

MÁS DE 100 AÑOS.
MÁS DE 70 PAÍSES.
1 MISIÓN.

Durante más de 100 años, Tsubaki ha desarrollado y fabricado los productos de más alta calidad para la transmisión de potencia, la manipulación de materiales y el control de movimiento. Nos centramos en la innovación y tenemos un compromiso permanente con la calidad, lo que nos ha ayudado a satisfacer sistemáticamente las necesidades cambiantes de nuestros clientes desde 1917.

Hoy, contamos con más de 26 centros de fabricación en todo el mundo y nuestros productos se venden en más de 70 países. Nuestra presencia internacional nos permite acceder a las mentes más brillantes de ingeniería, muchas de las cuales han contribuido al desarrollo de nuestros productos y servicios líderes en la industria.



TSUBAKI®

¿No encuentra lo que necesita? Llámenos al 800-323-7790 y se lo fabricaremos.

ÍNDICE

Introducción
- ¿Por qué elegir una cadena Tsubaki? 1
- Aspectos básicos de la cadena de rodillos 3
- Aplicaciones de cadenas de rodillos comunes 6

Cadenas ANSI
- Cadena de rodillos n.º 25 - paso de ¼" 8
- Cadena de rodillos n.º 35 - paso de 3/8" 9
- Cadenas de rodillos n.º 37, 38 y 41 - paso de ½" 10
- Cadena de rodillos n.º 40 - paso de ½" 11
- Cadena de rodillos n.º 50 - paso de 5/8" 12
- Cadena de rodillos n.º 60 - paso de ¾" 13
- Cadena de rodillos n.º 80 - paso de 1" 14
- Cadena de rodillos n.º 100 - paso de 1-¼" 15
- Cadena de rodillos n.º 120 - paso de 1-1/2" 16
- Cadena de rodillos n.º 140 - paso de 1-3/4" 17
- Cadena de rodillos n.º 160 - paso de 2" 18
- Cadena de rodillos n.º 180 - paso de 2-¼" 19
- Cadena de rodillos n.º 200 - paso de 2-1/2" 20
- Cadena de rodillos n.º 240 - paso de 3" 21

Serie de cadenas transportadoras
- Cadenas transportadoras de paso simple 22
- Cadenas transportadoras de doble paso 23
- Cadenas transportadoras de doble paso (rodillo Delrin) 24

Cadenas reforzadas
- Introducción 26
- Serie Heavy (reforzada) 27
- Serie T 28
- Serie HT 29
- Serie Super 30
- Serie Super H 31
- Serie Ultra Super 32

Cadenas con aditamentos
- Introducción 34
- Cómo hacer el pedido de cadenas con aditamentos 35
- Cadenas con aditamentos de paso simple 37
- Cadenas con aditamentos de doble paso 39
- Cadenas con aditamentos de doble paso (rodillo Delrin) 40
- Cadenas con pasadores huecos de simple y doble paso 41
- Cadenas curvas 42

Cadenas de rodillos norma BS
- Introducción 45
- Cadenas norma BS 46
- Cadenas autolubricadas norma BS (Lambda®) 47
- Cadenas anticorrosivas y termorresistentes norma BS 48
- Cadenas con aditamentos norma BS 49

Cadenas autolubricadas
- Introducción - Cadenas Lambda® 51
- Opciones de cadenas Lambda® especiales 52
- Cadenas de rodillos Lambda® de accionamiento 53
- Cadenas transportadoras Lambda® y aditamentos 54
- Cadenas Lambda® de doble paso 55
- Cadenas Lambda® anticorrosivas 56
- Cadena de rodillos Xceeder® de accionamiento 57
- Cadenas transportadoras Xceeder® y aditamentos 58
- Cadenas Xceeder® de doble paso y aditamentos 59
- Cadenas Lambda® para alta temperatura 60
- Cadenas Lambda® con pasadores huecos 61
- Cadenas Lambda® con rodillos exteriores 62
- Cadenas Lambda® de tablillas 64

Cadenas anticorrosivas y termorresistentes
- Guía anticorrosiva 66
- Cadenas Neptune® de paso simple y pasadores huecos 69
- Cadenas Neptune® de doble paso y pasadores huecos 70
- Cadenas niqueladas de paso simple y pasadores huecos 71
- Cadenas niqueladas de doble paso y pasadores huecos 72
- Cadenas de acero inoxidable de paso simple y pasadores huecos 73
- Cadenas de acero inoxidable de doble paso 74
- Cadenas de rodillos de acero inoxidable Super Stainless™ 75
- Cadenas serie Poly-Steel 76
- Aditamentos anticorrosivos 77

Cadenas para entornos rigurosos
- Cadenas de rodillos serie Titan® 79

Cadenas para industrias petroleras (Energy Series®)
- Introducción 83
- Cadenas simple hilera para industrias petroleras 84
- Cadenas multihileras para industrias petroleras 85

Cadenas de elevación
- Introducción e información técnica 87
- Cadenas de elevación serie AL 89
- Cadenas de elevación serie BL 90
- Cadenas de elevación serie Ultra-Life 91

Cadenas de movimiento libre y tablillas
- Introducción 93
- Cadenas Double Plus® 94
- Rieles guía Double Plus® 95
- Rieles guía para tarimas (pallets) 96
- Guías de retorno plásticas y soportes 97
- Serie Poly-Steel y aditamentos para guías 98
- Cadenas de rodillos exteriores - Detalles técnicos 99
- Cadenas de rodillos exteriores de paso simple y doble 100
- Cadenas de rodillos exteriores de paso simple y doble con rodillo de freno 101
- Cadenas de rodillos superiores de paso simple 102
- Cadenas de rodillos superiores de doble paso 104
- Cadenas de tabla de rodillos 105
- Cadenas de tabla de rodillos serie ST 106
- Cadenas de tabla de rodillos serie RT 107

Cadenas de tablillas
- Cadenas de tablillas serie TS 108
- Cadenas de tablillas series TT y TP 109
- Cadenas de tablillas series TTU y TPU 110
- Cadenas de tablillas series TTP y TN 111
- Cadenas de tablillas series TRU y TKU 112
- Cadenas de tablillas series TNU y TO 113
- Cadenas de tablillas serie TU 114
- Cadenas de plástico de paso simple y doble 115
- Guía anticorrosiva para cadenas de plástico 116

Cadenas especiales
- Laser-Express™ 118
- Cadenas especiales fabricadas a pedido 119
- Cadenas para termoformado 121
- Cadenas miniatura 122
- Cadenas de encuadernación 123
- Cadenas selladoras de vacío 124
- Gripper Chains™ 125
- Cadenas con pasador extendido para horno 126
- Cadenas con varilla transversal 127
- Cadenas de rodillos tubulares 128
- Cadenas de elevadores de cangilones 129
- Cadenas con bujes con rodamiento 130

ÍNDICE

Ruedas dentadas

Ruedas dentadas 101 132
Ruedas dentadas n.º 25: paso de 1/4″ 138
Ruedas dentadas n.º 35: paso de 3/8″ 139
Ruedas dentadas n.º 41: paso de 1/2″ 143
Ruedas dentadas n.º 40: paso de 1/2″ 145
Ruedas dentadas n.º 50: paso de 5/8″ 151
Ruedas dentadas n.º 60: paso de 3/4″ 158
Ruedas dentadas n.º 80: paso de 1″ 165
Ruedas dentadas n.º 100: paso de 1-1/4″ 171
Ruedas dentadas n.º 120: paso de 1-1/2″ 176
Ruedas dentadas n.º 140: paso de 1-3/4″ 179
Ruedas dentadas n.º 160: paso de 2″ 182
Ruedas dentadas n.º 180: paso de 2-1/4″ 184
Ruedas dentadas n.º 200: paso de 2-1/2″ 184
Ruedas dentadas n.º 240: paso de 3″ 185
Ruedas dentadas C2040: paso de 1″ 185
Ruedas dentadas C2042: paso de 1″ 186
Ruedas dentadas C2050: paso de 1-1/4″ 186
Ruedas dentadas C2052: paso de 1-1/4″ 187
Ruedas dentadas C2060: paso de 1-1/2″ 187
Ruedas dentadas C2062: paso de 1-1/2″ 188
Ruedas dentadas C2080: paso de 2″ 188
Ruedas dentadas C2082: paso de 2″ 189
Ruedas dentadas RS06B - paso de 3/8” 190
Ruedas dentadas RS08B - paso de ½” 190
Ruedas dentadas RS10B - paso de 5/8” 191
Ruedas dentadas RS12B - paso de ¾” 191
Ruedas dentadas RS16B - paso de 1” 192
Ruedas dentadas Double Plus® 193
BUJES TAPER-LOCK® 194
CUBOS SOLDADOS TAPER-LOCK® 197
Bujes QD® 199
CUBOS SOLDADOS QD® 203
Ruedas dentadas divididas TAPER-LOCK® n.º 35 204
Ruedas dentadas divididas TAPER-LOCK® n.º 41 205
Ruedas dentadas divididas TAPER-LOCK® n.º 40 206
Ruedas dentadas divididas TAPER-LOCK® n.º 50 207
Ruedas dentadas divididas TAPER-LOCK® n.º 60 208
Ruedas dentadas divididas TAPER-LOCK® n.º 80 209
Ruedas dentadas divididas TAPER-LOCK® n.º 100 211
Ruedas dentadas divididas TAPER-LOCK® n.º 120 213
Ruedas dentadas divididas TAPER-LOCK® n.º 140 215
Ruedas dentadas divididas TAPER-LOCK® n.º 160 216
Bujes divididos TAPER-LOCK® 217
Cubos divididos TAPER-LOCK® 219
Ruedas dentadas Smart Tooth® 220

Unidades y componentes de transmisión de potencia

Introducción 222
Información de embragues y frenos antirretorno 223
Embragues y frenos antirretorno series MGUS y BB 225
Embragues y frenos antirretorno series TSS y TFS 226
Embragues y frenos antirretorno series BUS200 y PBUS 227
Embragues y frenos antirretorno series MZ y MIUS 228
Embragues y frenos antirretorno series MZEU y BREU 229
Embragues y frenos antirretorno series BR-HT y BRUS 230
Embragues y frenos antirretorno series BSEU y CA 231
Embragues y frenos antirretorno series BS y BS/BS-F 232
Frenos antirretorno serie BS-F 233
INTRODUCCIÓN A POWER-LOCK® 234
POWER-LOCKS® series AS y AD 237
POWER-LOCKS® series AE y FL 238
POWER-LOCKS® series RE y KE 239
POWER-LOCKS® series TF y SL 240
POWER-LOCKS® series EL y EF 241
Relés de choque - Introducción 242
Relés de choque series TSBSB/TSBED 244
Relés de choque TSBSC 245
Dispositivos de protección contra sobrecarga 246

Herramientas para cadenas y recursos técnicos

Chain Management System™ (CMS) 248
Kits de indicadores de desgaste 249
Herramientas para cadenas 250

Recursos técnicos

Proceso de selección de accionamiento por cadena de rodillos 251
Selección de cadena serie Heavy-Duty (reforzada) 254
Selección de accionamiento norma BS 254
Instalación y disposición de cadena de rodillos 256
Guía para lubricación de cadenas de rodillos 257
Guía de resolución de problemas 259
Guía para selección de cadenas con aditamentos 260
Procedimiento de selección de rodillos exteriores y Double Plus® 263
Selección de cadena de tablillas e información de ingeniería 269
Procedimiento de selección de tabla de rodillos 275
Tabla de conversión de pasos 278
Tablas de caballos de fuerza para cadenas Lambda® 279
Tablas de caballos de fuerza para cadenas Xceeder® 283

Términos y condiciones de las ventas de US Tsubaki 286

Cadenas de rodillos ANSI

¿Por qué elegir una cadena Tsubaki?



Mayor duración de vida útil

Las cadenas de rodillos Tsubaki tienen una durabilidad de hasta dos veces más que las cadenas fabricadas anteriormente debido a la confiabilidad del diseño patentado de ranura lubricada y buje sólido. Esta tecnología abarca cadenas de acero al carbono en tamaños de 80 a 140. Precisamente, los bujes sólidos son redondos mientras que las ranuras en la pared interna del buje conservan el lubricante donde la cadena más lo necesita. El resultado es una cadena más duradera.

Curva de elongación por desgaste

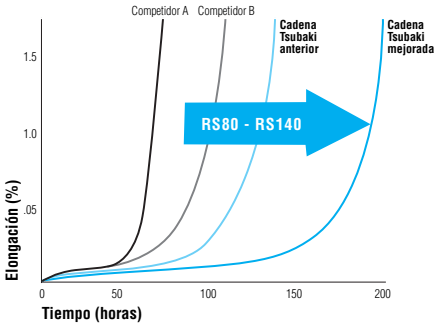

Clasificaciones de caballos de fuerza más altas

Las cadenas de rodillos ANSI de Tsubaki pueden soportar hasta un 33 por ciento más de caballos de fuerza, por lo que su aplicación puede mejorar el desempeño del accionamiento sin aumentar el tamaño de la cadena. Las cadenas de Tsubaki también le permiten a su aplicación transmitir los mismos caballos de fuerza con una cadena de paso más pequeño. La mejora proviene de un proceso de anillo estampado de eslabones de conexión calzados por deslizamiento.

Clasificaciones de caballos de fuerza

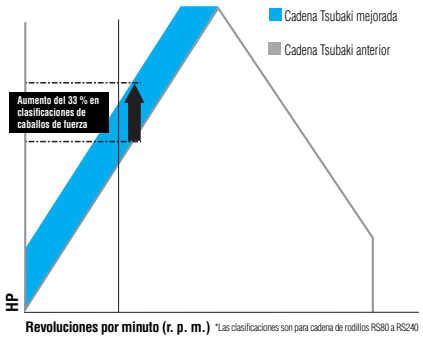

*Las clasificaciones son para cadena de rodillos RS80 a RS240

Mayor resistencia a la fatiga

Las cadenas Tsubaki están diseñadas para tener una mayor resistencia a la fatiga. Las placas de eslabón con figura de placa más ancha permiten la colocación de más metal donde más se necesita. Esto se traduce en un menor tiempo de inactividad, menos costos operativos y una mayor eficacia de la aplicación. Estos beneficios tienen un efecto significativo en el balance final de su aplicación.

Curva S-N

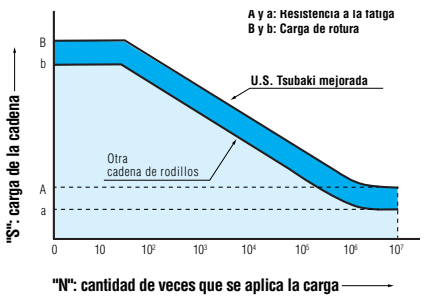

Garantía de mayor resistencia a la fatiga:
Las placas de eslabón con figura de placa más ancha garantizan una mayor resistencia a la fatiga de todos los tamaños y estilos de cadenas. Puede encontrar la resistencia a la fatiga (carga máxima permitida) de cada tamaño de cadena en la sección Cadena ANSI de este catálogo.



Tsubaki Otras marcas

Mayor duración de vida útil y menos tiempo de preparación:

- Tsubaki disminuyó la elongación por desgaste inicial a un 0.01 % y aumentó la vida útil hasta el doble en muchas aplicaciones. Cuando no hay tiempo de ajustar y reajustar una cadena durante la instalación, las cadenas de rodillos Tsubaki son la mejor solución.
- Tsubaki usa un proceso de lubricación previa especial que aumenta significativamente la vida útil de la cadena.
- Los tamaños optimizados de 80 a 140 de las cadenas de rodillos Tsubaki tienen los bujes sólidos con ranuras lubricadas patentados Performax™. Al conservar el lubricante en las ranuras del buje, la lubricación se mantiene en el pasador de la chaveta y en el punto de fricción del buje.



Pared interior del buje perfectamente cilíndrica



Bujes sólidos con ranuras lubricadas patentados Performax™

Piezas granalladas:
Las placas de eslabón y los rodillos están granallados para una mayor resistencia a la fatiga.



Carga previa de fábrica:
Las cadenas de rodillos Tsubaki se cargan previamente mediante un proceso que involucra la cadena bajo tensión que pasa por una tabla de carga (véase a continuación). Esto permite que todos los componentes clave se asienten correctamente y se elimine la elongación de preparación inicial. Este proceso se conoce comúnmente como "pretensar la cadena".



Tratamiento térmico:
La durabilidad de la cadena depende en gran medida del tratamiento térmico correcto de los componentes gastados. El uso de métodos avanzados de tratamiento térmico permite que las cadenas de rodillos Tsubaki conserven un alto nivel de durabilidad.



Lubricación previa:
Se aplica una lubricación especial mediante la inmersión en caliente de la cadena en un baño de aceite antes del embalaje. Esto ayudará a garantizar que el lubricante penetre en los puntos clave de desgaste por fricción de la cadena.



Laser-Express™ - Capacidades personalizadas:
Ningún aditamento especial de la cadena de rodillos es demasiado complejo para Tsubaki. Con su línea de producción Laser-Express™, incluso los aditamentos más exclusivos son sencillos. No se necesitan herramientas especiales ni largos tiempos de entrega. Las piezas se pueden crear directamente incluso a partir de los planos de SolidWorks® y CAD más complejos.

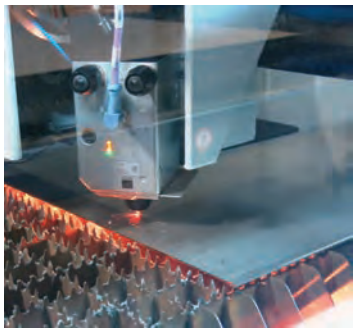

Un proceso de fabricación completamente automatizado:
En la fabricación de cadenas de rodillos Tsubaki se emplean técnicas automatizadas avanzadas. El equipo especializado que se utiliza en cada proceso garantiza que todas las piezas sean uniformes y de la más alta calidad. La imagen adyacente muestra un buje sólido ensamblado colocado en el eslabón de rodillos.



SolidWorks® es una marca registrada de Dassault Systémes.

La siguiente información proporciona información sobre los aspectos básicos de la fabricación de la cadena de rodillos:

Aspectos básicos de la cadena de rodillos

1. Paso de la cadena

El paso de la cadena, también conocido como tamaño de la cadena, es la distancia desde el centro del pasador al centro del pasador. El paso siempre se mide en incrementos de pulgadas.

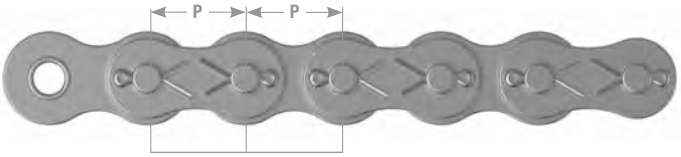

Tamaños de pasos de cadenas norma ANSI

N.º de paso	Paso en pulgadas	N.º de paso	Paso en pulgadas
25	1/4”	100	1 1/4”
35	3/8”	120	1 1/2”
40	1/2”	140	1 3/4”
41	1/2”	160	2”
50	5/8”	180	2 1/4”
60	3/4”	200	2 1/2”
80	1”	240	3”

2. Fabricación de la cadena:

La cadena de rodillos se fabrica con cuatro componentes: pasadores, placas, rodillos y bujes.

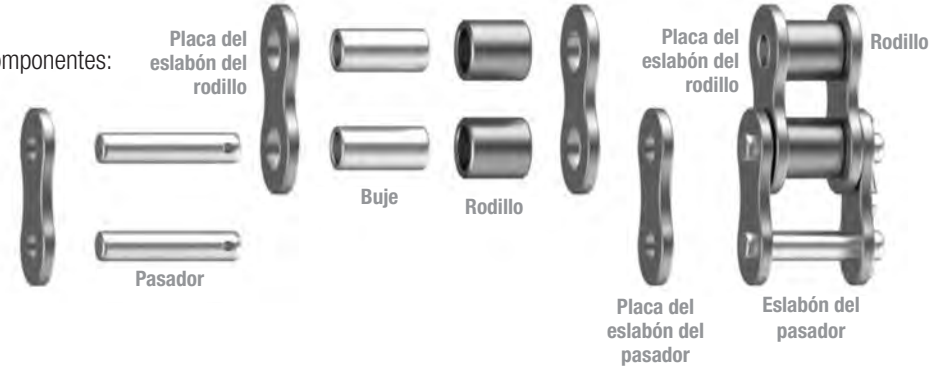

3. Conectores:

En la mayoría de las aplicaciones, la cadena de rodillos se utiliza en un bucle continuo. Este bucle suele estar conectado con un conector. En condiciones normales, se usan conectores con pasador abierto (de tamaño 60 e inferior) o conectores estilo pasador con chaveta (de 80 a 240). Para aplicaciones más rigurosas, se utilizan conectores con encastres de alta presión.


Conector con chavetas


Conector con pasador abierto

4. Conectores acodados (medios):

Cuando un largo continuo de la cadena tiene un número impar de pasos, se utiliza un conector acodado (medio) que suele conocerse como medio eslabón. Los conectores acodados (medios) están disponibles con uno o dos pasos. Los medio eslabón de un paso son más débiles que la cadena común y no se recomiendan en aplicaciones de carga de alto impacto y alta velocidad.


Medio eslabón de un paso


Medio eslabón de dos pasos

5. Cadena cortada a medida:

Una de las ofertas exclusivas de Tsubaki es la capacidad de cortar cualquier cadena de nuestro catálogo a la longitud deseada que necesita su aplicación. Esto elimina el desperdicio y el tiempo de inactividad innecesarios.

Tamaño de la cadena	R = Remachado C = Con chavetas	Cut = Cortada a medida
40	R	CUT

---

6. Inventario de carretes y cajas de cadenas:

Las cadenas de rodillos también están disponibles en carretes de 50 y 100 pies. Los tamaños de 25 a 60 están disponibles en carretes de 100 pies. El tamaño 80 está disponible en carretes de 50 pies. Todas las cadenas de rodillo Tsubaki estándar en inventario están disponibles en cajas de 10 pies.

RB	=	**Caja de 10 pies/remachado** (cada caja incluye un conector)
CB	=	**Caja de 10 pies/con chavetas** (cada caja incluye un conector)
R50	=	**Carrete de 50 pies** (incluye 5 conectores)
R100	=	**Carrete de 100 pies** (incluye 10 conectores)

---

7. Cadenas serie Heavy-Duty (reforzadas):

Para aquellas aplicaciones donde las cadenas de rodillos están expuestas a cargas más altas, cargas de mayor impacto o aplicaciones rigurosas de alto torque, Tsubaki fabrica una línea completa de cadenas de rodillos de la serie Heavy Duty (reforzadas).

H	=	**Serie Heavy (reforzada)**
T	=	**Serie de pasadores templados**
HT	=	**Serie Heavy (reforzada) con pasador templado**
Super	=	**Serie Super**
HSuper	=	**Serie Super Heavy**
ULTRASUPER	=	**Serie Ultra Super**

---

8. Cadenas de elevación:

Tsubaki fabrica una línea completa de cadenas de elevación. Hay dos series que Tsubaki fabrica: la serie AL y la serie BL. Las cadenas de la serie BL son una versión más pesada de la serie AL y vienen con un pasador y una placa más grandes. Las cadenas se identifican con combinación de placas y se pueden cortar en largos especificados.

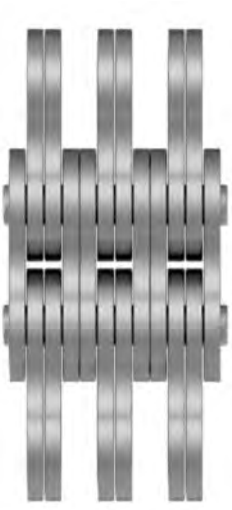

BL – Combinación de placas de 6 x 6



AL Combinación de placas de 4 x 4

9. Cadenas norma BS (BS/DIN)

Además de una línea completa de cadenas de rodillos serie ANSI, Tsubaki también fabrica una línea de cadenas de rodillos norma BS. Estas cadenas se fabrican según la especificación BS 228/DIN8187. Estas cadenas se fabrican con los mismos materiales que las cadenas ANSI estándar; son perfectas para su reemplazo en equipos importados o equipos recién fabricados que se exportarán.



Cadena norma BS

---

10. Cadenas autolubricadas

La tecnología de las cadenas autolubricadas Lambda® y Xceeder® de Tsubaki es innovadora en el mercado de cadenas de rodillos autolubricadas. Lo que las hace únicas es la capacidad de funcionar sin lubricación externa. Las cadenas Lambda® vienen en dos estilos: de accionamiento (LAM) y transportadoras (designación L). La cadena Xceeder® está fabricada con un sello de fieltro y un buje extra ancho para impedir la entrada de contaminantes y no perder la lubricación.



Lambda®



Xceeder®

---

11. Cadenas para entornos rigurosos:

No todos los entornos operativos son ideales para la cadena de rodillos. Para entornos calurosos y altos niveles de suciedad y contaminación, se necesita una cadena como la Titan® de Tsubaki. Titan® proporciona una superficie más dura y un pasador con menor fricción, lo que reduce significativamente el desgaste en la zona del pasador y el buje.



Cadena Titan®

---

12. Cadenas anticorrosivas:

Tsubaki ofrece una línea completa de cadenas de rodillos para situaciones donde la cadena entrará en contacto con productos químicos en entornos de lavado o salas limpias que necesitan más que acero al carbono. Puede elegir desde cadenas Neptune® (NEP) y cadenas niqueladas (NP) de Tsubaki hasta una línea completa de cadenas de acero inoxidable en inventario como 304 (SS), 600 (AS), 316 (NS) y nuestra nueva línea de productos Super Stainless™.



Neptune®



Niquelada



Acero inoxidable



Super Stainless™

Aplicaciones de cadenas de rodillos comunes

Tsubaki fabrica una línea completa de cadenas de rodillos para una gran variedad de aplicaciones. Tsubaki le ofrece todo lo que necesita: desde aplicaciones de accionamiento muy básicas hasta aplicaciones de transporte.

Si necesita cadenas de rodillos con aditamentos o cadenas para entornos rigurosos, si sus aplicaciones requieren cadenas autolubricadas o funcionan en los entornos más corrosivos, o ante situaciones donde se necesitan cadenas reforzadas y de alta carga de choque, Tsubaki tiene una cadena que se adapta no solo a su necesidad sino a muchas más aplicaciones.



Accionadores reforzados y de múltiples anchos



Sistemas de acumulación



Aplicaciones de accionamiento autolubricado



Transportadora de hileras pareadas



Accionamientos de cadena para aplicaciones en exteriores



Embalaje personalizado



Accionamientos para entornos rigurosos

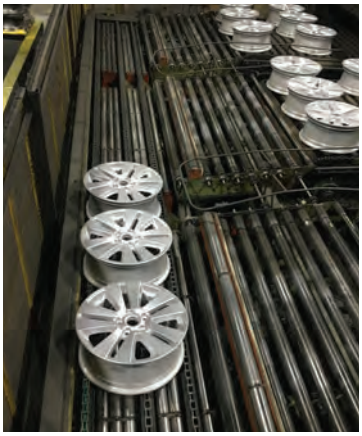

Transportadora de acumulación

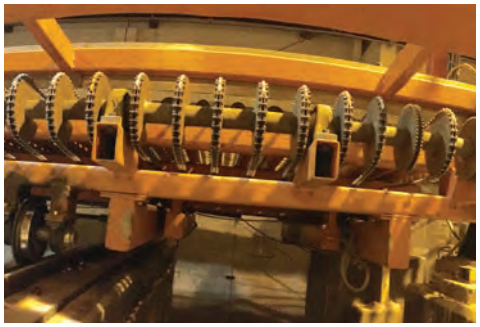

Transporte multihileras

CADENAS ANSI

Las cadenas ANSI de Tsubaki proporcionan la resistencia, confiabilidad y durabilidad necesarias en los entornos más difíciles. Cuentan con el buje Performax™ de Tsubaki en tamaños de 80 a 140, simple hilera o hileras de múltiples anchos. Las cadenas ANSI de Tsubaki disminuyen el tiempo de inactividad, aumentan la confiabilidad y reducen los costos de reparación de los equipos.



TSUBAKI®

N.º 25

PASO DE 1/4"

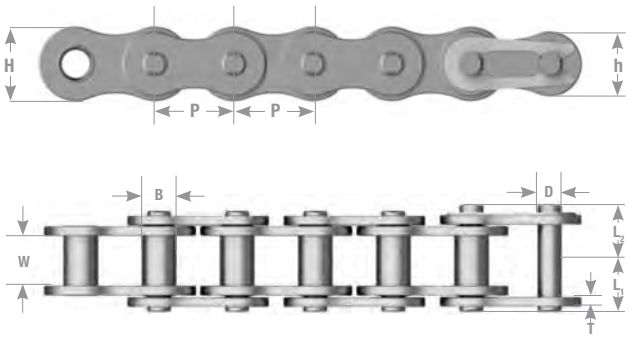

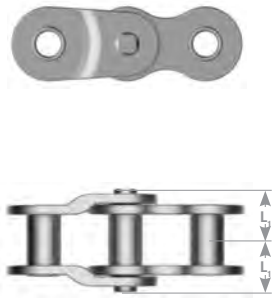

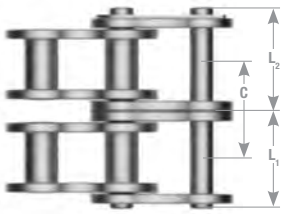

	P	Diám. del buje	W	t	T	h	H	D
25	0.250	0.130	0.125	0.030	0.030	0.199	0.230	0.091
25H	0.250	0.130	0.125	0.030	0.040	0.230	0.230	0.091

Número de cadena TSUBAKI	Cantidad de hileras	Longitud de pasador L1+L2	Dimensiones L1	Dimensiones L2	Paso transversal C	Tipo de pasador	Carga de rotura mín. norma ANSI {lb}	Carga de rotura promedio de Tsubaki {lb}	Carga máxima permitida {lb}	Peso aproximado en libras/pies
25RB	1	0.327	0.150	0.177	-	Remachado	780	1,050	140	0.094
25-2RB	2	0.579	0.276	0.303	0.252		1,560	2100	240	0.181
25-3RB	3	0.831	0.402	0.429	0.252		2,340	3150	350	0.282
25HRB	1	0.347	0.158	0.189	-		-	1,320	170	0.114

Notas:
1. La designación "RB" indica en cajas de 10 pies/remachado. Hay unidades en inventario con chaveta, cortadas a medida y en carretes disponibles a pedido.
2. Los conectores acodados (medios) para RS25 solo están disponibles en conectores acodados (medios) de dos pasos. La carga máxima permitida es la misma que se muestra en la tabla más arriba.
3. No hay conectores acodado (medios) para BF25H.
4. RS25 y BF25H son cadenas con bujes de acero.

*La carga máxima permitida cuando se utiliza un conector tipo M representa el 80 % de los valores anteriores.

Cant. de dientes de rueda dentada pequeña	Velocidad máxima - Rueda dentada pequeña (RPM)																									
	50	100	300	500	700	900	1200	1500	1800	2100	2500	3000	3500	4000	4500	5000	5500	6000	6500	7000	7500	8000	8500	9000	10000	
	Sistema de lubricación																									
	A										B															
11	0.03	0.05	0.15	0.23	0.31	0.38	0.50	0.60	0.71	0.82	0.95	1.13	1.29	1.38	1.15	0.99	0.86	0.75	0.67	0.59	0.54	0.48	0.44	0.40	0.35	
12	0.03	0.05	0.16	0.24	0.34	0.42	0.54	0.66	0.78	0.90	1.05	1.23	1.42	1.57	1.31	1.13	0.98	0.86	0.76	0.68	0.62	0.55	0.51	0.47	0.40	
13	0.04	0.07	0.17	0.27	0.36	0.46	0.59	0.72	0.84	0.98	1.14	1.34	1.54	1.74	1.49	1.27	1.10	0.97	0.86	0.76	0.70	0.63	0.58	0.52	0.44	B
14	0.04	0.07	0.19	0.30	0.39	0.50	0.64	0.78	0.93	1.06	1.23	1.46	1.68	1.89	1.66	1.42	1.23	1.07	0.95	0.86	0.78	0.70	0.64	0.59	0.50	
15	0.04	0.07	0.20	0.31	0.43	0.54	0.68	0.84	0.99	1.14	1.33	1.57	1.81	2.04	1.84	1.57	1.37	1.19	1.06	0.95	0.86	0.78	0.71	0.66	0.55	
16	0.04	0.08	0.21	0.34	0.46	0.58	0.74	0.90	1.06	1.22	1.43	1.69	1.93	2.19	2.02	1.73	1.50	1.31	1.17	1.05	0.94	0.86	0.78	0.72	0.62	
17	0.04	0.08	0.23	0.36	0.48	0.60	0.79	0.97	1.14	1.30	1.53	1.80	2.07	2.33	2.23	1.90	1.65	1.45	1.27	1.14	1.03	0.94	0.86	0.79	0.67	
18	0.05	0.09	0.24	0.38	0.52	0.64	0.84	1.02	1.21	1.39	1.62	1.92	2.20	2.48	2.43	2.07	1.80	1.57	1.39	1.25	1.13	1.02	0.94	0.86	0.74	
19	0.05	0.09	0.25	0.40	0.55	0.68	0.89	1.09	1.29	1.48	1.72	2.02	2.33	2.63	2.63	2.24	1.94	1.70	1.52	1.35	1.22	1.11	1.01	0.93	0.79	
20	0.05	0.09	0.27	0.43	0.58	0.72	0.94	1.15	1.35	1.56	1.82	2.15	2.47	2.78	2.83	2.43	2.11	1.84	1.64	1.46	1.31	1.19	1.09	1.01	0.86	
21	0.05	0.11	0.28	0.46	0.60	0.76	0.99	1.21	1.42	1.64	1.92	2.27	2.60	2.92	3.06	2.60	2.25	1.98	1.76	1.57	1.42	1.29	1.18	1.07	0.93	
22	0.05	0.11	0.30	0.47	0.64	0.80	1.05	1.27	1.50	1.73	2.01	2.37	2.74	3.08	3.27	2.79	2.43	2.12	1.89	1.69	1.52	1.38	1.26	1.15	0.99	
23	0.07	0.12	0.31	0.50	0.67	0.84	1.10	1.34	1.57	1.81	2.12	2.49	2.87	3.23	3.50	2.99	2.59	2.27	2.01	1.80	1.62	1.48	1.34	1.23	1.06	
24	0.07	0.12	0.34	0.52	0.71	0.89	1.14	1.39	1.65	1.89	2.21	2.61	3.00	3.38	3.73	3.18	2.76	2.43	2.15	1.92	1.73	1.57	1.43	1.31	1.13	
25	0.07	0.13	0.35	0.55	0.74	0.93	1.19	1.46	1.72	1.98	2.32	2.72	3.14	3.54	3.93	3.38	2.94	2.57	2.28	2.04	1.84	1.68	1.53	1.39	1.19	C
26	0.07	0.13	0.36	0.56	0.76	0.97	1.25	1.53	1.80	2.07	2.41	2.84	3.27	3.69	4.10	3.59	3.11	2.74	2.43	2.17	1.96	1.77	1.62	1.49	1.27	
28	0.08	0.15	0.39	0.62	0.83	1.05	1.35	1.65	1.94	2.24	2.61	3.08	3.54	4.00	4.44	4.01	3.47	3.06	2.71	2.43	2.19	1.98	1.81	1.66	1.42	
30	0.08	0.16	0.42	0.66	0.90	1.13	1.46	1.78	2.09	2.41	2.82	3.33	3.82	4.30	4.79	4.45	3.86	3.38	3.00	2.68	2.43	2.20	2.01	1.84	1.57	
32	0.09	0.16	0.44	0.71	0.97	1.21	1.56	1.90	2.25	2.59	3.02	3.57	4.09	4.61	5.14	4.89	4.25	3.73	3.31	2.96	2.67	2.43	2.21	2.02	1.73	
35	0.09	0.19	0.50	0.78	1.06	1.33	1.72	2.11	2.48	2.84	3.33	3.93	4.51	5.08	5.65	5.61	4.85	4.26	3.78	3.38	3.06	2.78	2.53	2.32	1.98	
40	0.11	0.21	0.58	0.90	1.22	1.53	1.98	2.43	2.86	3.29	3.85	4.53	5.20	5.87	6.53	6.85	5.94	5.22	4.63	4.13	3.73	3.38	3.08	2.83	2.43	
45	0.13	0.24	0.64	1.03	1.39	1.74	2.25	2.76	3.25	3.73	4.37	5.15	5.91	6.66	7.42	8.15	7.08	6.22	5.51	4.93	4.45	4.04	3.69	3.38	2.88	

Nota:
1. Cuando se utilizan conectores acodados (medios) (offset links, OL) de un paso, las clasificaciones de caballos de fuerza representan el 80 % de los valores anteriores. Se pueden utilizar conectores acodados (medios) de dos pasos (two pitch offset links, 2POL) al 100 % de los valores anteriores.
2. Multiplique el valor indicado anteriormente por el factor multihileras (página 251, tabla 2) para obtener los caballos de fuerza de transmisión de la cadena multihileras.
3. Si desea obtener una explicación sobre los sistemas de lubricación A, B y C, consulte las páginas 257 y 258. Consulte a Tsubaki para conocer el uso de clasificaciones de caballos de fuerza que figuran a la derecha de la línea divisoria.
4. Consulte la página 251, "Procedimientos para seleccionar una cadena de rodillos".

N.º 35

TSUBAKI

PASO DE 3/8"

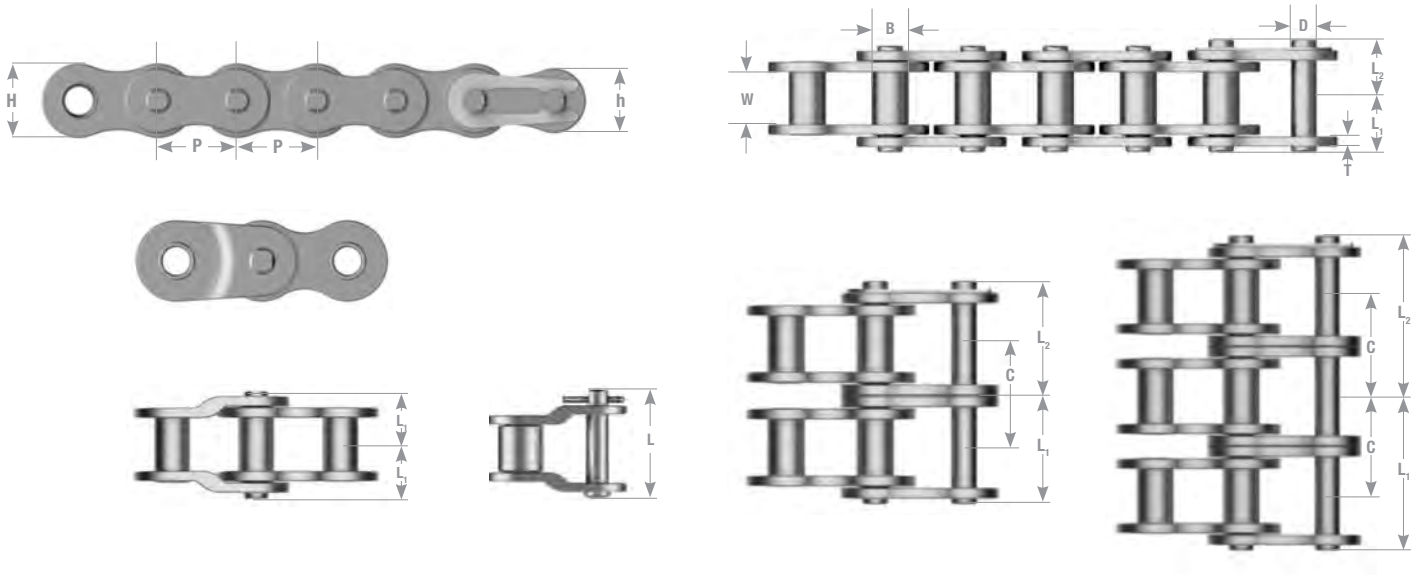

N.º de cadena	P	B	W	T	H	h	D
35	0.375	0.200	0.188	0.050	0.354	0.307	0.141

Número de cadena TSUBAKI	Cantidad de hileras	L1+L2	L1	L2	L	Paso transversal C	Tipo de pasador	Carga de rotura mín. norma ANSI {lb}	Carga de rotura promedio de Tsubaki	Carga máxima permitida	Peso aproximado en libras/pies
35RB	1	0.500	0.230	0.270	0.531	0.399	Remachado	1,760	2,530	480	0.22
35-2RB	2	0.898	0.429	0.469	0.965		Remachado	3,520	5,070	810	0.46
35-3RB	3	1.295	0.630	0.665	1.362		Remachado	7,590	7600	1210	0.70

Notas:
1. La designación "RB" indica en cajas de 10 pies/remachado. Hay unidades en inventario con chaveta, cortadas a medida y en carretes disponibles a pedido.
2. Los conectores acodados (medios) para RS25 solo están disponibles en conectores acodados (medios) de dos pasos. La carga máxima permitida es la misma que se muestra en la tabla más arriba.
3. No hay conectores acodado (medios) para BF25H.
4. RS25 y BF25H son cadenas con bujes de acero.
*La carga máxima permitida cuando se utiliza un conector tipo M representa el 80 % de los valores anteriores.

Cant. de dientes de rueda dentada pequeña	Velocidad máxima - Rueda dentada pequeña (RPM)																									
	50	100	300	500	700	900	1200	1500	1800	2100	2500	3000	3500	4000	4500	5000	5500	6000	6500	7000	7500	8000	8500	9000	10000
	Sistema de lubricación																									
	A							B																	C	
11	0.16	0.30	0.78	1.23	1.66	2.09	2.71	3.31	3.90	4.48	3.86	2.94	2.33	1.90	1.60	1.37	1.18	1.03	0.93	0.82	0.74	0.67	0.62	0.56	0.48
12	0.17	0.32	0.86	1.35	1.84	2.29	2.98	3.63	4.29	4.92	4.40	3.35	2.66	2.17	1.82	1.56	1.35	1.18	1.05	0.94	0.84	0.76	0.70	0.64	0.55
13	0.19	0.35	0.94	1.48	2.00	2.51	3.25	3.97	4.68	5.38	4.96	3.78	2.99	2.45	2.05	1.76	1.52	1.34	1.18	1.06	0.95	0.87	0.79	0.72	0.62
14	0.20	0.38	1.01	1.60	2.16	2.71	3.51	4.30	5.07	5.82	5.55	4.22	3.35	2.74	2.29	1.96	1.70	1.49	1.33	1.18	1.07	0.97	0.89	0.82	0.70
15	0.21	0.40	1.09	1.73	2.33	2.92	3.80	4.63	5.46	6.28	6.16	4.68	3.71	3.04	2.55	2.17	1.89	1.65	1.46	1.31	1.18	1.07	0.98	0.90	0.76
16	0.23	0.43	1.17	1.85	2.51	3.14	4.06	4.96	5.85	6.72	6.77	5.16	4.09	3.35	2.80	2.40	2.08	1.82	1.62	1.45	1.30	1.18	1.09	0.99	0.84
17	0.25	0.47	1.25	1.97	2.67	3.35	4.33	5.30	6.25	7.17	7.43	5.65	4.48	3.67	3.07	2.63	2.28	2.00	1.77	1.58	1.43	1.30	1.18	1.09	0.93
18	0.27	0.50	1.33	2.09	2.84	3.57	4.61	5.65	6.65	7.63	8.09	6.16	4.88	4.00	3.35	2.86	2.48	2.17	1.93	1.73	1.56	1.41	1.29	1.18	1.01
19	0.28	0.52	1.41	2.23	3.02	3.78	4.89	5.98	7.04	8.10	8.77	6.68	5.30	4.33	3.63	3.10	2.68	2.36	2.09	1.88	1.69	1.53	1.39	1.29	1.10
20	0.30	0.55	1.49	2.35	3.18	4.00	5.18	6.32	7.44	8.56	9.47	7.20	5.71	4.68	3.93	3.35	2.90	2.55	2.27	2.02	1.82	1.65	1.52	1.38	1.18
21	0.31	0.58	1.57	2.48	3.35	4.21	5.44	6.66	7.84	9.01	10.2	7.75	6.16	5.04	4.22	3.61	3.12	2.74	2.43	2.17	1.96	1.78	1.62	1.49	1.27
22	0.32	0.62	1.65	2.60	3.53	4.43	5.73	7.00	8.26	9.48	10.9	8.31	6.60	5.40	4.52	3.86	3.35	2.94	2.60	2.33	2.11	1.90	1.74	1.60	1.37
23	0.35	0.64	1.73	2.74	3.70	4.64	6.01	7.35	8.66	9.95	11.6	8.89	7.05	5.77	4.84	4.13	3.58	3.14	2.79	2.49	2.25	2.04	1.86	1.72	1.46
24	0.36	0.67	1.81	2.86	3.88	4.85	6.29	7.70	9.07	10.4	12.2	9.47	7.52	6.16	5.16	4.40	3.82	3.35	2.96	2.66	2.40	2.17	1.98	1.82	1.56
25	0.38	0.70	1.89	2.99	4.05	5.08	6.58	8.05	9.48	10.9	12.7	10.1	7.99	6.54	5.48	4.68	4.06	3.57	3.15	2.83	2.55	2.31	2.11	1.94	1.65
26	0.39	0.74	1.97	3.12	4.22	5.30	6.87	8.39	9.88	11.4	13.3	10.7	8.48	6.93	5.82	4.96	4.30	3.78	3.35	2.99	2.71	2.45	2.24	2.05	1.76
28	0.43	0.79	2.13	3.38	4.57	5.74	7.43	9.09	10.7	12.3	14.3	11.9	9.47	7.75	6.50	5.55	4.81	4.22	3.74	3.35	3.02	2.74	2.51	2.29	1.96
30	0.46	0.86	2.31	3.65	4.93	6.18	8.01	9.79	11.5	13.3	15.6	13.2	10.5	8.60	7.20	6.16	5.34	4.68	4.16	3.71	3.35	3.04	2.78	2.55	2.17
32	0.50	0.91	2.47	3.90	5.28	6.62	8.58	10.5	12.4	14.2	16.6	14.6	11.6	9.47	7.94	6.77	5.87	5.16	4.57	4.09	3.69	3.35	3.06	2.80	-
35	0.54	1.01	2.72	4.30	5.82	7.31	9.47	11.6	13.7	15.7	18.4	16.6	13.2	10.8	9.08	7.75	6.72	5.90	5.23	4.68	4.22	3.84	3.50	3.21	-
40	0.63	1.17	3.14	4.98	6.73	8.44	10.9	13.4	15.7	18.1	21.2	20.4	16.2	13.2	11.1	9.47	8.21	7.20	6.40	5.71	5.16	4.68	-	-	-
45	0.71	1.33	3.57	5.65	7.64	9.57	12.4	15.2	17.8	20.5	24.0	24.3	19.3	15.8	13.2	11.3	9.80	8.60	7.63	6.83	-	-	-	-	-

Nota:
1. Cuando se utilizan conectores acodados (medios) (offset links, OL) de un paso, las clasificaciones de caballos de fuerza representan el 80 % de los valores anteriores. Se pueden utilizar conectores acodados (medios) de dos pasos (two pitch offset links, 2POL) al 100 % de los valores anteriores.
2. Multiplique el valor indicado anteriormente por el factor multihileras (página 251, tabla 2) para obtener los caballos de fuerza de transmisión de la cadena multihileras.
3. Si desea obtener una explicación sobre los sistemas de lubricación A, B y C, consulte las páginas 257 y 258. Consulte a Tsubaki para conocer el uso de clasificaciones de caballos de fuerza que figuran a la derecha de la línea divisoria.
4. Consulte la página 251, "Procedimientos para seleccionar una cadena de rodillos".

N.º 37, 38, 41

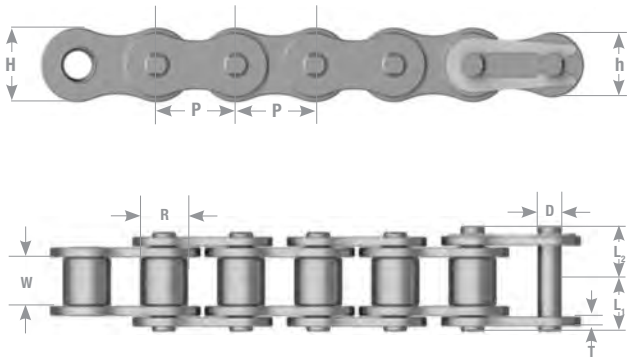

	P	Diám. de rodillo	W	T	Espesor de placa de conector (t1)	H	h	D
37	0.500	0.307	0.134	0.039	0.047	0.386	0.331	0.143
38	0.500	0.307	0.189	0.043	0.047	0.386	0.331	0.143
41	0.500	0.306	0.251	0.049	0.049	0.386	0.331	0.141

Número de cadena TSUBAKI	Cantidad de hileras	L1+L2	L1	L	Carga de rotura mín. norma ANSI {lb}	Carga de rotura promedio de Tsubaki	Carga máxima permitida	Peso aproximado en libras/pies
43RB	1	0.433	0.201	0.490	1,508	2,116	309	0.19
42RB	1	0.516	0.236	0.555		2,116	309	0.24
41RB	1	0.579	0.266	0.594		2,646	507	0.28

Notas:
1. La designación "RB" indica en cajas de 10 pies/remachado. Hay unidades en inventario con chaveta, cortadas a medida y en carretes disponibles a pedido.
2. La carga máxima permitida cuando se utiliza un conector tipo M representa el 80 % de los valores anteriores.

Cant. de dientes de rueda dentada pequeña	Velocidad máxima - Rueda dentada pequeña (RPM) - 41 Cadena de rodillos																								
	10	25	50	100	200	300	400	500	700	900	1000	1200	1400	1600	1800	2100	2400	2700	3000	3500	4000	5000	6000	7000	8000
	Sistema de lubricación																								
	A									B														C	
11	0.04	0.09	0.16	0.31	0.56	0.82	1.06	1.29	1.76	2.20	2.25	1.72	1.35	1.11	0.94	0.74	0.60	0.51	0.43	0.35	0.28	0.20	0.15	0.12	0.09
12	0.04	0.09	0.17	0.34	0.62	0.90	1.17	1.42	1.92	2.41	2.56	1.96	1.56	1.27	1.06	0.84	0.70	0.58	0.50	0.39	0.32	0.23	0.17	0.13	0.11
13	0.04	0.11	0.20	0.36	0.68	0.98	1.27	1.56	2.09	2.63	2.90	2.20	1.74	1.43	1.19	0.95	0.78	0.66	0.56	0.44	0.36	0.25	0.20	0.16	0.13
14	0.05	0.11	0.21	0.39	0.74	1.06	1.37	1.68	2.27	2.84	3.14	2.47	1.96	1.60	1.34	1.06	0.87	0.72	0.62	0.50	0.40	0.30	0.21	0.17	0.15
15	0.05	0.12	0.23	0.43	0.79	1.14	1.48	1.81	2.45	3.07	3.38	2.74	2.17	1.77	1.49	1.18	0.97	0.80	0.70	0.55	0.44	0.32	0.24	0.19	0.16
16	0.05	0.13	0.24	0.46	0.84	1.22	1.58	1.94	2.63	3.29	3.62	3.00	2.39	1.96	1.64	1.30	1.06	0.89	0.76	0.60	0.50	0.35	0.27	0.21	0.17
17	0.07	0.13	0.25	0.48	0.91	1.30	1.69	2.07	2.80	3.51	3.86	3.30	2.61	2.15	1.80	1.42	1.17	0.98	0.83	0.66	0.54	0.39	0.30	0.23	0.19
18	0.07	0.15	0.28	0.52	0.97	1.39	1.80	2.20	2.98	3.74	4.10	3.59	2.84	2.33	1.96	1.56	1.27	1.06	0.91	0.72	0.59	0.42	0.32	0.25	-
19	0.07	0.16	0.30	0.55	1.02	1.48	1.90	2.33	3.16	3.96	4.36	3.89	3.08	2.53	2.12	1.68	1.38	1.15	0.98	0.78	0.64	0.46	0.35	0.28	-
20	0.07	0.16	0.31	0.58	1.09	1.56	2.02	2.47	3.34	4.18	4.60	4.20	3.34	2.74	2.29	1.81	1.49	1.25	1.06	0.84	0.70	0.50	0.38	0.30	-
21	0.08	0.17	0.32	0.62	1.14	1.64	2.13	2.60	3.53	4.41	4.85	4.52	3.59	2.94	2.47	1.96	1.60	1.34	1.14	0.91	0.74	0.54	0.40	0.32	-
22	0.08	0.19	0.35	0.64	1.19	1.73	2.24	2.74	3.70	4.64	5.11	4.85	3.85	3.15	2.64	2.09	1.72	1.43	1.22	0.98	0.79	0.58	0.43	0.35	-
23	0.08	0.19	0.36	0.67	1.26	1.81	2.35	2.87	3.89	4.87	5.35	5.19	4.12	3.37	2.82	2.24	1.84	1.54	1.31	1.05	0.86	0.60	0.47	0.36	-
24	0.09	0.20	0.38	0.71	1.31	1.89	2.45	3.00	4.06	5.10	5.61	5.53	4.39	3.59	3.00	2.39	1.96	1.64	1.39	1.11	0.91	0.64	0.50	0.39	-
25	0.09	0.21	0.39	0.74	1.38	1.98	2.57	3.14	4.25	5.32	5.86	5.87	4.67	3.82	3.19	2.53	2.08	1.74	1.49	1.18	0.97	0.70	0.52	-	-
26	0.09	0.21	0.42	0.76	1.43	2.07	2.68	3.27	4.44	5.57	6.12	6.24	4.95	4.05	3.39	2.70	2.20	1.85	1.58	1.25	1.02	0.74	0.56	-	-
28	0.11	0.24	0.44	0.83	1.56	2.24	2.90	3.55	4.80	6.02	6.62	6.96	5.53	4.52	3.80	3.00	2.47	2.07	1.76	1.39	1.14	0.82	0.62	-	-
30	0.11	0.25	0.48	0.90	1.68	2.41	3.12	3.82	5.18	6.49	7.13	7.72	6.13	5.02	4.20	3.34	2.74	2.29	1.96	1.56	1.27	0.91	0.70	-	-
32	0.12	0.28	0.51	0.97	1.80	2.59	3.35	4.10	5.55	6.96	7.64	8.50	6.75	5.53	4.63	3.67	3.00	2.52	2.15	1.70	1.39	1.01	-	-	-
35	0.13	0.31	0.56	1.06	1.98	2.86	3.69	4.52	6.12	7.67	8.42	9.74	7.72	6.32	5.30	4.20	3.45	2.88	2.47	1.96	1.60	1.14	-	-	-
40	0.16	0.35	0.66	1.22	2.29	3.30	4.26	5.22	7.07	8.85	9.74	11.47	9.44	7.72	6.48	5.14	4.20	3.53	3.00	2.39	1.96	1.39	-	-	-
45	0.17	0.40	0.75	1.39	2.60	3.74	4.84	5.93	8.02	10.06	11.05	13.02	11.25	9.21	7.72	6.13	5.02	4.20	3.59	2.84	2.33	-	-	-	-

Nota:
1. Cuando se utilizan conectores acodados (medios) (offset links, OL) de un paso, las clasificaciones de caballos de fuerza representan el 80 % de los valores anteriores. Se pueden utilizar conectores acodados (medios) de dos pasos (two pitch offset links, 2POL) al 100 % de los valores anteriores.
2. Multiplique el valor indicado anteriormente por el factor multihileras (página 251, tabla 2) para obtener los caballos de fuerza de transmisión de la cadena multihileras.
3. Si desea obtener una explicación sobre los sistemas de lubricación A, B y C, consulte las páginas 257 y 258. Consulte a Tsubaki para conocer el uso de clasificaciones de caballos de fuerza que figuran a la derecha de la línea divisoria.
4. Consulte la página 251, "Procedimientos para seleccionar una cadena de rodillos".

N.º 40

TSUBAKI
PASO DE 1/2"

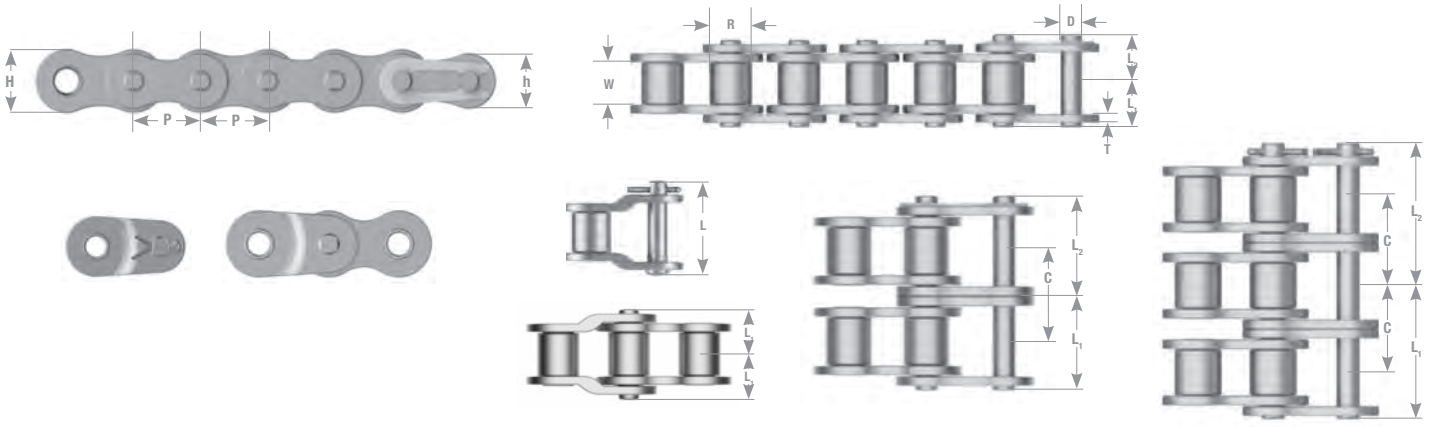

	P	Diám. de rodillo	W	T	H	h	D
40	0.500	0.312	0.312	0.060	0.472	0.409	0.156

Número de cadena TSUBAKI	Cantidad de hileras	L1+L2	L1	L2	L	Paso transversal C	Tipo de pasador	Carga de rotura mín. norma ANSI {lb}	Carga de rotura promedio de Tsubaki	Carga máxima permitida	Peso aproximado en libras/pies
40RB	1	0.717	0.325	0.392	0.717	0.566	Remachado	3,125	4,290	810	0.43
40-2RB	2	1.283	0.608	0.675	1.319		Remachado	6,250	8,580	1370	0.85
40-3RB	3	1.843	0.892	0.951	1.886		Remachado	9,376	12,870	2020	1.28
40-4RB	4	2.409	1.177	1.232	2.453		Remachado	12,500	17,160	2670	1.7
40-5RB	5	2.980	1.461	1.520	3.024		Remachado	15,625	21,450	3150	2.12
40-6RB	6	3.547	1.744	1.803	3.591		Remachado	18,750	25,740	3720	2.55

Nota:
1. La designación "RB" indica en cajas de 10 pies/remachado. Hay unidades en inventario con chaveta, cortadas a medida y en carretes disponibles a pedido.
2. La carga máxima permitida cuando se utiliza un conector acodado (medio) (OL) de un paso representa el 65 % de los valores anteriores.
3. La carga máxima permitida cuando se utiliza un conector acodado (medio) (2POL) de dos pasos representa el 100 % de los valores anteriores.

Cant. de dientes de rueda dentada pequeña	Velocidad máxima - Rueda dentada pequeña (RPM)																								
	10	25	50	100	200	300	400	500	700	900	1000	1200	1400	1600	1800	2100	2400	2700	3000	3500	4000	5000	6000	7000	8000
	Sistema de lubricación																								
	A									B														C	
11	0.08	0.19	0.35	0.64	1.21	1.73	2.24	2.74	3.70	4.65	5.11	6.02	6.81	5.58	4.67	3.70	3.03	2.55	2.15	1.72	1.41	1.01	0.76	0.62	0.50
12	0.09	0.20	0.38	0.71	1.31	1.90	2.47	3.00	4.08	5.11	5.62	6.61	7.60	6.36	5.31	4.22	3.45	2.90	2.47	1.96	1.60	1.14	0.87	0.68	0.58
13	0.09	0.23	0.42	0.76	1.43	2.07	2.68	3.29	4.44	5.57	6.13	7.21	8.29	7.16	5.99	4.76	3.89	3.26	2.79	2.21	1.81	1.29	0.98	0.78	0.64
14	0.11	0.24	0.44	0.83	1.56	2.24	2.91	3.55	4.81	6.03	6.64	7.82	8.97	8.01	6.71	5.31	4.36	3.65	3.11	2.47	2.02	1.45	1.10	0.87	0.71
15	0.11	0.25	0.48	0.90	1.68	2.41	3.14	3.84	5.19	6.50	7.15	8.42	9.67	8.88	7.43	5.89	4.83	4.04	3.45	2.74	2.24	1.60	1.22	0.97	0.79
16	0.12	0.28	0.52	0.97	1.80	2.59	3.35	4.10	5.55	6.97	7.66	9.03	10.4	9.79	8.18	6.49	5.31	4.45	3.81	3.02	2.47	1.77	1.34	1.07	0.87
17	0.13	0.30	0.55	1.03	1.92	2.76	3.58	4.39	5.93	7.44	8.18	9.64	11.1	10.7	8.97	7.11	5.82	4.88	4.17	3.31	2.71	1.94	1.48	1.17	0.97
18	0.13	0.31	0.59	1.10	2.04	2.95	3.81	4.67	6.32	7.91	8.70	10.2	11.8	11.7	9.76	7.75	6.34	5.31	4.55	3.61	2.96	2.11	1.60	1.27	-
19	0.15	0.34	0.62	1.17	2.17	3.12	4.05	4.95	6.69	8.39	9.23	10.9	12.5	12.7	10.5	8.41	6.88	5.77	4.92	3.92	3.21	2.29	1.74	1.38	-
20	0.16	0.35	0.66	1.23	2.29	3.30	4.28	5.23	7.07	8.86	9.75	11.5	13.2	13.7	11.1	9.08	7.43	6.22	5.31	4.22	3.45	2.47	1.88	1.49	-
21	0.16	0.38	0.70	1.29	2.41	3.47	4.51	5.51	7.46	9.35	10.3	12.1	13.9	14.8	12.4	9.76	7.99	6.71	5.73	4.55	3.71	2.66	2.02	1.60	-
22	0.17	0.39	0.72	1.35	2.53	3.66	4.73	5.79	7.84	9.83	10.8	12.7	14.6	15.8	13.2	10.5	8.57	7.19	6.13	4.87	3.98	2.86	2.17	1.72	-
23	0.17	0.42	0.76	1.42	2.67	3.84	4.98	6.07	8.22	10.3	11.3	13.4	15.3	16.9	14.1	11.2	9.16	7.68	6.56	5.20	4.26	3.06	2.32	1.84	-
24	0.19	0.43	0.80	1.49	2.79	4.02	5.20	6.36	8.61	10.8	11.9	13.9	16.1	18.0	15.0	11.9	9.76	8.18	7.00	5.54	4.55	3.25	2.47	1.96	-
25	0.20	0.44	0.83	1.56	2.91	4.20	5.44	6.65	9.00	11.3	12.4	14.6	16.8	18.9	16.0	12.7	10.4	8.70	7.43	5.89	4.83	3.45	2.63	-	-
26	0.20	0.47	0.87	1.62	3.04	4.39	5.67	6.93	9.39	11.8	12.9	15.3	17.6	19.7	17.0	13.5	11.0	9.24	7.89	6.25	5.12	3.66	2.76	-	-
28	0.23	0.51	0.95	1.77	3.30	4.75	6.14	7.51	10.2	12.8	14.1	16.5	19.0	21.5	19.0	15.0	12.3	10.3	8.81	7.00	5.73	4.09	3.11	-	-
30	0.24	0.55	1.02	1.90	3.55	5.11	6.62	8.10	11.0	13.7	15.2	17.8	20.4	23.1	21.1	16.8	13.5	11.4	9.76	7.75	6.34	4.55	3.45	-	-
32	0.25	0.59	1.09	2.04	3.81	5.48	7.09	8.68	11.7	14.8	16.2	19.0	21.9	24.7	23.2	18.4	15.0	12.6	10.8	8.54	7.00	5.00	-	-	-
35	0.28	0.64	1.21	2.24	4.20	6.03	7.82	9.56	12.9	16.2	17.8	21.1	24.1	27.2	26.6	21.1	17.2	14.3	12.3	9.76	7.99	5.73	-	-	-
40	0.32	0.75	1.39	2.59	4.84	6.97	9.04	11.1	14.9	18.8	20.7	24.3	27.9	31.5	32.5	25.7	21.1	17.6	15.0	11.9	9.76	7.00	-	-	-
45	0.38	0.84	1.58	2.95	5.50	7.93	10.3	12.5	17.0	21.3	23.5	27.6	31.6	35.7	38.6	30.6	25.1	21.1	18.0	14.2	11.7	-	-	-	-

Nota:
1. Cuando se utilizan conectores acodados (medios) (offset links, OL) de un paso, las clasificaciones de caballos de fuerza representan el 80 % de los valores anteriores. Se pueden utilizar conectores acodados (medios) de dos pasos (two pitch offset links, 2POL) al 100 % de los valores anteriores.
2. Multiplique el valor indicado anteriormente por el factor multihileras (página 251, tabla 2) para obtener los caballos de fuerza de transmisión de la cadena multihileras.
3. Si desea obtener una explicación sobre los sistemas de lubricación A, B y C, consulte las páginas 257 y 258. Consulte a Tsubaki para conocer el uso de clasificaciones de caballos de fuerza que figuran a la derecha de la línea divisoria.
4. Consulte la página 251, "Procedimientos para seleccionar una cadena de rodillos".

N.º 50

PASO DE 5/8”

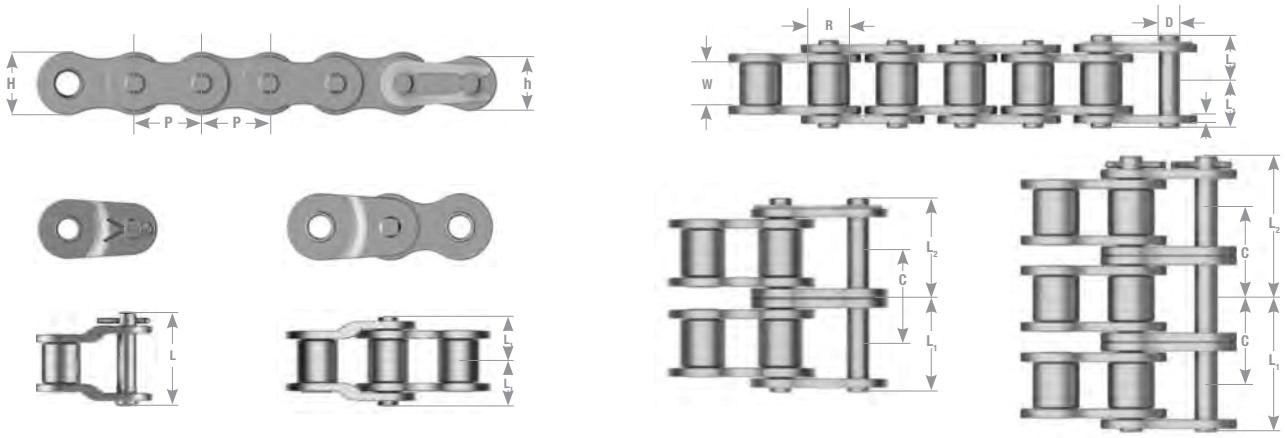

	P	Diám. de rodillo	W	T	H	h	D
50	0.625	0.400	0.375	0.080	0.591	0.512	0.200

Número de cadena TSUBAKI	Cantidad de hileras	L1+L2	L1	L2	L	Paso transversal C	Tipo de pasador	Carga de rotura mín. norma ANSI {lb}	Carga de rotura promedio de Tsubaki	Carga máxima permitida	Peso aproximado en libras/pies
50RB	1	0.874	0.406	0.469	0.890	0.713	Remachado	4,880	7,050	1,430	0.70
50-2RB	2	1.594	0.762	0.833	1.646		Remachado	9,760	14,100	2,430	1.39
50-3RB	3	2.307	1.118	1.189	2.358		Remachado	14,640	21,150	3,580	2.08
50-4RB	4	3.020	1.474	1.545	3.075		Remachado	-	28,200	4,730	2.76
50-5RB	5	3.732	1.831	1.902	3.787		Remachado	-	35,250	5,590	3.45
50-6RB	6	4.449	2.189	2.260	4.504		Remachado	-	42,300	6,590	4.14

Nota:
1. La designación "RB" indica en cajas de 10 pies/remachado. Hay unidades en inventario con chaveta, cortadas a medida y en carretes disponibles a pedido.
2. La carga máxima permitida cuando se utiliza un conector acodado (medio) (OL) de un paso representa el 65 % de los valores anteriores.
3. La carga máxima permitida cuando se utiliza un conector acodado (medio) (2POL) de dos pasos representa el 100 % de los valores anteriores.

Cant. de dientes de rueda dentada pequeña	Velocidad máxima - Rueda dentada pequeña (RPM)																								
	10	25	50	100	200	300	400	500	700	900	1000	1200	1400	1600	1800	2100	2400	2700	3000	3500	4000	5000	6000	7000	8000
	Sistema de lubricación																								
	A									B														C	
11	0.16	0.38	0.71	1.33	2.48	3.58	4.64	5.66	7.67	9.62	10.6	10.3	8.14	6.65	5.58	4.43	3.62	3.04	2.59	2.07	1.68	1.41	1.21	1.05	0.93
12	0.19	0.42	0.78	1.46	2.72	3.93	5.10	6.22	8.42	10.6	11.6	11.7	9.27	7.59	6.36	5.04	4.13	3.46	2.95	2.35	1.92	1.61	1.37	1.19	1.05
13	0.20	0.46	0.86	1.60	2.98	4.28	5.55	6.79	9.19	11.5	12.7	13.2	10.4	8.56	7.16	5.70	4.65	3.90	3.33	2.64	2.16	1.81	1.56	1.34	-
14	0.21	0.50	0.93	1.73	3.22	4.64	6.01	7.35	9.95	12.5	13.7	14.8	11.7	9.56	8.02	6.36	5.20	4.36	3.73	2.95	2.43	2.02	1.73	1.50	-
15	0.23	0.54	0.99	1.86	3.47	5.00	6.48	7.93	10.7	13.4	14.8	16.4	13.0	10.6	8.89	7.05	5.77	4.83	4.13	3.27	2.68	2.25	1.92	1.66	-
16	0.25	0.58	1.07	2.00	3.73	5.36	6.95	8.49	11.5	14.3	15.8	18.0	14.3	11.7	9.79	7.76	6.36	5.32	4.55	3.61	2.95	2.47	2.11	1.84	-
17	0.27	0.62	1.14	2.13	3.97	5.73	7.42	9.07	12.3	15.4	16.9	19.7	15.7	12.8	10.7	8.50	6.96	5.83	4.99	3.96	3.23	2.71	2.31	2.01	-
18	0.28	0.66	1.22	2.27	4.22	6.09	7.89	9.64	13.0	16.4	18.0	21.2	17.0	13.9	11.7	9.27	7.59	6.36	5.42	4.30	3.53	2.95	2.52	-	-
19	0.31	0.68	1.29	2.40	4.48	6.45	8.37	10.2	13.8	17.3	19.0	22.5	18.5	15.2	12.7	10.0	8.22	6.89	5.89	4.67	3.82	3.21	2.74	-	-
20	0.32	0.72	1.35	2.53	4.73	6.83	8.84	10.8	14.6	18.4	20.1	23.7	20.0	16.4	13.7	10.8	8.89	7.44	6.36	5.04	4.13	3.46	2.95	-	-
21	0.34	0.76	1.43	2.68	4.99	7.19	9.32	11.4	15.4	19.3	21.2	25.1	21.5	17.6	14.8	11.7	9.57	8.02	6.84	5.42	4.44	3.73	3.18	-	-
22	0.35	0.80	1.50	2.82	5.24	7.56	9.80	12.0	16.2	20.4	22.4	26.3	23.1	18.8	15.8	12.5	10.2	8.60	7.34	5.82	4.76	4.00	3.41	-	-
23	0.38	0.84	1.58	2.95	5.51	7.94	10.3	12.6	17.0	21.3	23.5	27.6	24.7	20.1	16.9	13.4	11.0	9.19	7.84	6.22	5.10	4.28	-	-	-
24	0.39	0.89	1.66	3.08	5.77	8.30	10.8	13.2	17.8	22.4	24.5	29.0	26.3	21.5	18.0	14.3	11.7	9.79	8.35	6.64	5.42	4.55	-	-	-
25	0.40	0.93	1.73	3.23	6.02	8.68	11.3	13.8	18.6	23.3	25.6	30.2	27.9	22.8	19.2	15.2	12.4	10.4	8.89	7.05	5.77	4.83	-	-	-
26	0.43	0.97	1.81	3.37	6.29	9.05	11.7	14.3	19.4	24.4	26.8	31.5	29.6	24.3	20.2	16.1	13.2	11.0	9.43	7.47	6.13	5.14	-	-	-
28	0.46	1.05	1.96	3.65	6.81	9.82	12.7	15.6	21.1	26.4	29.0	34.2	33.1	27.0	22.7	18.0	14.8	12.3	10.5	8.35	6.84	5.74	-	-	-
30	0.50	1.13	2.11	3.93	7.34	10.6	13.7	16.8	22.7	28.4	31.2	36.7	36.7	30.0	25.1	19.8	16.4	13.7	11.7	9.27	7.59	-	-	-	-
32	0.54	1.21	2.27	4.21	7.87	11.3	14.6	18.0	24.3	30.4	33.5	39.4	40.4	33.3	27.8	22.0	18.0	15.2	12.9	10.2	8.35	-	-	-	-
35	0.59	1.33	2.49	4.64	8.66	12.5	16.2	19.7	26.8	33.5	36.9	43.4	46.3	38.1	31.6	25.1	20.7	17.2	14.8	11.7	9.56	-	-	-	-
40	0.67	1.54	2.87	5.36	10.0	14.5	18.6	22.8	31.0	38.8	42.6	50.3	56.5	46.4	38.8	30.7	25.1	21.1	18.0	14.3	-	-	-	-	-
45	0.76	1.74	3.27	6.09	11.4	16.4	21.2	25.9	35.1	44.0	48.4	57.0	65.6	55.1	46.1	36.6	30.0	25.1	21.5	-	-	-	-	-	-

Nota:
1. Cuando se utilizan conectores acodados (medios) (offset links, OL) de un paso, las clasificaciones de caballos de fuerza representan el 80 % de los valores anteriores. Se pueden utilizar conectores acodados (medios) de dos pasos (two pitch offset links, 2POL) al 100 % de los valores anteriores.
2. Multiplique el valor indicado anteriormente por el factor multihileras (página 251, tabla 2) para obtener los caballos de fuerza de transmisión de la cadena multihileras.
3. Si desea obtener una explicación sobre los sistemas de lubricación A, B y C, consulte las páginas 257 y 258. Consulte a Tsubaki para conocer el uso de clasificaciones de caballos de fuerza que figuran a la derecha de la línea divisoria.
4. Consulte la página 251, "Procedimientos para seleccionar una cadena de rodillos".

N.º 60

TSUBAKI

PASO DE 3/4"

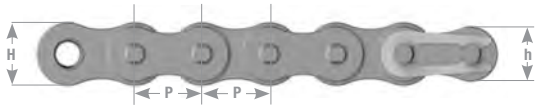



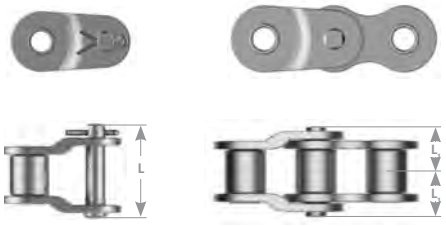

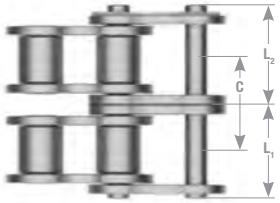

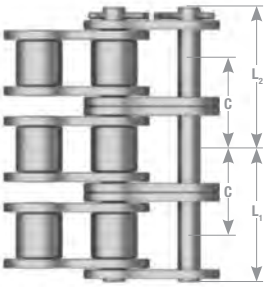

	P	R	W	T	H	h	D
60	0.750	0.469	0.500	0.094	0.713	0.614	0.234

Número de cadena TSUBAKI	Cantidad de hileras	L1+L2	L1	L2	L	Paso transversal C	Tipo de pasador	Carga de rotura mín. norma ANSI {lb}	Carga de rotura promedio de Tsubaki	Carga máxima permitida	Peso aproximado en libras/pies
60RB	1	1.087	0.506	0.581	1.110	0.897	Remachado/ chaveta	7,030	9,920	1,980	1.03
60-2RB	2	1.988	0.955	1.033	2.071		Remachado	14,060	19,840	3,370	2.04
60-3RB	3	2.906	1.404	1.502	2.972		Remachado	21,090	29,760	4,960	3.05
60-4RB	4	3.803	1.852	1.951	3.870		Remachado	-	39,680	6,550	4.06
60-5RB	5	4.705	2.303	2.402	4.772		Remachado	-	49,600	7,740	5.07
60-6RB	6	5.606	2.752	2.854	5.669		Remachado	-	59,520	9,130	6.08

Nota:
1. La designación "RB" indica en cajas de 10 pies/remachado. Hay unidades en inventario con chaveta, cortadas a medida y en carretes disponibles a pedido.
2. La carga máxima permitida cuando se utiliza un conector acodado (medio) (OL) de un paso representa el 65 % de los valores anteriores.
3. La carga máxima permitida cuando se utiliza un conector acodado (medio) (2POL) de dos pasos representa el 100 % de los valores anteriores.

Cant. de dientes de rueda dentada pequeña	Velocidad máxima - Rueda dentada pequeña (RPM)																								
	10	25	50	100	150	200	300	400	500	600	700	800	900	1000	1100	1200	1400	1600	1800	2000	2500	3000	3500	4000	4500
	Sistema de lubricación																								
	A							B															C		
11	0.30	0.67	1.26	2.35	3.39	4.39	6.32	8.19	10.0	11.8	13.5	15.3	17.0	15.6	13.5	11.9	9.41	7.70	6.45	5.51	3.94	3.00	2.39	1.94	1.64
12	0.32	0.74	1.38	2.59	3.71	4.81	6.95	9.00	11.0	13.0	14.9	16.8	18.6	17.8	15.6	13.5	10.7	8.77	7.35	6.29	4.49	3.42	2.71	2.23	1.86
13	0.35	0.80	1.52	2.82	4.06	5.26	7.58	9.80	12.0	14.1	16.2	18.2	20.4	20.1	17.4	15.2	12.1	9.90	8.30	7.08	5.07	3.85	3.06	2.51	-
14	0.39	0.87	1.64	3.06	4.40	5.70	8.21	10.6	13.0	15.3	17.6	19.8	22.0	22.4	19.4	17.0	13.5	11.1	9.27	7.91	5.66	4.32	3.42	2.80	-
15	0.42	0.94	1.76	3.29	4.73	6.13	8.84	11.5	13.9	16.5	18.9	21.3	23.7	24.8	21.6	18.8	15.0	12.3	10.3	8.77	6.29	4.77	3.80	3.10	-
16	0.44	1.01	1.89	3.53	5.08	6.57	9.47	12.3	15.0	17.7	20.2	22.9	25.5	27.4	23.7	20.9	16.5	13.5	11.3	9.67	6.92	5.26	4.17	3.42	-
17	0.47	1.09	2.01	3.77	5.42	7.03	10.1	13.1	16.0	18.9	21.7	24.4	27.2	29.9	26.0	22.9	18.1	14.8	12.4	10.6	7.58	5.77	4.57	3.74	-
18	0.51	1.15	2.15	4.00	5.77	7.47	10.8	13.9	17.0	20.1	23.1	26.0	29.0	31.8	28.3	24.9	19.7	16.1	13.5	11.5	8.26	6.29	4.99	4.08	-
19	0.54	1.22	2.28	4.24	6.12	7.91	11.4	14.8	18.1	21.3	24.4	27.6	30.7	33.7	30.7	27.1	21.5	17.6	14.6	12.5	8.96	6.81	5.40	4.43	-
20	0.56	1.29	2.40	4.48	6.46	8.37	12.1	15.6	19.0	22.5	25.9	29.1	32.5	35.7	33.1	29.2	23.1	18.9	15.8	13.5	9.67	7.35	5.83	-	-
21	0.59	1.35	2.53	4.73	6.81	8.82	12.7	16.5	20.1	23.7	27.2	30.7	34.2	37.5	35.7	31.5	24.8	20.2	17.0	14.5	10.4	7.91	6.29	-	-
22	0.63	1.42	2.67	4.98	7.16	9.28	13.4	17.3	21.2	24.9	28.7	32.3	35.9	39.4	38.2	33.8	26.6	21.9	18.2	15.6	11.1	8.49	6.73	-	-
23	0.66	1.50	2.79	5.22	7.51	9.74	14.1	18.1	22.3	26.1	30.0	33.9	37.7	41.4	40.9	36.1	28.4	23.3	19.4	16.8	11.9	9.08	7.19	-	-
24	0.68	1.57	2.92	5.46	7.87	10.2	14.6	19.0	23.2	27.4	31.5	35.5	39.4	43.3	43.6	38.2	30.3	24.8	20.8	17.8	12.7	9.67	7.67	-	-
25	0.72	1.64	3.06	5.71	8.22	10.6	15.3	19.8	24.3	28.6	32.9	37.1	41.2	45.3	46.4	40.6	32.2	26.4	22.1	18.9	13.5	10.3	8.15	-	-
26	0.75	1.72	3.19	5.95	8.58	11.1	16.0	20.8	25.3	29.9	34.3	38.8	43.0	47.3	49.2	43.2	34.2	28.0	23.5	20.0	14.3	10.9	8.65	-	-
28	0.82	1.85	3.46	6.45	9.29	12.0	17.3	22.4	27.5	32.3	37.1	42.0	46.7	51.2	55.0	48.3	38.2	31.4	26.1	22.4	16.0	12.2	-	-	-
30	0.87	2.00	3.73	6.95	10.0	13.0	18.6	24.1	29.6	34.9	40.1	45.2	50.2	55.3	60.2	53.5	42.4	34.7	29.1	24.8	17.8	13.5	-	-	-
32	0.94	2.15	4.00	7.46	10.7	13.9	20.0	25.9	31.8	37.4	42.9	48.4	53.8	59.1	64.5	58.9	46.7	38.2	32.1	27.4	19.6	14.9	-	-	-
35	1.03	2.36	4.40	8.21	11.8	15.3	22.1	28.6	35.0	41.2	47.3	53.4	59.3	65.2	71.1	67.5	53.4	43.7	36.6	31.4	22.4	17.0	-	-	-
40	1.19	2.72	5.08	9.48	13.7	17.7	25.5	33.0	40.4	47.6	54.6	61.6	68.5	75.4	82.1	82.3	65.7	53.5	44.8	38.2	27.4	-	-	-	-
45	1.35	3.10	5.77	10.8	15.6	20.1	29.0	37.5	45.9	54.0	62.1	70.0	77.8	85.6	93.2	98.3	78.4	63.7	53.4	45.6	32.6	-	-	-	-

Nota:
1. Cuando se utilizan conectores acodados (medios) (offset links, OL) de un paso, las clasificaciones de caballos de fuerza representan el 80 % de los valores anteriores. Se pueden utilizar conectores acodados (medios) de dos pasos (two pitch offset links, 2POL) al 100 % de los valores anteriores.
2. Multiplique el valor indicado anteriormente por el factor multihileras (página 251, tabla 2) para obtener los caballos de fuerza de transmisión de la cadena multihileras.
3. Si desea obtener una explicación sobre los sistemas de lubricación A, B y C, consulte las páginas 257 y 258. Consulte a Tsubaki para conocer el uso de clasificaciones de caballos de fuerza que figuran a la derecha de la línea divisoria.
4. Consulte la página 251, "Procedimientos para seleccionar una cadena de rodillos".

N.º 80

PASO DE 1”

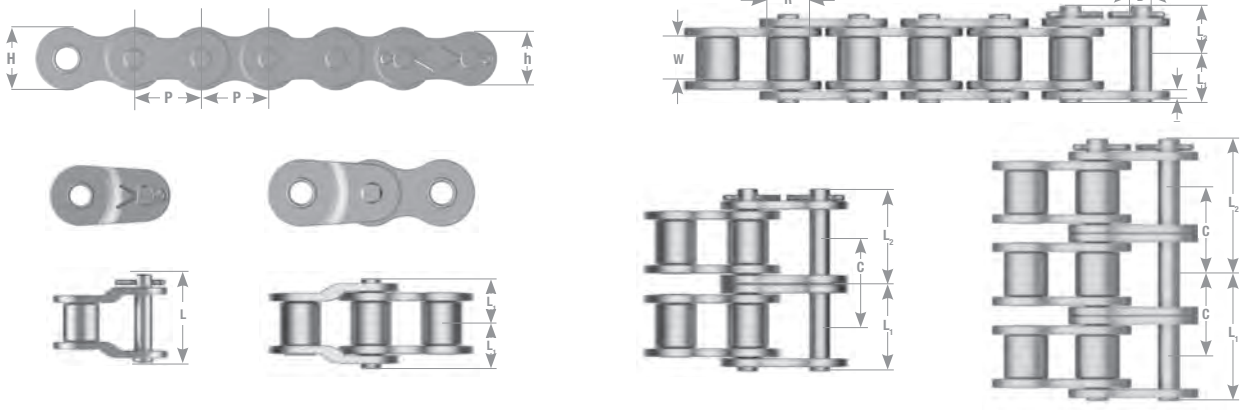

	P	Diám. de rodillo	W	T	H	h	D
80	1.000	0.625	0.625	0.125	0.949	0.819	0.312

Número de cadena TSUBAKI	Cantidad de hileras	L1+L2	L1	L2	L	Paso transversal C	Tipo de pasador	Carga de rotura mín. norma ANSI {lb}	Carga de rotura prom. de Tsubaki	Carga máxima permitida	Peso aproximado en libras/pies
80RB	1	1.398	0.640	0.758	1.441	1.153	Remachado/ chaveta	12,500	17,640	3300	1.79
80-2RB	2	2.552	1.217	1.335	2.657		Remachado	25 000	35,300	5,620	3.54
80-3RB	3	3.705	1.795	1.910	3.815		Remachado	37,500	52,900	8,270	5.30
80-4RB	4	4.862	2.372	2.490	4.972		Remachado	50 000	70,500	10,900	7.06
80-5RB	5	6.020	2.951	3.069	6.126		Remachado	62,504	88,200	12,900	8.81
80-6RB	6	7.170	3.528	3.642	7.280		Remachado	75,000	105,800	15,200	10.57

Nota:
1. La designación "RB" indica en cajas de 10 pies/remachado. Hay unidades en inventario con chaveta, cortadas a medida y en carretes disponibles a pedido.
2. La carga máxima permitida cuando se utiliza un conector acodado (medio) (OL) de un paso representa el 65 % de los valores anteriores.
3. La carga máxima permitida cuando se utiliza un conector acodado (medio) (2POL) de dos pasos representa el 100 % de los valores anteriores.

Cant. de dientes de rueda dentada pequeña	Velocidad máxima - Rueda dentada pequeña (RPM)																								
	10	25	50	100	150	200	300	400	500	600	700	800	900	1000	1100	1200	1400	1600	1800	2000	2200	2400	2700	3000	3400
	Sistema de lubricación																								
	A					B													C						
11	0.89	2.01	3.75	7.01	10.1	13.1	18.9	24.4	29.9	30.3	30.3	27.4	22.9	19.6	17.0	14.9	11.8	9.70	8.13	6.93	6.01	5.28	4.43	3.78	1.70
12	0.97	2.21	4.13	7.71	11.1	14.3	20.7	26.8	32.9	33.4	33.4	31.2	26.1	22.4	19.4	17.0	13.5	11.1	9.25	7.90	6.85	6.01	5.04	4.30	-
13	1.06	2.41	4.51	8.41	12.1	15.7	22.5	29.2	35.8	36.3	36.3	35.3	29.5	25.2	21.9	19.2	15.2	12.5	10.4	8.92	7.72	6.79	5.69	4.85	-
14	1.14	2.61	4.88	9.11	13.1	17.0	24.4	31.6	38.8	39.4	39.4	39.4	33.0	28.2	24.4	21.5	17.0	13.9	11.7	10.0	8.64	7.58	6.36	5.42	-
15	1.23	2.82	5.26	9.80	14.1	18.2	26.4	34.2	41.7	43.7	43.7	43.7	36.6	31.2	27.1	23.7	18.9	15.4	12.9	11.1	9.57	8.41	7.04	6.01	-
16	1.33	3.02	5.63	10.5	15.2	19.6	28.3	36.6	44.8	48.1	48.1	48.1	40.4	34.5	29.8	26.1	20.8	17.0	14.2	12.2	10.6	9.25	7.76	6.62	-
17	1.41	3.22	6.02	11.2	16.2	20.9	30.2	39.2	47.7	52.7	52.7	52.7	44.1	37.7	32.7	28.7	22.8	18.6	15.6	13.3	11.6	10.1	8.50	7.25	-
18	1.50	3.43	6.40	11.9	17.2	22.3	32.1	41.6	50.8	57.4	57.4	57.4	48.1	41.0	35.5	31.2	24.8	20.2	17.0	14.5	12.6	11.1	9.25	7.90	-
19	1.58	3.63	6.79	12.7	18.2	23.6	34.1	44.1	53.9	61.7	61.7	61.7	52.2	44.5	38.6	33.9	27.0	22.0	18.5	15.7	13.7	12.0	10.0	8.57	-
20	1.66	3.85	7.17	13.4	19.3	24.9	35.9	46.7	57.0	65.3	65.3	65.3	56.3	48.1	41.7	36.6	29.1	23.7	20.0	17.0	14.8	12.9	10.8	-	-
21	1.76	4.05	7.56	14.1	20.4	26.3	38.0	49.1	60.1	68.8	68.8	68.8	60.6	51.8	44.9	39.4	31.2	25.6	21.5	18.2	15.8	13.9	11.7	-	-
22	1.84	4.26	7.95	14.9	21.3	27.6	39.8	51.6	63.2	72.3	72.3	72.3	65.0	55.5	48.1	42.2	33.5	27.4	22.9	19.6	17.0	14.9	12.5	-	-
23	1.92	4.47	8.34	15.6	22.4	29.1	41.8	54.2	66.2	75.9	75.9	75.9	69.5	59.3	51.4	45.2	35.8	29.4	24.5	20.9	18.2	16.0	13.4	-	-
24	2.00	4.68	8.73	16.4	23.5	30.4	43.9	56.7	69.3	79.5	79.5	79.5	74.0	63.3	54.8	48.1	38.2	31.2	26.1	22.4	19.4	17.0	14.2	-	-
25	2.09	4.89	9.13	17.0	24.5	31.8	45.7	59.3	72.5	83.0	83.0	83.0	78.7	67.2	58.3	51.1	40.6	33.3	27.9	23.7	20.7	18.1	15.2	-	-
26	2.17	5.10	9.52	17.7	25.6	33.1	47.7	61.8	75.6	86.6	86.6	86.6	83.5	71.3	61.8	54.3	43.0	35.3	29.5	25.2	21.9	19.2	16.1	-	-
28	2.33	5.53	10.3	19.3	27.8	35.9	51.8	67.1	81.9	93.9	93.9	93.9	93.3	79.7	69.1	60.6	48.1	39.4	33.0	28.2	24.4	21.5	-	-	-
30	2.51	5.95	11.1	20.8	29.9	38.8	55.8	72.1	88.2	104	104	104	104	88.4	76.6	67.2	53.4	43.7	36.6	31.2	27.1	23.7	-	-	-
32	2.67	6.38	11.9	22.3	32.1	41.4	59.8	77.4	94.7	112	114	114	114	97.4	84.4	74.0	58.7	48.1	40.4	34.5	29.8	26.1	-	-	-
35	2.92	7.03	13.1	24.5	35.3	45.7	65.8	85.3	104	123	130	130	130	111	96.6	84.8	67.2	55.0	46.1	39.4	34.2	-	-	-	-
40	3.34	8.13	15.2	28.3	40.8	52.8	76.0	98.6	120	142	153	153	153	135	118	104	82.2	67.2	56.3	48.1	20.0	-	-	-	-
45	3.75	9.23	17.2	32.2	46.3	59.9	86.4	112	137	161	174	174	174	162	141	124	98.0	80.2	67.2	54.2	-	-	-	-	-

Nota:
1. Cuando se utilizan conectores acodados (medios) (offset links, OL) de un paso, las clasificaciones de caballos de fuerza representan el 80 % de los valores anteriores. Se pueden utilizar conectores acodados (medios) de dos pasos (two pitch offset links, 2POL) al 100 % de los valores anteriores.
2. Multiplique el valor indicado anteriormente por el factor multihileras (página 251, tabla 2) para obtener los caballos de fuerza de transmisión de la cadena multihileras.
3. Si desea obtener una explicación sobre los sistemas de lubricación A, B y C, consulte las páginas 257 y 258. Consulte a Tsubaki para conocer el uso de clasificaciones de caballos de fuerza que figuran a la derecha de la línea divisoria.
4. Consulte la página 251, "Procedimientos para seleccionar una cadena de rodillos".

N.º 100

TSUBAKI

PASO DE 1 1/4"

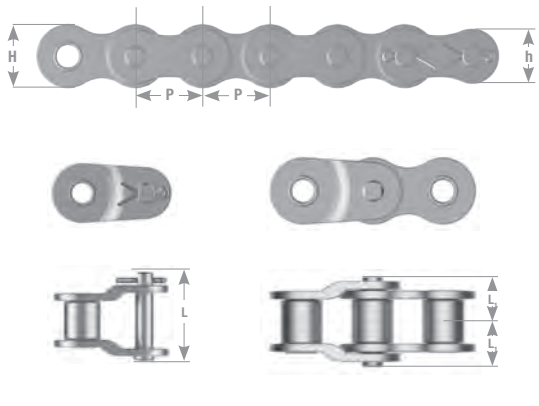

	P	R	W	T	H	h	D
100	1.250	0.750	0.750	0.156	1.185	1.024	0.375

Número de cadena TSUBAKI	Cantidad de hileras	L1+L2	L1	L2	L	Paso transversal C	Tipo de pasador	Carga de rotura mín. norma ANSI {lb}	Carga de rotura promedio de Tsubaki	Carga máxima permitida	Peso aproximado en libras/pies
100RB	1	1.677	0.778	0.900	1.720	1.408	Remachado/ chaveta	19,530	26,460	5,070	2.68
100-2RB	2	3.091	1.484	1.606	3.209		Remachado/ chaveta	39,060	52,910	8,620	5.27
100-3RB	3	4.504	2.191	2.313	4.618		Remachado	58,590	79,370	12,680	7.91
100-4RB	4	5.913	2.896	3.018	6.028		Remachado	78,160	105,820	16,730	10.55
100-5RB	5	7.327	3.602	3.724	7.437		Remachado	97,650	132,280	19,780	13.12
100-6RB	6	8.740	4.309	4.431	8.846		Remachado	111,190	158,730	23,320	15.78

Nota:
1. La designación "RB" indica en cajas de 10 pies/remachado. Hay unidades en inventario con chaveta, cortadas a medida y en carretes disponibles a pedido.
2. La carga máxima permitida cuando se utiliza un conector acodado (medio) (OL) de un paso representa el 65 % de los valores anteriores.
3. La carga máxima permitida cuando se utiliza un conector acodado (medio) (2POL) de dos pasos representa el 100 % de los valores anteriores.

Cant. de dientes de rueda dentada pequeña	Velocidad máxima - Rueda dentada pequeña (RPM)																								
	10	25	50	100	150	200	300	400	500	600	700	800	900	1000	1100	1200	1300	1400	1600	1800	2000	2200	2400	2600
	Sistema de lubricación																								
	A				B											C									
11	1.70	3.88	7.23	13.5	19.4	25.2	36.2	44.0	44.0	44.0	40.1	32.7	27.5	23.5	20.4	17.8	15.8	14.2	11.6	9.71	8.29	7.19	6.30	1.29
12	1.86	4.25	7.94	14.8	21.3	27.6	39.8	48.4	48.4	48.4	45.6	37.4	31.2	26.7	23.2	20.4	18.0	16.1	13.2	11.1	9.45	8.19	7.19	-
13	2.04	4.64	8.65	16.1	23.2	30.2	43.4	52.7	52.7	52.7	51.5	42.1	35.3	30.2	26.1	22.9	20.4	18.2	14.9	12.5	10.7	9.24	8.10	-
14	2.20	5.03	9.37	17.4	25.2	32.6	47.1	57.5	57.5	57.5	57.5	47.1	39.4	33.7	29.2	25.6	22.7	20.4	16.6	13.9	11.9	10.3	9.07	-
15	2.37	5.42	10.1	18.9	27.1	35.1	50.7	63.8	63.8	63.8	63.8	52.2	43.7	37.4	32.3	28.4	25.2	22.5	18.5	15.4	13.2	11.5	10.0	-
16	2.55	5.81	10.8	20.2	29.1	37.7	54.3	70.3	70.3	70.3	70.3	57.5	48.1	41.2	35.7	31.2	27.8	24.8	20.4	17.0	14.5	12.6	11.1	-
17	2.72	6.20	11.6	21.6	31.1	40.2	58.1	75.1	77.0	77.0	77.0	63.0	52.8	45.1	39.0	34.3	30.4	27.2	22.3	18.6	16.0	13.8	-	-
18	2.88	6.60	12.3	22.9	33.1	42.8	61.7	79.9	83.8	83.8	83.8	68.7	57.5	49.1	42.5	37.4	33.1	29.6	24.3	20.4	17.3	15.0	-	-
19	3.04	6.99	13.0	24.3	35.0	45.5	65.4	84.8	90.9	90.9	90.9	74.4	62.4	53.2	46.1	40.5	35.9	32.2	26.3	22.0	18.8	16.4	-	-
20	3.21	7.39	13.8	25.7	37.0	48.0	69.1	89.6	96.4	96.4	96.4	80.3	67.3	57.5	49.9	43.7	38.8	34.7	28.4	23.9	20.4	17.6	-	-
21	3.37	7.79	14.5	27.1	39.0	50.6	72.8	94.4	102	102	102	86.5	72.4	61.8	53.6	47.1	41.7	37.4	30.6	25.6	21.9	18.9	-	-
22	3.53	8.18	15.3	28.6	41.0	53.2	76.6	99.2	107	107	107	92.7	77.6	66.4	57.5	50.4	44.8	40.1	32.7	27.5	23.5	20.4	-	-
23	3.69	8.58	16.1	29.9	43.0	55.8	80.3	104	112	112	112	99.1	83.0	70.9	61.4	53.9	47.9	42.8	35.0	29.4	25.1	7.74	-	-
24	3.88	9.00	16.8	31.4	45.1	58.5	84.2	109	117	117	117	106	88.5	75.6	65.6	57.5	51.0	45.6	37.4	31.2	26.7	-	-	-
25	4.01	9.40	17.6	32.7	47.2	61.0	88.0	114	123	123	123	112	94.1	80.3	69.6	61.2	54.2	48.5	39.7	33.3	28.4	-	-	-
26	4.17	9.80	18.2	34.2	49.2	63.7	91.7	119	128	128	128	119	99.8	85.3	73.9	64.9	57.5	51.5	42.1	35.3	30.2	-	-	-
28	4.49	10.6	19.8	37.0	53.2	69.1	99.4	129	138	138	138	133	112	95.2	82.6	72.4	64.2	57.5	47.1	39.4	33.7	-	-	-
30	4.81	11.4	21.3	39.8	57.4	74.4	107	138	149	149	149	148	124	106	91.6	80.3	71.3	63.8	52.2	43.7	10.1	-	-	-
32	5.14	12.3	22.9	42.8	61.6	79.8	115	149	162	162	162	162	137	116	101	88.5	78.6	70.3	57.5	45.2	-	-	-	-
35	5.62	13.5	25.2	47.1	67.9	87.8	126	164	186	186	186	186	156	133	115	101	89.8	80.3	65.8	55.1	-	-	-	-
40	6.41	15.6	29.1	54.3	78.3	102	146	189	228	228	228	228	190	162	141	124	110	98.2	80.3	-	-	-	-	-
45	7.21	17.7	33.1	61.7	88.9	115	166	215	263	263	263	263	228	194	168	148	131	117	45.3	-	-	-	-	-

Nota:
1. Cuando se utilizan conectores acodados (medios) (offset links, OL) de un paso, las clasificaciones de caballos de fuerza representan el 80 % de los valores anteriores. Se pueden utilizar conectores acodados (medios) de dos pasos (two pitch offset links, 2POL) al 100 % de los valores anteriores.
2. Multiplique el valor indicado anteriormente por el factor multihileras (página 251, tabla 2) para obtener los caballos de fuerza de transmisión de la cadena multihileras.
3. Si desea obtener una explicación sobre los sistemas de lubricación A, B y C, consulte las páginas 257 y 258. Consulte a Tsubaki para conocer el uso de clasificaciones de caballos de fuerza que figuran a la derecha de la línea divisoria.
4. Consulte la página 251, "Procedimientos para seleccionar una cadena de rodillos".

N.º 120

PASO DE 1 1/2"

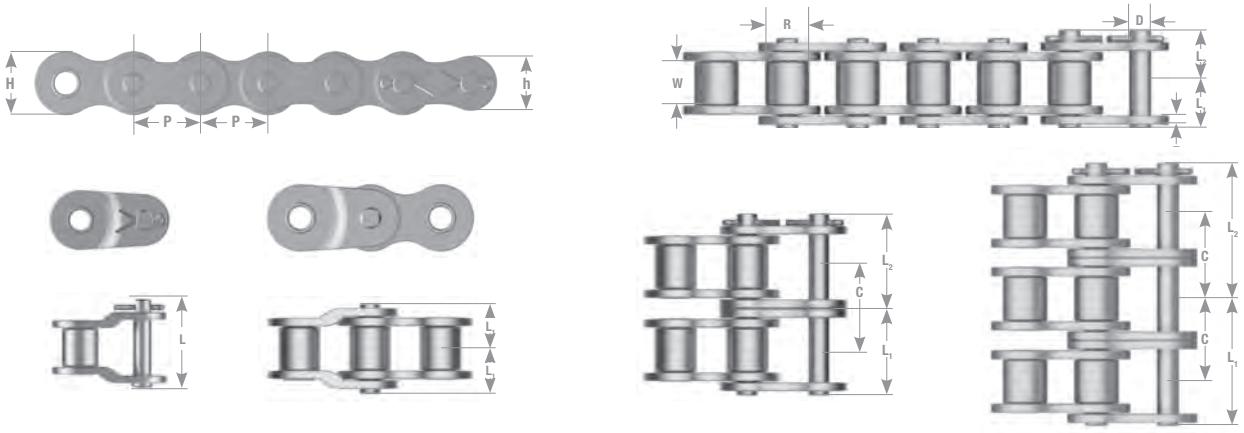

	P	R	W	T	H	h	D
120	1.500	0.875	1.000	0.187	1.425	1.228	0.437

Número de cadena TSUBAKI	Cantidad de hileras	L1+L2	L1	L2	L	Paso transversal C	Tipo de pasador	Carga de rotura mín. norma ANSI {lb}	Carga de rotura promedio de Tsubaki	Carga máxima permitida	Peso aproximado en libras/pies
120RB	1	2.118	0.980	1.138	2.165	1.789	Remachado/ chaveta	28,125	37,480	6,830	3.98
120-2RB	2	3.906	1.874	2.031	4.063		Remachado/ chaveta	56,250	74,960	11,610	7.86
120-3RB	3	5.701	2.772	2.929	5.850		Remachado	84,375	112,440	17,080	11.78
120-4RB	4	7.488	3.665	3.823	7.638		Remachado	112,500	149,920	22,550	15.70
120-5RB	5	9.280	4.561	4.719	9.425		Remachado	140,625	187,400	26,650	19.59
120-6RB	6	11.067	5.455	5.612	11.213		Remachado	168,750	224,880	31,430	23.49

Nota:
1. La designación "RB" indica en cajas de 10 pies/remachado. Hay unidades en inventario con chaveta, cortadas a medida y en carretes disponibles a pedido.
2. La carga máxima permitida cuando se utiliza un conector acodado (medio) (OL) de un paso representa el 65 % de los valores anteriores.
3. La carga máxima permitida cuando se utiliza un conector acodado (medio) (2POL) de dos pasos representa el 100 % de los valores anteriores.

Cant. de dientes de rueda dentada pequeña	Velocidad máxima - Rueda dentada pequeña (RPM)																							
	10	25	50	100	150	200	300	400	500	600	700	800	900	1000	1100	1200	1300	1400	1500	1600	1700	1800	1900	2000
	Sistema de lubricación																							
	A			B									C											
11	2.74	6.25	11.7	21.7	31.4	40.6	58.5	68.4	68.4	58.3	46.4	38.0	31.8	27.1	23.5	20.7	18.4	16.4	14.8	13.4	12.2	11.2	10.37	9.60
12	3.00	6.87	12.8	23.9	34.5	44.7	64.2	75.2	75.2	66.5	52.8	43.2	36.2	31.0	26.8	23.5	20.9	18.6	16.9	15.3	13.9	12.8	11.81	10.93
13	3.29	7.48	13.9	26.0	37.5	48.7	70.1	81.9	81.9	75.0	59.5	48.7	40.9	34.9	30.2	26.6	23.5	21.1	19.0	17.2	15.7	14.5	13.32	12.32
14	3.55	8.11	15.2	28.3	40.6	52.7	75.9	88.8	88.8	83.8	66.5	54.4	45.6	39.0	33.8	29.6	26.3	23.5	21.2	19.3	17.6	16.1	14.89	8.94
15	3.84	8.74	16.4	30.4	43.9	56.7	81.8	95.6	95.6	92.9	73.8	60.3	50.6	43.2	37.4	32.9	29.1	26.1	23.5	21.3	19.4	17.8	16.49	
16	4.10	9.37	17.4	32.6	46.9	60.9	87.7	103	103	102	81.3	66.5	55.8	47.6	41.3	36.2	32.2	28.7	25.9	23.5	21.5	19.7	18.24	
17	4.39	10.0	18.6	34.9	50.2	65.0	93.6	112	112	112	89.0	72.8	61.0	52.2	45.2	39.7	35.1	31.5	28.4	25.7	23.5	21.6	19.85	
18	4.65	10.6	19.8	37.0	53.4	69.2	99.6	122	122	122	97.0	79.4	66.5	56.9	49.2	43.2	38.4	34.3	31.0	28.0	25.6	23.5	11.30	
19	4.92	11.3	21.1	39.3	56.6	73.4	106	133	133	133	105	86.1	72.1	61.6	53.4	46.9	41.6	37.1	33.5	30.4	27.8	25.5		
20	5.18	11.9	22.3	41.6	59.8	77.5	112	143	143	143	114	92.9	77.9	66.5	57.7	50.6	44.9	40.2	36.2	32.9	30.0	27.5		
21	5.43	12.6	23.5	43.7	63.0	81.7	118	153	154	154	122	100	83.8	71.6	62.1	54.4	48.3	43.2	39.0	35.4	32.3	29.6		
22	5.70	13.2	24.7	46.0	66.2	85.8	124	160	165	165	131	107	89.8	76.7	66.5	58.3	51.8	46.4	41.8	38.0	34.6	16.6		
23	5.95	13.8	25.9	48.3	69.6	90.1	130	168	177	177	139	115	96.2	82.1	71.1	62.5	55.4	49.5	44.7	40.5	37.0			
24	6.21	14.5	27.1	50.6	72.8	94.3	135	176	188	188	149	122	102	87.4	75.8	66.5	59.0	52.8	47.6	43.2	39.4			
25	6.48	15.2	28.3	52.8	76.0	98.6	142	184	196	196	158	130	109	92.9	80.6	70.8	62.8	56.2	50.6	46.0	41.3			
26	6.73	15.8	29.5	55.1	79.4	103	148	192	204	204	169	138	115	98.6	85.4	75.0	66.5	59.5	53.6	48.7	26.6			
28	7.25	17.2	32.1	59.7	86.0	111	161	208	221	221	188	154	129	110	95.5	83.8	74.4	66.5	59.9	54.4				
30	7.76	18.5	34.5	64.4	92.7	120	173	224	239	239	209	170	143	122	106	92.9	82.5	73.8	66.5	42.4				
32	8.29	19.8	37.0	68.9	99.4	129	185	240	256	256	229	188	158	134	117	102	90.9	81.3	73.4					
35	9.07	21.9	40.8	76.0	109	142	204	264	282	282	263	216	181	154	134	117	104	92.9	47.7					
40	10.4	25.2	47.1	87.7	126	164	236	306	325	325	322	263	220	188	164	143	127	59.5						
45	11.7	28.6	53.4	99.6	143	186	268	347	384	384	384	314	263	224	194	170	80.1							

Nota:
1. Cuando se utilizan conectores acodados (medios) (offset links, OL) de un paso, las clasificaciones de caballos de fuerza representan el 80 % de los valores anteriores. Se pueden utilizar conectores acodados (medios) de dos pasos (2POL) al 100 % de los valores anteriores.
2. Multiplique el valor indicado anteriormente por el factor de hileras múltiples (página 251, tabla 2) para obtener los caballos de fuerza de transmisión de la cadena de múltiples hileras.
3. Si desea obtener una explicación sobre los sistemas de lubricación A, B y C, consulte las páginas 257 y 258. Consulte a Tsubaki para conocer el uso de clasificaciones de caballos de fuerza que figuran a la derecha de la línea divisoria.
4. Consulte la página 251, "Procedimientos para seleccionar una cadena de rodillos".

N.º 140

TSUBAKI

PASO DE 1 3/4"

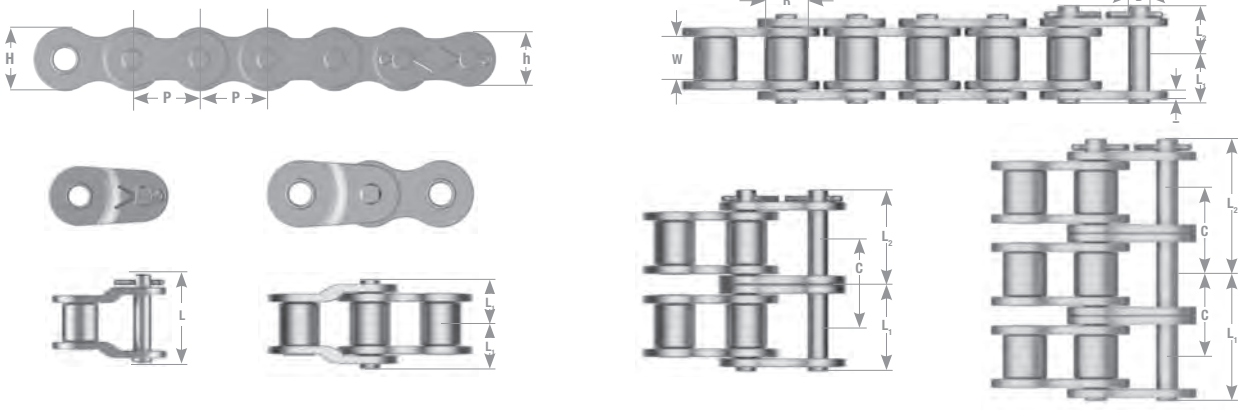

	P	R	W	T	H	h	D
140	1.750	1.000	1.000	0.219	1.661	1.433	0.500

Número de cadena TSUBAKI	Cantidad de hileras	L1+L2	L1	L2	L	Paso transversal C	Tipo de pasador	Carga de rotura mín. norma ANSI {lb}	Carga de rotura promedio de Tsubaki	Carga máxima permitida	Peso aproximado en libras/pies
140RB	1	2.307	1.059	1.248	2.343	1.924	Remachado/ chaveta	38,280	48,500	9,040	5.03
140-2RB	2	4.232	2.022	2.211	4.421		Remachado/ chaveta	76,560	97,000	15,370	9.97
140-3RB	3	6.165	2.986	3.179	6.350		Remachado/ chaveta	114,840	145,500	22,600	14.92
140-4RB	4	8.091	3.949	4.142	8.276		Remachado	153,120	194,000	29,830	19.16
140-5RB	5	10.016	4.913	5.102	10.201		Remachado	191,400	242,500	35,250	24.84
140-6RB	6	11.949	5.878	6.071	12.126		Remachado	229,680	291,000	41,580	29.77

Nota:
1. La designación "RB" indica en cajas de 10 pies/remachado. Hay unidades en inventario con chaveta, cortadas a medida y en carretes disponibles a pedido.
2. La carga máxima permitida cuando se utiliza un conector acodado (medio) (OL) de un paso representa el 65 % de los valores anteriores.
3. La carga máxima permitida cuando se utiliza un conector acodado (medio) (2POL) de dos pasos representa el 100 % de los valores anteriores.

Cant. de dientes de rueda dentada pequeña	Velocidad máxima - Rueda dentada pequeña (RPM)																								
	10	25	50	100	150	200	250	300	350	400	450	500	550	600	700	800	900	1000	1100	1200	1300	1400	1500	1600
	Sistema de lubricación																							
	A			B											C									
11	4.22	9.64	18.0	33.5	48.4	62.6	76.6	90.3	97.5	97.5	97.5	86.9	75.2	66.1	52.4	42.9	35.9	30.7	26.6	23.3	20.7	18.5	16.8	15.2
12	4.64	10.6	19.7	36.9	53.1	68.8	84.1	99.1	107	107	107	99.0	85.8	75.2	59.7	48.9	41.0	35.0	30.3	26.6	23.6	21.1	19.0	17.3
13	5.07	11.5	21.6	40.2	57.9	75.1	91.7	108	117	117	117	112	96.7	84.9	67.3	55.1	46.3	39.4	34.2	30.0	26.6	23.9	21.5	19.4
14	5.48	12.5	23.3	43.6	62.8	81.3	99.4	117	127	127	127	125	108	94.8	75.2	61.6	51.6	44.1	38.2	33.5	29.8	26.6	24.0	21.7
15	5.91	13.5	25.2	46.9	67.6	87.6	107	126	138	138	138	138	120	105	83.5	68.4	57.3	48.9	42.4	37.1	33.0	29.5	26.6	-
16	6.33	14.5	27.0	50.3	72.5	93.9	115	135	153	153	153	153	132	116	92.0	75.2	63.0	53.9	46.7	41.0	36.3	32.5	29.4	-
17	6.76	15.4	28.8	53.8	77.4	100	123	145	166	166	166	166	145	127	101	82.5	69.1	59.0	51.1	44.9	39.8	35.7	32.1	-
18	7.19	16.4	30.6	57.1	82.3	107	130	154	177	182	182	182	157	138	110	89.8	75.2	64.2	55.7	48.9	43.3	38.8	35.0	-
19	7.59	17.4	32.5	60.6	87.3	113	138	162	188	193	193	193	170	150	119	97.4	81.7	69.7	60.5	53.0	47.1	42.1	38.0	-
20	7.99	18.4	34.3	64.1	92.3	119	146	172	197	204	204	204	185	162	128	105	88.1	75.2	65.3	57.3	50.8	45.5	-	-
21	8.38	19.4	36.2	67.5	97.2	126	154	181	208	216	216	216	198	174	138	113	94.8	81.0	70.1	61.6	54.6	48.9	-	-
22	8.78	20.4	38.1	70.9	102	132	162	190	219	227	227	227	213	186	149	121	102	86.9	75.2	66.1	58.6	52.4	-	-
23	9.19	21.3	40.0	74.4	107	139	170	200	231	237	237	237	228	200	158	130	109	92.8	80.5	70.7	62.6	56.1	-	-
24	9.59	22.4	41.8	78.0	112	146	178	209	241	249	249	249	243	213	169	138	116	99.0	85.8	75.2	66.8	59.7	-	-
25	10.0	23.5	43.7	81.5	117	152	186	219	252	260	260	260	257	227	180	148	123	105	91.2	80.1	70.9	63.6	-	-
26	10.4	24.4	45.6	85.0	122	158	194	228	263	274	274	274	274	240	190	156	131	112	96.7	84.9	75.2	-	-	-
28	11.2	26.4	49.3	92.1	133	172	211	248	284	306	306	306	306	268	213	174	146	125	108	94.8	84.1	-	-	-
30	12.0	28.6	53.2	99.2	143	185	227	267	307	339	339	339	339	298	236	193	162	138	120	105	93.3	-	-	-
32	12.8	30.6	57.0	106	153	198	243	286	329	370	370	370	370	327	260	213	178	153	132	116	-	-	-	-
35	13.9	33.7	62.8	117	169	219	267	315	362	408	408	408	408	375	298	244	204	174	152	133	-	-	-	-
40	16.0	38.9	72.5	135	194	252	308	363	418	471	471	471	471	459	363	298	249	213	178	-	-	-	-	-
45	18.0	44.1	82.3	154	221	287	351	413	475	535	547	547	547	547	433	355	298	237	92.8	-	-	-	-	-

Nota:
1. Cuando se utilizan conectores acodados (medios) (offset links, OL) de un paso, las clasificaciones de caballos de fuerza representan el 80 % de los valores anteriores. Se pueden utilizar conectores acodados (medios) de dos pasos (two pitch offset links, 2POL) al 100 % de los valores anteriores.
2. Multiplique el valor indicado anteriormente por el factor multihileras (página 251, tabla 2) para obtener los caballos de fuerza de transmisión de la cadena multihileras.
3. Si desea obtener una explicación sobre los sistemas de lubricación A, B y C, consulte las páginas 257 y 258. Consulte a Tsubaki para conocer el uso de clasificaciones de caballos de fuerza que figuran a la derecha de la línea divisoria.
4. Consulte la página 251, "Procedimientos para seleccionar una cadena de rodillos".

N.º 160

PASO DE 2”

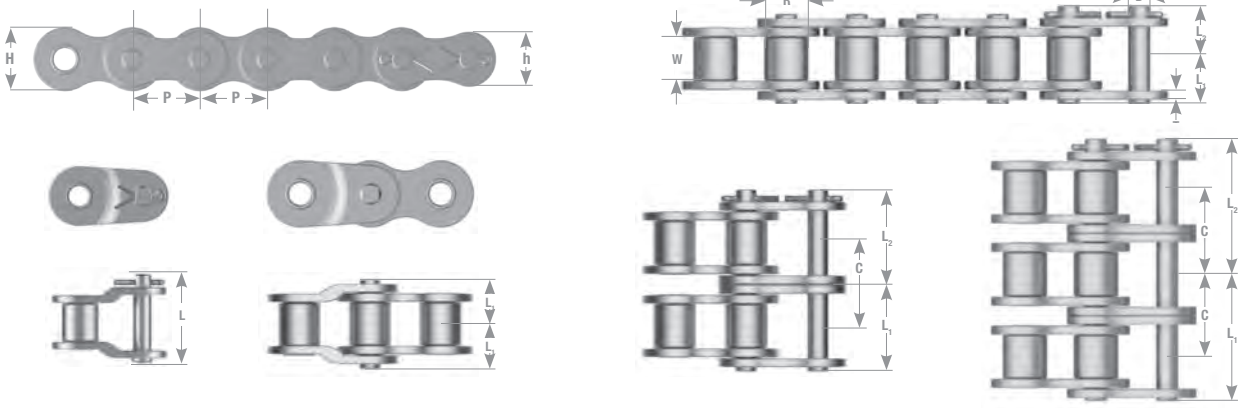

	P	R	W	T	H	h	D
160	2.000	1.125	1.250	0.250	1.898	1.638	0.562

Número de cadena TSUBAKI	Cantidad de hileras	L1+L2	L1	L2	L	Paso transversal C	Tipo de pasador	Carga de rotura mín. norma ANSI {lb}	Carga de rotura promedio de Tsubaki	Carga máxima permitida	Peso aproximado en libras/pies
160RB	1	2.705	1.254	1.451	2.764	2.305	Remachado/ chaveta	50 000	62,830	11,900	6.79
160-2RB	2	5.012	2.407	2.604	5.205		Remachado/ chaveta	100 000	125,660	20,230	13.47
160-3RB	3	7.319	3.561	3.758	7.508		Remachado/ chaveta	150,000	188,490	29,760	20.17
160-4RB	4	9.622	4.715	4.907	9.811		Remachado	200,000	251,320	39,280	26.92
160-5RB	5	11.929	5.868	6.061	12.114		Remachado	250,000	314,150	46,420	33.52
160-6RB	6	14.236	7.020	7.217	14.417		Remachado	300,000	376,990	54,760	40.27

Nota:
1. La designación "RB" indica en cajas de 10 pies/remachado. Hay unidades en inventario con chaveta, cortadas a medida y en carretes disponibles a pedido.
2. La carga máxima permitida cuando se utiliza un conector acodado (medio) (OL) de un paso representa el 65 % de los valores anteriores.
3. La carga máxima permitida cuando se utiliza un conector acodado (medio) (2POL) de dos pasos representa el 100 % de los valores anteriores.

Cant. de dientes de rueda dentada pequeña	Velocidad máxima - Rueda dentada pequeña (RPM)																								
	10	25	50	100	150	200	250	300	350	400	450	500	550	600	650	700	750	800	850	900	1000	1100	1200	1300
	Sistemas de lubricación																							
	A			B									C											
11	5.12	11.7	21.9	40.8	58.7	76.0	92.9	99.9	99.9	99.9	83.8	71.5	62.0	54.4	48.3	43.2	38.9	35.4	32.3	29.6	25.3	21.9	19.2	17.0
12	5.75	13.1	24.4	45.6	65.7	85.2	104	117	117	117	98.2	83.8	72.5	63.7	56.5	50.6	45.6	41.4	37.8	34.7	29.6	25.6	22.5	20.0
13	6.37	14.5	27.1	50.6	72.8	94.4	115	132	132	132	113	96.7	83.8	73.5	65.2	58.3	52.6	47.7	43.6	40.0	34.2	29.6	26.0	23.1
14	7.00	16.0	29.8	55.5	80.1	104	127	145	145	145	129	110	95.5	83.8	74.3	66.5	59.9	54.4	49.6	45.6	38.9	33.8	29.6	26.3
15	7.63	17.4	32.5	60.6	87.3	113	138	158	158	158	145	124	108	94.4	83.8	75.0	67.6	61.3	56.1	51.4	43.9	38.1	33.4	29.6
16	8.26	18.9	35.1	65.7	94.5	123	150	172	172	172	162	138	120	106	93.6	83.8	75.5	68.5	62.6	57.4	49.1	42.5	37.3	33.1
17	8.90	20.2	38.0	70.7	102	132	161	185	185	185	180	154	133	117	104	92.9	83.8	76.0	69.5	63.7	54.4	47.2	41.4	-
18	9.55	21.7	40.6	75.9	109	142	173	198	198	198	198	169	148	129	114	102	92.3	83.8	76.4	70.1	59.9	51.9	45.6	-
19	10.2	23.2	43.4	81.0	117	152	185	217	217	217	217	185	161	141	125	112	101	91.7	83.8	76.8	65.6	56.9	49.9	-
20	10.8	24.7	46.1	86.1	124	161	196	232	237	237	237	202	176	154	137	122	110	99.9	91.3	83.8	71.5	62.0	54.4	-
21	11.4	26.3	48.9	91.3	132	170	208	245	257	257	257	220	190	166	148	132	119	108	99.0	90.8	77.5	67.2	59.0	-
22	12.0	27.8	51.8	96.6	139	180	220	259	278	278	278	237	205	180	160	143	129	117	107	98.2	83.8	72.5	63.7	-
23	12.6	29.2	54.4	102	146	190	232	274	295	295	295	255	221	194	172	154	138	126	115	106	90.1	78.2	68.5	-
24	13.2	30.7	57.3	107	154	200	244	287	310	310	310	274	237	208	185	165	149	135	123	113	96.7	83.8	-	-
25	13.8	32.2	60.1	112	162	209	256	302	326	326	326	292	253	223	197	177	160	145	132	121	103	89.6	-	-
26	14.5	33.8	63.0	117	169	220	268	316	341	341	341	311	270	237	211	188	169	154	141	129	110	95.5	-	-
28	15.0	35.3	65.8	123	177	229	280	330	357	357	357	331	287	252	224	200	180	164	149	137	117	101	-	-
30	15.7	36.7	68.7	128	185	239	292	345	371	371	371	351	304	267	237	212	192	173	158	145	124	108	-	-
32	16.9	39.8	74.4	138	200	259	316	373	402	402	402	393	341	299	264	237	213	194	177	162	138	120	-	-
35	18.1	42.9	80.2	150	216	279	341	402	436	436	436	436	377	331	294	263	237	215	196	180	154	-	-	-
40	19.3	46.0	86.0	161	231	299	366	430	480	480	480	480	416	365	323	290	261	237	216	198	169	-	-	-
45	21.1	50.7	94.7	177	255	330	402	475	546	548	548	548	475	417	370	331	299	271	248	227	180	-	-	-

Nota:
1. Cuando se utilizan conectores acodados (medios) (offset links, OL) de un paso, las clasificaciones de caballos de fuerza representan el 80 % de los valores anteriores. Se pueden utilizar conectores acodados (medios) de dos pasos (two pitch offset links, 2POL) al 100 % de los valores anteriores.
2. Multiplique el valor indicado anteriormente por el factor multihileras (página 251, tabla 2) para obtener los caballos de fuerza de transmisión de la cadena multihileras.
3. Si desea obtener una explicación sobre los sistemas de lubricación A, B y C, consulte las páginas 257 y 258. Consulte a Tsubaki para conocer el uso de clasificaciones de caballos de fuerza que figuran a la derecha de la línea divisoria.
4. Consulte la página 251, "Procedimientos para seleccionar una cadena de rodillos".

N.º 180

TSUBAKI

PASO DE 2 1/4"

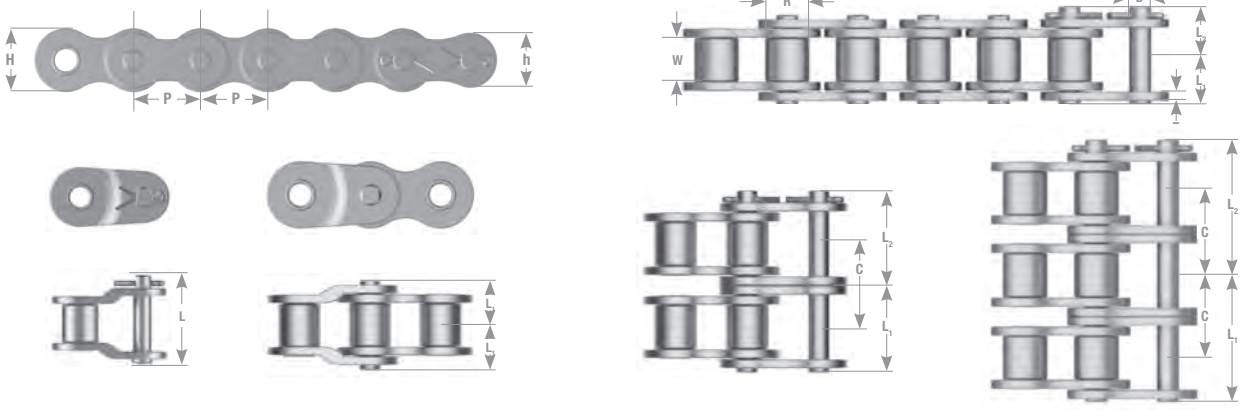

	P	R	W	T	H	h	D
180	2.250	1.406	1.406	0.281	2.134	1.843	0.687

Número de cadena TSUBAKI	Cantidad de hileras	L1+L2	L1	L2	L	Paso transversal C	Tipo de pasador	Carga de rotura mín. norma ANSI {lb}	Carga de rotura promedio de Tsubaki	Carga máxima permitida	Peso aproximado en libras/pies
180RB	1	3.075	1.404	1.671	3.173	2.592	Remachado/ chaveta	63,280	83,110	13,670	9.04
180-2RB	2	5.673	2.707	2.967	5.949		Remachado/ chaveta	126,560	166,220	23,240	17.82
180-3RB	3	8.276	4.004	4.272	8.539		Remachado/ chaveta	189,840	249,340	34,170	25.68
180-4RB	4	10.870	5.301	5.569	11.134		Remachado	253,120	332,450	45,110	34.20
180-5RB	5	13.465	6.598	6.866	13.724		Remachado	316,400	415,570	53,310	42.73
180-6RB	6	16.059	7.896	8.163	16.315		Remachado	379,680	498,680	62,880	51.25

Nota:
1. La designación "RB" indica en cajas de 10 pies/remachado. Hay unidades en inventario con chaveta, cortadas a medida y en carretes disponibles a pedido.
2. La carga máxima permitida cuando se utiliza un conector acodado (medio) (OL) de un paso representa el 65 % de los valores anteriores.
3. La carga máxima permitida cuando se utiliza un conector acodado (medio) (2POL) de dos pasos representa el 100 % de los valores anteriores.

Cant. de dientes de rueda dentada pequeña	Velocidad máxima - Rueda dentada pequeña (RPM)																								
	10	25	50	100	150	200	250	300	350	400	450	500	550	600	650	700	750	800	850	900	950	1000	1050	1100
	Sistema de lubricación																								
	A		B									C													
11	8.22	18.8	35.0	65.3	94.0	122	149	152	152	149	124	106	92.0	80.7	71.6	64.1	57.8	52.4	47.9	44.0	40.5	37.5	34.9	32.59
12	9.03	20.7	38.5	71.7	103	134	164	169	169	169	142	121	105	92.0	81.7	73.1	65.8	59.8	54.6	50.2	46.1	42.8	39.7	37.01
13	9.84	22.4	42.0	78.2	113	146	178	190	190	190	160	137	118	104	92.0	82.3	74.3	67.5	61.6	56.5	52.0	48.3	44.8	-
14	10.7	24.3	45.5	84.8	122	158	193	213	213	213	178	153	132	116	103	92.0	83.0	75.4	68.8	63.2	58.2	53.9	50.2	-
15	11.5	26.1	48.9	91.3	131	170	208	236	236	236	198	169	146	129	114	102	92.0	83.5	76.3	70.0	64.5	59.8	55.5	-
16	12.3	28.2	52.4	97.9	141	182	223	256	256	256	219	186	161	142	126	113	101	92.0	84.1	77.1	71.1	65.8	61.2	-
17	13.2	30.0	56.1	104	150	194	239	270	270	270	239	204	177	156	138	123	111	101	92.0	84.5	77.9	72.1	-	-
18	13.9	31.9	59.5	111	160	208	253	290	290	290	260	223	193	169	150	134	121	110	100	92.0	84.9	78.6	-	-
19	14.8	33.8	63.2	118	170	220	268	307	307	307	283	241	209	184	162	146	131	119	109	99.8	92.0	85.2	-	-
20	15.6	35.8	66.8	125	180	232	284	326	326	326	304	260	225	198	176	157	142	129	117	108	99.4	92.0	-	-
21	16.4	37.7	70.4	131	189	245	299	343	343	343	329	280	243	213	189	169	153	138	126	116	107	99.0	-	-
22	17.0	39.7	74.0	138	198	257	315	361	361	361	351	300	260	228	202	181	164	149	135	124	115	-	-	-
23	17.8	41.6	77.6	145	209	271	330	378	378	378	375	321	279	244	217	194	174	158	145	133	123	-	-	-
24	18.6	43.6	81.3	152	219	283	346	401	401	401	401	342	296	260	231	207	186	169	154	142	131	-	-	-
25	19.4	45.5	84.9	158	228	296	362	426	426	426	426	363	315	276	245	220	198	180	164	150	139	-	-	-
26	20.2	47.5	88.6	165	239	308	377	444	452	452	452	386	334	294	260	233	211	190	174	160	-	-	-	-
28	21.7	51.5	96.0	180	257	334	409	481	506	506	506	432	374	329	291	260	235	213	194	178	-	-	-	-
30	23.3	55.4	103	193	278	361	440	519	561	561	561	479	414	363	323	288	260	236	216	198	-	-	-	-
32	24.8	59.4	111	207	298	386	472	557	601	601	601	527	457	401	355	318	287	260	237	-	-	-	-	-
35	27.2	65.4	122	228	329	425	520	613	662	662	662	602	523	459	406	363	329	291	220	-	-	-	-	-
40	31.1	75.6	141	263	380	491	601	676	676	676	676	621	575	524	465	398	325	244	-	-	-	-	-	-
45	35.0	85.8	160	299	430	558	683	739	739	739	680	632	578	514	441	361	271	-	-	-	-	-	-	-

Nota:
1. Cuando se utilizan conectores acodados (medios) (offset links, OL) de un paso, las clasificaciones de caballos de fuerza representan el 80 % de los valores anteriores. Se pueden utilizar conectores acodados (medios) de dos pasos (two pitch offset links, 2POL) al 100 % de los valores anteriores.
2. Multiplique el valor indicado anteriormente por el factor multihileras (página 251, tabla 2) para obtener los caballos de fuerza de transmisión de la cadena multihileras.
3. Si desea obtener una explicación sobre los sistemas de lubricación A, B y C, consulte las páginas 257 y 258. Consulte a Tsubaki para conocer el uso de clasificaciones de caballos de fuerza que figuran a la derecha de la línea divisoria.
4. Consulte la página 251, "Procedimientos para seleccionar una cadena de rodillos".

N.º 200

PASO DE 2 1/2"

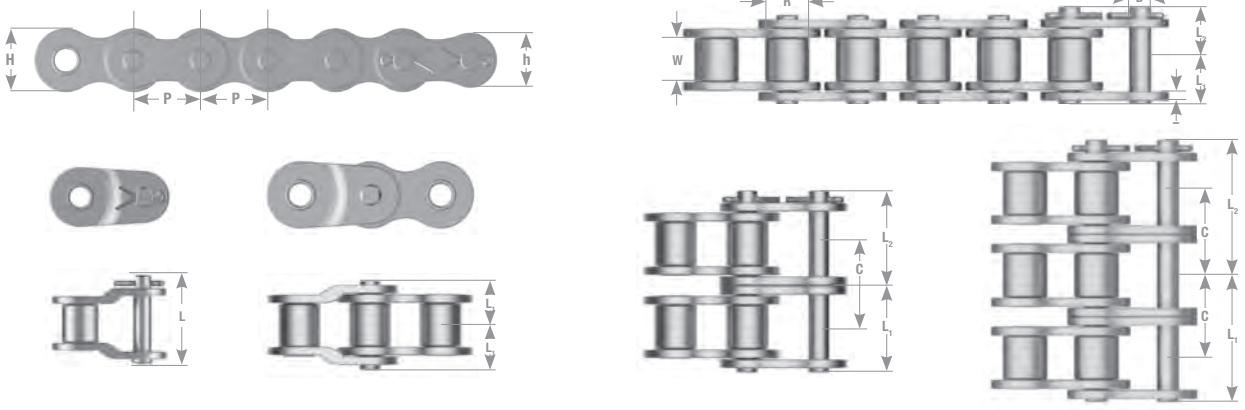

	P	R	W	T	H	h	D
200	2.500	1.562	1.500	0.312	2.374	2.047	0.781

Número de cadena TSUBAKI	Cantidad de hileras	L1+L2	L1	L2	L	Paso transversal C	Tipo de pasador	Carga de rotura mín. norma ANSI {lb}	Carga de rotura promedio de Tsubaki	Carga máxima permitida	Peso aproximado en libras/pies
200RB	1	3.299	1.535	1.764	3.437	2.817	Remachado/ chaveta	78,125	105,820	16,090	11.08
200-2RB	2	6.122	2.947	3.175	6.346		Remachado/ chaveta	156,250	211,640	27,350	21.93
200-3RB	3	8.945	4.360	4.585	9.173		Remachado/ chaveta	234,375	317,470	40,230	32.94
200-4RB	4	11.768	5.772	5.996	11.996		Remachado	312,500	423,290	53,100	43.79
200-5RB	5	14.591	7.181	7.409	14.815		Remachado	390,625	529,110	62,760	54.64
200-6RB	6	17.413	8.593	8.821	17.638		Remachado	468,750	634,930	74,030	65.58

Nota:
1. La designación "RB" indica en cajas de 10 pies/remachado. Hay unidades en inventario con chaveta, cortadas a medida y en carretes disponibles a pedido.
2. La carga máxima permitida cuando se utiliza un conector acodado (medio) (OL) de un paso representa el 65 % de los valores anteriores.
3. La carga máxima permitida cuando se utiliza un conector acodado (medio) (2POL) de dos pasos representa el 100 % de los valores anteriores.

Cant. de dientes de rueda dentada pequeña	Velocidad máxima - Rueda dentada pequeña (RPM)																		
	10	15	20	30	40	50	70	100	150	200	250	300	350	400	450	500	550	600	650
	Sistema de lubricación																		
	A				B									C					
11	10.8	15.6	20.1	29.0	37.4	45.7	62.0	85.4	123	160	181	181	181	161	135	115	100	87.8	77.9
12	11.8	17.0	22.0	31.8	41.2	50.3	68.1	93.9	135	176	198	198	198	184	154	132	114	100	-
13	12.9	18.5	24.0	34.6	44.9	54.8	74.3	102	148	190	216	216	216	208	174	149	129	113	-
14	13.9	20.1	26.0	37.5	48.5	59.4	80.5	111	160	207	235	235	235	232	194	166	143	126	-
15	15.0	21.7	28.0	40.4	52.3	64.0	86.6	119	172	223	257	257	257	257	216	184	160	139	-
16	16.1	23.2	30.0	43.3	56.2	68.7	92.9	128	185	239	283	283	283	283	237	202	176	154	-
17	17.2	24.8	32.2	46.3	59.9	73.2	99.2	137	197	255	310	310	310	310	260	223	192	169	-
18	18.2	26.4	34.2	49.2	63.7	77.9	106	145	209	271	331	338	338	338	283	241	209	184	-
19	19.3	27.9	36.2	52.2	67.6	82.6	112	154	223	288	351	366	366	366	307	263	228	200	-
20	20.4	29.5	38.2	55.1	71.5	87.3	118	164	235	304	371	389	389	389	331	283	245	-	-
21	21.3	31.1	40.4	58.1	75.4	92.0	125	172	248	321	392	409	409	409	357	304	264	-	-
22	22.4	32.7	42.4	61.2	79.1	96.8	131	181	260	337	412	430	430	430	382	327	283	-	-
23	23.3	34.3	44.5	64.1	83.1	102	138	189	274	354	432	452	452	452	409	349	303	-	-
24	24.4	35.9	46.7	67.2	87.0	106	143	198	286	370	453	473	473	473	436	373	323	-	-
25	25.3	37.5	48.7	70.1	90.9	111	150	208	299	388	473	495	495	495	464	396	343	-	-
26	26.4	39.3	50.8	73.2	94.8	116	157	216	311	404	493	516	516	516	492	420	363	-	-

Nota:
1. Cuando se utilizan conectores acodados (medios) (offset links, OL) de un paso, las clasificaciones de caballos de fuerza representan el 80 % de los valores anteriores. Se pueden utilizar conectores acodados (medios) de dos pasos (two pitch offset links, 2POL) al 100 % de los valores anteriores.
2. Multiplique el valor indicado anteriormente por el factor multihileras (página 251, tabla 2) para obtener los caballos de fuerza de transmisión de la cadena multihileras.
3. Si desea obtener una explicación sobre los sistemas de lubricación A, B y C, consulte las páginas 257 y 258. Consulte a Tsubaki para conocer el uso de clasificaciones de caballos de fuerza que figuran a la derecha de la línea divisoria.
4. Consulte la página 251, "Procedimientos para seleccionar una cadena de rodillos".

N.º 240

TSUBAKI

PASO DE 3”

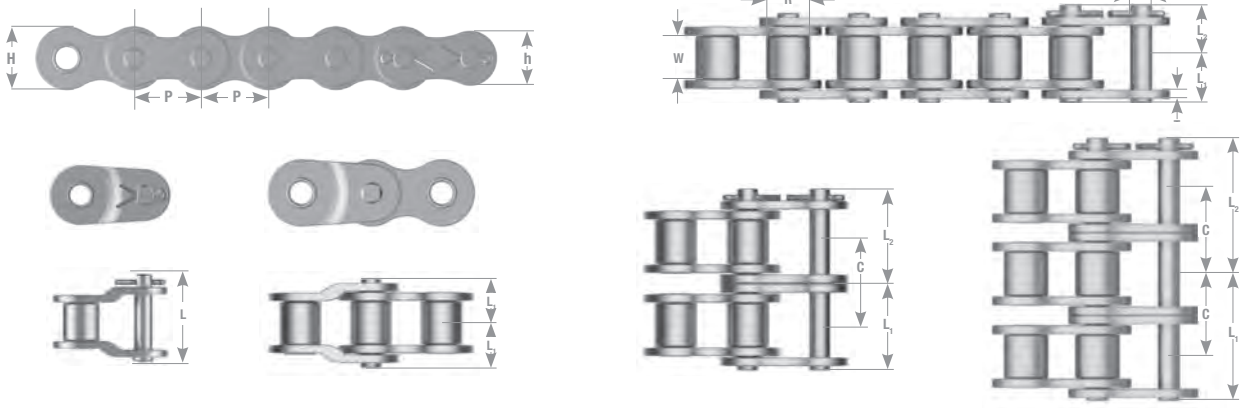

	P	R	W	T	H	h	D
240	3.000	1.875	1.875	0.375	2.850	2.457	0.937

Número de cadena TSUBAKI	Cantidad de hileras	L1+L2	L1	L2	L	Paso transversal C	Tipo de pasador	Carga de rotura mín. norma ANSI {lb}	Carga de rotura promedio de Tsubaki	Carga máxima permitida	Peso aproximado en libras/pies
240RB	1	4.071	1.886	2.185	4.201	3.458	Remachado/ chaveta	112,500	154,320	22,260	16.46
240-2RB	2	7.531	3.618	3.913	7.811		Remachado/ chaveta	225,000	308,640	37,850	32.32
240-3RB	3	10.984	5.348	5.636	11.272		Remachado/ chaveta	337,500	462,970	55,660	48.11
240-4RB	4	14.453	7.079	7.374	14.732		Remachado	450,000	617,290	73,480	63.90
240-5RB	5	17.913	8.809	9.104	18.189		Remachado	562,500	771,610	86,840	79.70
240-6RB	6	21.370	10.539	10.831	21.657		Remachado	675,000	925,940	102,420	95.49

Nota:
1. La designación "RB" indica en cajas de 10 pies/remachado. Hay unidades en inventario con chaveta, cortadas a medida y en carretes disponibles a pedido.
2. La carga máxima permitida cuando se utiliza un conector acodado (medio) (OL) de un paso representa el 65 % de los valores anteriores.
3. La carga máxima permitida cuando se utiliza un conector acodado (medio) (2POL) de dos pasos representa el 100 % de los valores anteriores.

Cant. de dientes de rueda dentada pequeña	Velocidad máxima - Rueda dentada pequeña (RPM)																			
	5	10	15	20	25	30	40	50	60	80	100	125	150	175	200	250	300	350	400	450
	A					B											C			
11	9.28	17.8	25.7	33.3	40.8	48.0	62.1	76.0	89.6	116	142	173	204	235	264	271	271	228	186	157
12	10.1	19.6	28.3	36.6	44.8	52.7	68.3	83.4	98.3	127	156	190	224	257	291	298	298	260	213	
13	11.0	21.3	30.8	39.8	48.8	57.4	74.4	91.1	107	139	170	208	244	282	316	325	325	294	240	
14	11.8	23.2	33.4	43.2	52.8	62.2	80.6	98.6	116	150	184	225	266	304	343	353	353	327	268	
15	12.6	24.9	35.9	46.5	56.9	67.1	86.9	106	125	162	198	243	286	329	370	380	380	363	298	
16	13.5	26.7	38.5	49.9	61.0	71.9	93.2	114	134	174	212	260	306	351	397	401	401	361	327	
17	14.3	28.6	41.2	53.2	65.2	76.7	100	122	143	185	227	278	327	375	402	402	402	377	359	
18	15.2	30.3	43.7	56.7	69.3	81.7	106	129	153	197	241	295	347	400	406	406	406	390	377	
19	16.0	32.1	46.4	60.1	73.5	86.6	112	137	161	209	256	312	369	424	425	425	425	408	390	
20	16.9	33.5	49.1	63.6	77.6	91.5	119	145	170	221	271	330	389	443	443	443	443	424	408	
21	17.7	35.4	51.6	66.9	81.8	96.4	125	153	180	233	286	349	410	463	463	463	463	440	424	
22	18.5	37.1	54.3	70.4	86.1	101	131	161	189	245	299	366	432	464	464	464	459	455	422	
23	19.4	38.1	57.0	73.9	90.3	106	138	169	198	257	314	385	453	496	496	496	481	469	448	
24	20.2	40.5	59.7	77.4	94.5	111	145	177	208	270	330	402	475	531	531	531	504	483		
25	21.1	42.1	62.4	80.9	98.8	116	150	184	217	282	345	421	496	550	550	550	520	496		
26	21.9	43.9	65.0	84.4	103	121	157	192	227	294	359	439	518	561	561	561	532	510		

Nota:
1. Cuando se utilizan conectores acodados (medios) (offset links, OL) de un paso, las clasificaciones de caballos de fuerza representan el 80 % de los valores anteriores. Se pueden utilizar conectores acodados (medios) de dos pasos (two pitch offset links, 2POL) al 100 % de los valores anteriores.
2. Multiplique el valor indicado anteriormente por el factor multihileras (página 251, tabla 2) para obtener los caballos de fuerza de transmisión de la cadena multihileras.
3. Si desea obtener una explicación sobre los sistemas de lubricación A, B y C, consulte las páginas 257 y 258. Consulte a Tsubaki para conocer el uso de clasificaciones de caballos de fuerza que figuran a la derecha de la línea divisoria.
4. Consulte la página 251, "Procedimientos para seleccionar una cadena de rodillos".

SERIE DE CADENAS TRANSPORTADORAS DE PASO SIMPLE



Las cadenas transportadoras de Tsubaki brindan un medio de transporte de alta calidad para equipos de manejo de materiales, maquinaria de construcción de carreteras, equipos de implementos agrícolas, aplicaciones de horneado, embalaje y otras múltiples aplicaciones. Desde el accionamiento hasta el transporte, esta es otra oferta de Tsubaki para cumplir con los requisitos de su aplicación.

Para comprender mejor la terminología, le mostramos cómo se identifican las cadenas transportadoras de Tsubaki.

- C = Transportadora o placa lateral recta.

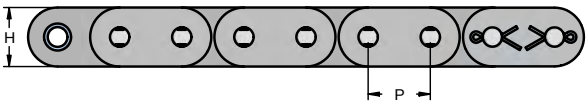

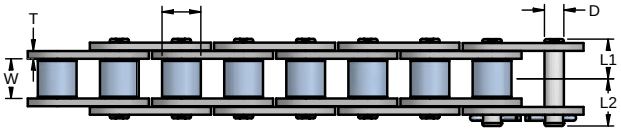

Paso simple

Tsubaki	Paso	Diámetro del rodillo	Ancho entre placas internas	Pasador			Placa		Carga de rotura promedio	Carga máxima permitida*	Peso aproximado en libras/pies	Cant. de eslabones cada 10 pies
N.º de cadena	P	R	W	D	L1	L2	T	H				
C40RB	0.500	0.312	0.312	0.156	0.325	0.392	0.060	0.472	3,750	595	0.34	120
C50RB	0.625	0.400	0.375	0.200	0.406	0.472	0.080	0.591	6,170	970	0.56	96
C60RB	0.750	0.469	0.500	0.234	0.573	0.652	0.125	0.677	9,040	1,410	1.01	80
C80RB	1.000	0.625	0.625	0.312	0.720	0.823	0.156	0.906	15,400	2400	1.62	60
C100RB	1.250	0.750	0.750	0.375	0.858	0.965	0.187	1.160	24,300	3,840	2.38	48
C120RB	1.500	0.875	1.000	0.437	1.203	1.203	0.219	1.380	34,000	5,380	3.41	40

CADENAS TRANSPORTADORAS DE DOBLE PASO



Cómo identificar las cadenas transportadoras

- (20) delante de los tamaños de cadena (es decir, 2040) indica el doble paso.
- H = Construcción de placa lateral reforzada.
- 2 = Construcción de rodillos grandes.
- D = Rodillos grandes de plástico Delrin.

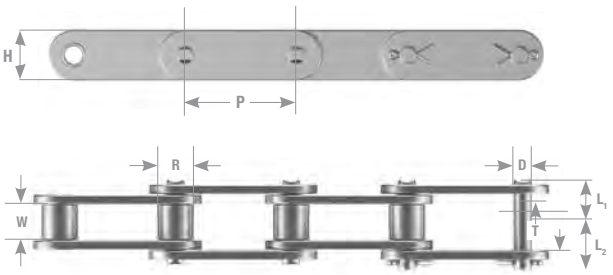

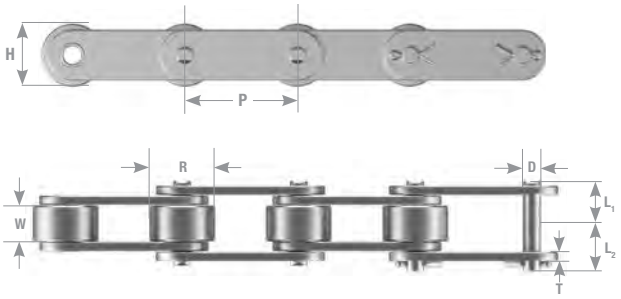

Doble paso

Tsubaki	Paso	Diámetro del rodillo	Ancho entre placas internas	Pasador			Placa		Paso transversal	Carga de rotura promedio	Carga máxima permitida*	Peso aproximado en libras/ pies	Cant. de eslabones cada 10 pies
N.º de cadena	P	R	W	D	L1	L2	T	H	C				
TIPO DE RODILLO ESTÁNDAR													
C2040RB	1.00	0.312	0.312	0.156	0.325	0.392	0.060	0.472	N/D	3,750	595	0.34	120
C2050RB	1.25	0.400	0.375	0.200	0.406	0.472	0.080	0.591	N/D	6,170	970	0.56	96
C2060HRB	1.50	0.469	0.500	0.234	0.573	0.652	0.125	0.677	N/D	9,040	1,410	1.01	80
C2080HRB	2.00	0.625	0.625	0.312	0.720	0.823	0.156	0.906	N/D	15,400	2400	1.62	60
C2100HRB	2.50	0.750	0.750	0.375	0.858	0.965	0.187	1.160	N/D	24,300	3,840	2.38	48
C2120HRB	3.00	0.875	1.000	0.437	1.203	1.203	0.219	1.380		34,000	5,380	3.41	40
C2160HRB	4.00	1.125	1.250	0.562	1.514	1.514	0.281	1.850	N/D	58 000	9,190	6.02	30
TIPO DE RODILLO GRANDE													
C2042RB	1.00	0.625	0.312	0.156	0.325	0.392	0.060	0.472	1.028	3,750	595	0.58	120
C2052RB	1.25	0.750	0.375	0.200	0.406	0.472	0.080	0.591	1.283	6,170	970	0.87	96
C2062HRB	1.50	0.875	0.500	0.234	0.573	0.652	0.125	0.677	1.539	9,040	1,410	1.47	80
C2082HRB	2.00	1.125	0.625	0.312	0.720	0.823	0.156	0.906	1.924	15,400	2400	2.37	60
C2102HRB	2.50	1.562	0.750	0.375	0.858	0.965	0.187	1.160	2.055	24,300	3,840	3.90	48
C2122HRB	3.00	1.750	1.000	0.437	1.061	1.203	0.219	1.380		34,000	5,380	5.46	40
C2162HRB	4.00	2.250	1.250	0.562	1.337	1.514	0.281	1.850	2.437	58 000	9,190	9.21	30

Nota:
1. La designación "RB" indica en cajas de 10 pies/remachado. Hay unidades en inventario con chaveta, cortadas a medida y en carretes disponibles a pedido.
*2. Consulte la sección de cadenas con aditamentos para conocer las dimensiones de los aditamentos.
3. Se usan placas laterales reforzadas para C2060H (2) y superior. (H) indica placas laterales reforzadas.
4. Se proporcionarán conectores con pasador abierto para los tamaños C2040-C2060H, incluidos los rodillos grandes.
5. (2) indica el estilo de rodillos grandes.

SERIE DE CADENAS TRANSPORTADORAS: RODILLO DELRIN



La serie de cadenas transportadoras con rodillos Delrin tiene un rodillo de plástico (resina de poliacetal) que permite un funcionamiento uniforme y silencioso, y una larga vida útil. La cadena de acero inoxidable con rodillos de plástico también está disponible para aquellas aplicaciones donde se requiera resistencia a la corrosión.

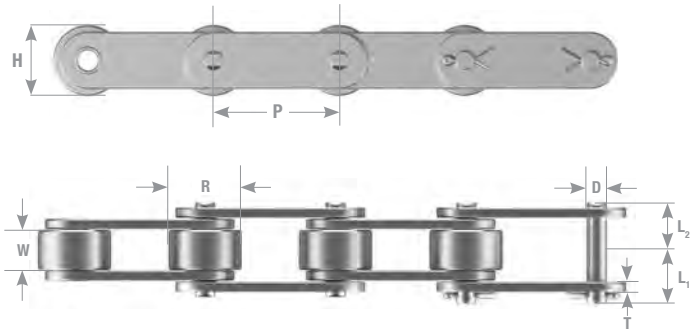

Rodillo Delrin - Doble paso

Tsubaki	Paso	Diámetro del rodillo	Ancho entre placas internas	Pasador				Placa		Carga de rotura promedio	Carga máxima permitida*	Carga máxima permitida del rodillo*	Peso aproximado en libras/ pies	Cant. de conectores cada 10 pies
N.º de cadena	P	R	W	D	L1	L2	L1+L2	T	H					
C2042DRB	1.00	0.625	0.312	0.156	0.325	0.392	0.717	0.060	0.472	3,700	100	44	0.33	120
C2052DRB	1.25	0.750	0.375	0.200	0.406	0.472	0.878	0.080	0.591	6100	154	66	0.57	96
C2062HDRB	1.50	0.875	0.500	0.234	0.573	0.652	1.225	0.125	0.677	9000	231	110	0.98	80
C2082HDRB	2.00	1.125	0.625	0.312	0.720	0.823	1.543	0.156	0.906	15,400	397	200	1.77	60
C2102HDRB	2.50	1.562	0.750	0.375	0.858	0.965	1.823	0.187	1.160	24 000	573	286	2.52	48

Nota:
1. La designación "RB" indica en cajas de 10 pies/remachado. Hay unidades en inventario con chaveta, cortadas a medida y en carretes disponibles a pedido.
*2. Consulte la sección de cadenas con aditamentos para conocer las dimensiones de los aditamentos.
3. Se usan placas laterales reforzadas para C2060H (2) y superior. (H) indica placas laterales reforzadas.
4. Se proporcionarán conectores con pasador abierto para los tamaños C2040-C2060H, incluidos los rodillos grandes.
5. (2) indica el estilo de rodillos grandes.

CADENAS REFORZADAS

Cuando una cadena de rodillos estándar ANSI de acero al carbono no es suficiente, Tsubaki completa su línea de cadenas ANSI con una línea completa de cadenas de rodillos de la serie Heavy-Duty. Tsubaki ofrece muchas opciones para las aplicaciones más duras y de alta carga. Cadenas reforzadas, cadenas serie "T" para una mejor carga de choque, la serie "HT", que obtuvo una mayor carga de rotura final, y una serie completa de cadenas Super, Super Heavy y Ultra Super para las cadenas con mayor capacidad de carga.

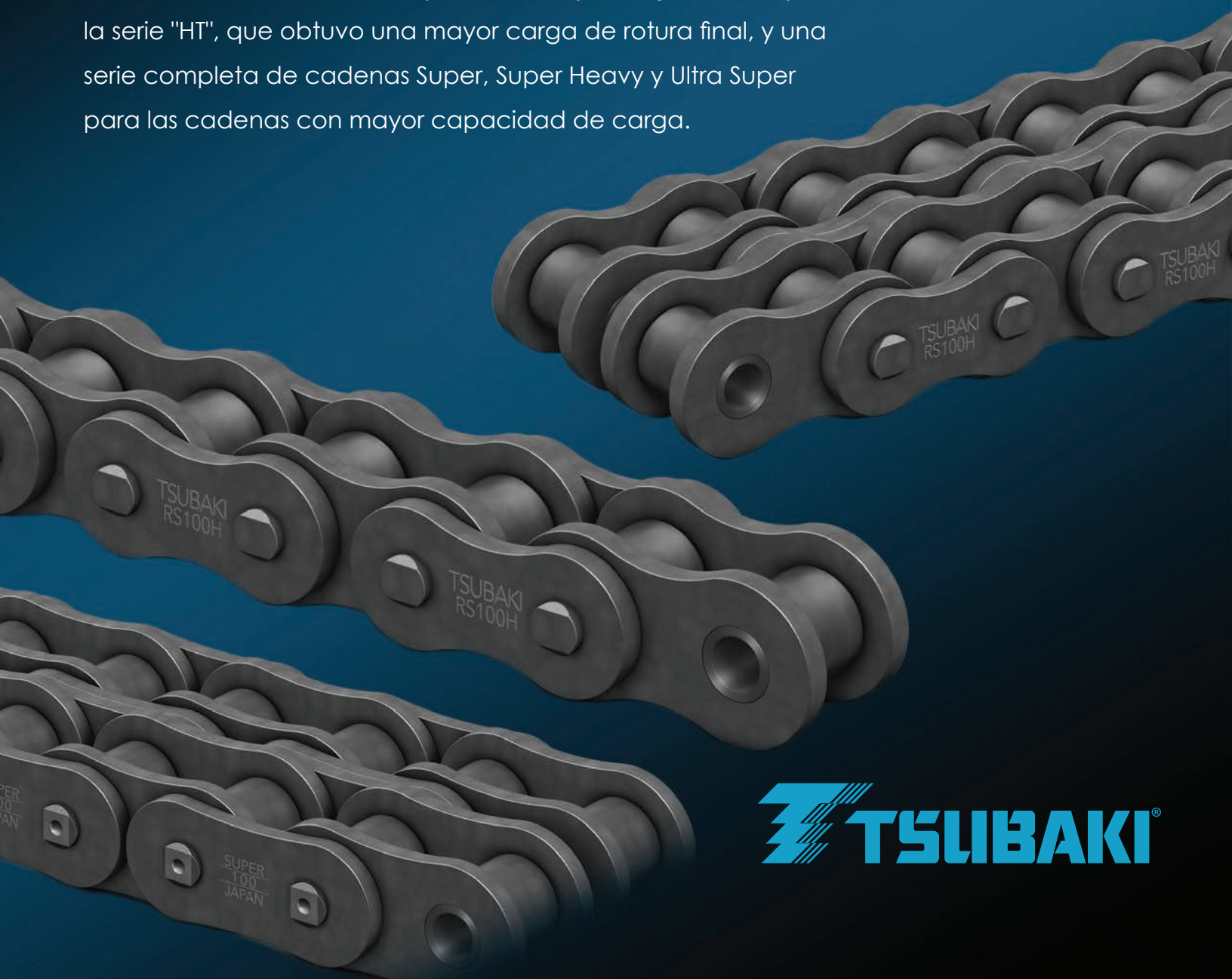

TSUBAKI®

CADENAS REFORZADAS

Tsubaki ofrece la línea más completa de cadenas de rodillos para aplicaciones exigentes que requieren un rendimiento adicional, como la construcción y manipulación de materiales. Las cadenas de la serie Heavy (reforzadas) son directamente intercambiables con las cadenas ANSI estándar y no requieren modificaciones especiales del equipo ni ruedas dentadas.

Serie T

Las cadenas tienen pasadores templados para una carga de rotura final más alta y una mayor resistencia a los choques.

Serie H

Las cadenas tienen placas de eslabón más gruesas y pasadores más largos que las cadenas de rodillos estándar. Soportan cargas hasta un 10 % más altas.

Serie HT

Las cadenas tienen pasadores templados y placas de eslabón más gruesas para una resistencia final un 15 a un 30 % más alta y una resistencia a la carga de choque aún mayor.

Serie Super

Las cadenas tienen placas de eslabón con figura de placa más ancha, orificios de paso con mayor ciclo de fatiga y pasadores templados para una mayor resistencia a los choques y cargas máximas permitidas un 25 a un 30 % más altas.

Serie Super H

Las cadenas tienen las mismas características que la serie Super, además de placas de eslabón más gruesas y con figura de placa más ancha para cargas máximas permitidas aún más altas.

Serie Ultra Super

Las cadenas ofrecen la carga de rotura final máxima y las cargas permitidas máximas de cualquier cadena de rodillos Tsubaki. En algunas aplicaciones, estas cadenas pueden transmitir prácticamente el doble de carga que sus equivalentes estándar.

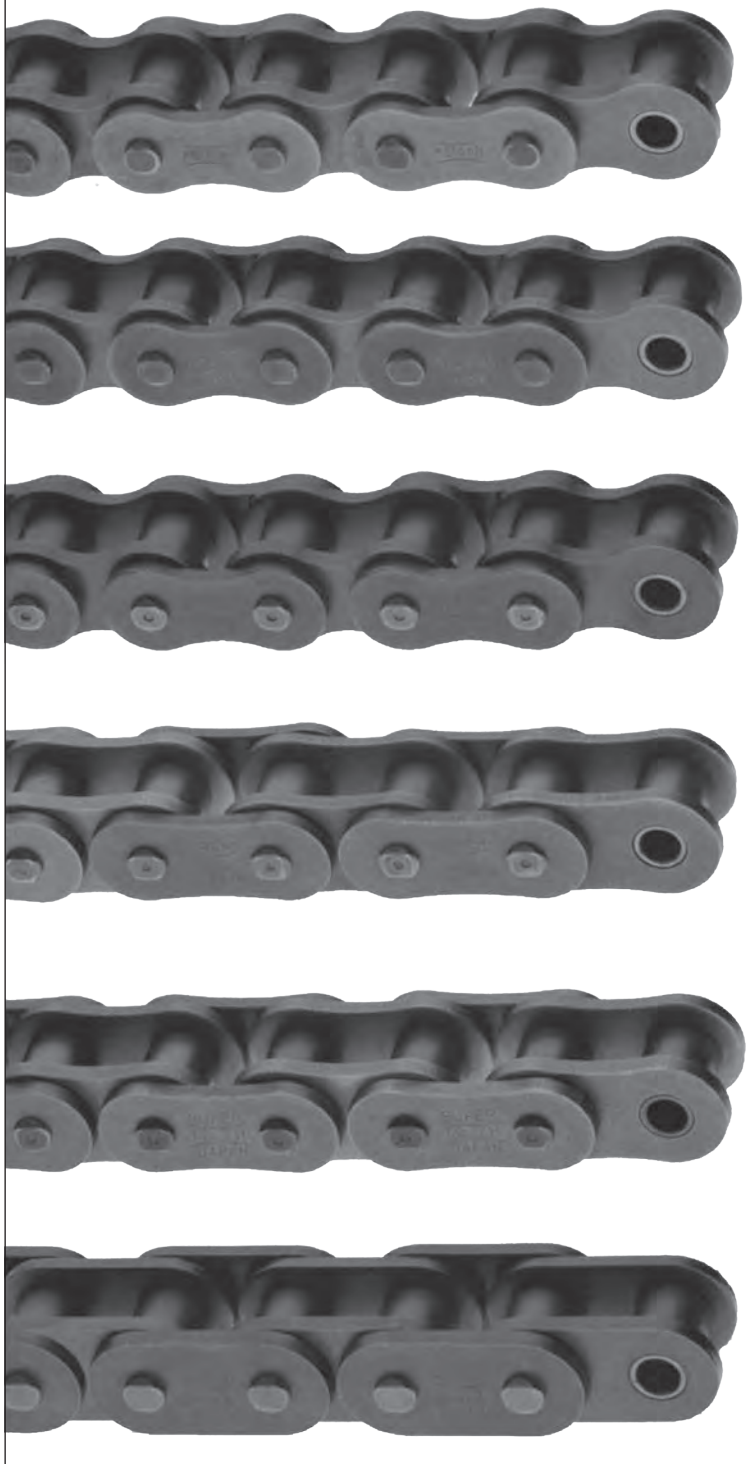

SERIE HEAVY (REFORZADA)

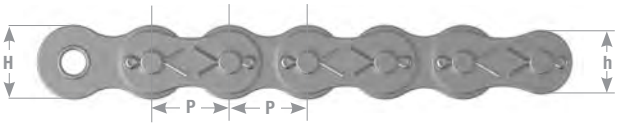







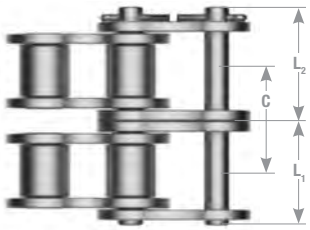

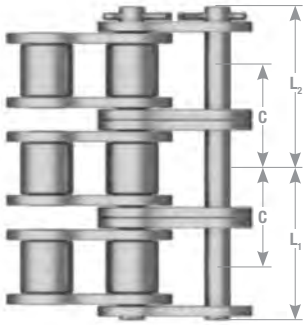

Tsubaki	Paso	Diámetro del rodillo	Ancho entre placas internas	Placa			Pasador			Paso transversal	Carga de rotura promedio	Carga máxima permitida*	Peso aproximado en libras/ pies
N.º de cadena	P	R	W	T	H	h	D	L1	L2	C			
HILERA SIMPLE													
60HRB	0.75	0.469	0.500	0.125	0.072	0.214	0.015	0.583	0.669	N/D	9,920	2,200	1.21
80HRB	1.00	0.625	0.625	0.156	0.094	0.272	0.024	0.720	0.823	N/D	17,640	3,630	2.08
100HRB	1.25	0.750	0.750	1.870	0.125	0.339	0.030	0.858	0.965	N/D	26,460	5,510	3.07
120HRB	1.50	0.875	1.000	0.219	0.188	0.500	0.050	1.061	1.203	N/D	37,480	7,270	4.38
140HRB	1.75	1.000	1.000	0.250	0.134	0.425	0.040	1.138	1.303	N/D	48,510	9,590	5.54
160HRB	2.00	1.125	1.250	0.281	0.188	0.496	0.040	1.337	1.514	N/D	60,630	12,500	7.35
200HRB	2.50	1.562	1.500	0.375	0.250	0.579	0.050	1.689	1.894	N/D	103,630	17,600	12.33
240HRB	3.00	1.875	1.875	0.500	0.312	0.717	0.060	2.157	2.453	N/D	152,140	25,300	19.54
HILERA DOBLE													
60H-2RB	0.75	0.469	0.500	0.400	0.375	0.878	0.080	1.094	1.177	1.028	19,840	3,700	2.41
80H-2RB	1.00	0.625	0.625	0.463	0.500	1.087	0.094	1.362	1.465	1.283	35,280	6100	4.15
100H-2RB	1.25	0.750	0.750	0.625	0.625	1.398	0.125	1.630	1.736	1.539	52,920	9,300	6.07
120H-2RB	1.50	0.875	1.000	0.750	0.750	1.678	0.156	2.024	2.165	1.924	74,960	12 300	8.67
140H-2RB	1.75	1.000	1.000	0.875	1.000	2.118	0.187	2.165	2.343	2.055	94,370	16,300	11.01
160H-2RB	2.00	1.125	1.250	1.000	1.000	2.307	0.219	2.555	2.740	2.437	121,260	21,200	14.64
200H-2RB	2.50	1.562	1.500	1.125	1.250	2.705	0.250	3.230	3.437	3.083	207,260	29,900	24.51
240H-2RB	3.00	1.875	1.875	1.406	1.406	3.075	0.281	4.146	4.445	3.985	304,280	43,000	38.47
HILERA TRIPLE													
60H-3RB	0.75	0.469	0.500	1.562	1.500	3.299	0.312	1.608	1.691	1.028	29,760	5,500	3.60
80H-3RB	1.00	0.625	0.625	1.875	1.875	4.071	0.375	2.006	2.108	1.283	52,920	9000	6.21
100H-3RB	1.25	0.750	0.750	1.562	1.500	3.299	0.312	2.402	2.504	1.539	79,380	13,700	9.10
120H-3RB	1.50	0.875	1.000	1.875	1.875	4.071	0.375	2.988	3.126	1.924	112,400	18,100	12.99
140H-3RB	1.75	1.000	1.000	1.562	1.500	3.299	0.312	3.195	3.560	2.055	141,550	23,900	16.48
160H-3RB	2.00	1.125	1.250	1.875	1.875	4.071	0.375	3.778	3.955	2.437	181,890	31,200	21.93
200H-3RB	2.50	1.562	1.500	1.562	1.500	3.299	0.312	4.774	4.985	3.083	310,890	44 000	36.81
240H-3RB	3.00	1.875	1.875	1.875	1.875	4.071	0.375	6.144	6.439	3.985	496,420	63,200	57.33

Nota: 1. La designación "RB" indica en cajas de 10 pies/remachado. Hay unidades en inventario con chaveta, cortadas a medida y en carretes disponibles a pedido.
*2. Consulte la sección de recursos técnicos, "Selección de baja velocidad".

SERIE T

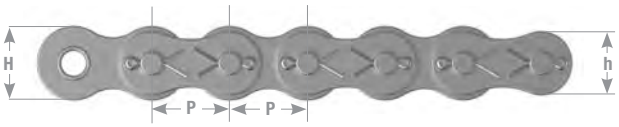







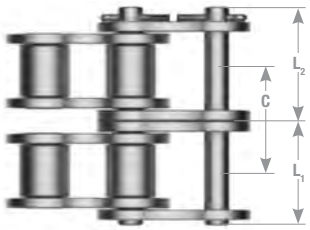

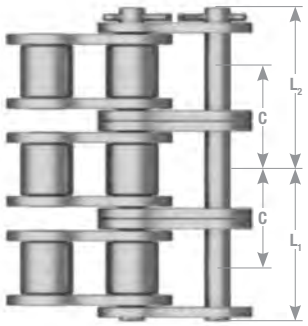

Tsubaki	Paso	Diámetro del rodillo	Ancho entre placas internas	Placa			Pasador			Paso transversal	Carga de rotura promedio	Carga máxima permitida*	Peso aproximado en libras/ pies
N.º de cadena	P	R	W	T	H	h	D	L1	L2	C			
HILERA SIMPLE													
60TRB	0.75	0.469	0.500	0.094	0.713	0.614	0.234	0.506	0.581	N/D	10,300	1,980	1.03
80TRB	1.00	0.625	0.625	0.125	0.949	0.819	0.312	0.640	0.758	N/D	17,600	3300	1.79
100TRB	1.25	0.750	0.750	0.156	1.185	1.024	0.375	0.778	0.900	N/D	27,400	5,070	2.68
120TRB	1.50	0.875	1.000	0.187	1.425	1.228	0.437	0.980	1.138	N/D	39,700	6,830	3.98
140TRB	1.75	1.000	1.000	0.219	1.661	1.433	0.500	1.059	1.248	N/D	52,800	9,040	5.03
160TRB	2.00	1.125	1.250	0.250	1.898	1.638	0.562	1.254	1.451	N/D	68,300	11,900	6.79
200TRB	2.50	1.562	1.500	0.312	2.374	2.047	0.781	1.535	1.764	N/D	105,800	16,090	11.08
240TRB	3.00	1.875	1.875	0.375	2.850	2.457	0.937	1.886	2.185	N/D	154,200	22,260	16.46
HILERA DOBLE													
60T-2RB	0.75	0.469	0.500	0.094	0.713	0.614	0.234	0.955	1.033	0.897	20,600	3,370	2.04
80T-2RB	1.00	0.625	0.625	0.125	0.949	0.819	0.312	1.217	1.335	1.153	35,200	5,620	3.54
100T-2RB	1.25	0.750	0.750	0.156	1.185	1.024	0.375	1.484	1.606	1.408	54,600	8,620	5.27
120T-2RB	1.50	0.875	1.000	0.187	1.425	1.228	0.437	1.874	2.031	1.789	79,400	11,610	7.86
140T-2RB	1.75	1.000	1.000	0.219	1.661	1.433	0.500	2.022	2.211	1.924	105,800	15,370	9.97
160T-2RB	2.00	1.125	1.250	0.250	1.898	1.638	0.562	2.407	2.604	2.305	136,600	20,230	13.47
200T-2RB	2.50	1.562	1.500	0.312	2.374	2.047	0.781	2.947	3.175	2.817	211,600	27,350	21.93
240T-2RB	3.00	1.875	1.875	0.375	2.850	2.457	0.937	3.618	3.913	3.458	308,600	37,850	32.32
HILERA TRIPLE													
60T-3RB	0.75	0.469	0.500	0.094	0.713	0.614	0.234	1.404	1.502	0.897	30,900	4,960	3.05
80T-3RB	1.00	0.625	0.625	0.125	0.949	0.819	0.312	1.795	1.909	1.153	52,800	8,270	5.30
100T-3RB	1.25	0.750	0.750	0.156	1.185	1.024	0.375	2.191	2.313	1.408	82,200	12,680	7.91
120T-3RB	1.50	0.875	1.000	0.187	1.425	1.228	0.437	2.772	2.929	1.789	119,100	17,080	11.76
140T-3RB	1.75	1.000	1.000	0.219	1.661	1.433	0.500	2.986	3.179	1.924	158,400	22,600	14.92
160T-3RB	2.00	1.125	1.250	0.250	1.898	1.638	0.562	3.561	3.758	2.305	204,900	24,760	20.17
200T-3RB	2.50	1.562	1.500	0.312	2.374	2.047	0.781	4.360	4.585	2.817	317,400	40,230	32.94
240T-3RB	3.00	1.875	1.875	0.375	2.850	2.457	0.937	5.348	5.636	3.458	462,600	55,660	48.11

Nota: 1. La designación "RB" indica en cajas de 10 pies/remachado. Hay unidades en inventario con chaveta, cortadas a medida y en carretes disponibles a pedido.
*2. Consulte la sección de recursos técnicos, "Selección de baja velocidad".

SERIE HT

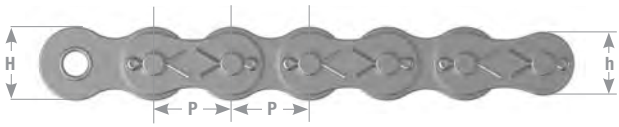





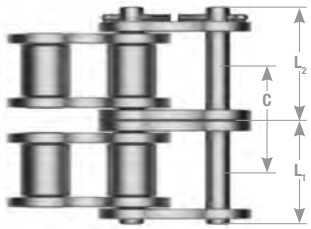

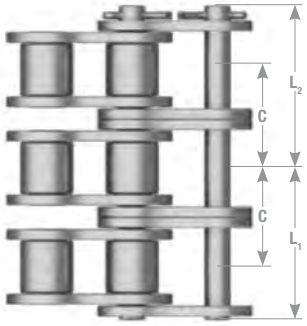

Tsubaki	Paso	Diámetro del rodillo	Ancho entre placas internas	Placa			Pasador			Paso transversal	Carga de rotura promedio	Carga máxima permitida*	Peso aproximado en libras/ pies
N.º de cadena	P	R	W	T	H	h	D	L1	L2	C			
HILERA SIMPLE													
60HTRB	0.75	0.469	0.500	0.125	0.713	0.614	0.234	0.582	0.669	N/D	12,500	2,200	1.21
80HTRB	1.00	0.625	0.625	0.156	0.949	0.819	0.312	0.720	0.823	N/D	20,900	3,630	2.08
100HTRB	1.25	0.750	0.750	1.870	1.185	1.024	0.375	0.858	0.965	N/D	31,900	5,510	3.07
120HTRB	1.50	0.875	1.000	0.219	1.425	1.228	0.437	1.061	1.203	N/D	43,000	7,270	4.38
140HTRB	1.75	1.000	1.000	0.250	1.661	1.433	0.500	1.138	1.303	N/D	56,200	9,590	5.54
160HTRB	2.00	1.125	1.250	0.281	1.898	1.638	0.562	1.337	1.514	N/D	71,600	12,500	7.35
200HTRB	2.50	1.562	1.500	0.375	2.374	2.047	0.781	1.689	1.894	N/D	125,600	17,600	12.33
240HTRB	3.00	1.875	1.875	0.500	2.850	2.457	0.937	2.157	2.453	N/D	198,400	25,300	19.57
HILERA DOBLE													
60HT-2RB	0.75	0.469	0.500	0.400	0.713	0.614	0.234	1.094	1.181	1.028	25,100	3,700	2.41
80HT-2RB	1.00	0.625	0.625	0.463	0.949	0.819	0.312	1.358	1.492	1.283	41,800	6100	4.15
100HT-2RB	1.25	0.750	0.750	0.625	1.185	1.024	0.375	1.630	1.736	1.539	63,900	9,300	6.06
120HT-2RB	1.50	0.875	1.000	0.750	1.425	1.228	0.437	2.024	2.171	1.924	86 000	12 300	8.65
140HT-2RB	1.75	1.000	1.000	0.875	1.661	1.433	0.500	2.163	2.343	2.055	112,400	16,300	10.98
160HT-2RB	2.00	1.125	1.250	1.000	1.898	1.638	0.562	2.555	2.736	2.437	143 000	21,200	14.61
200HT-2RB	2.50	1.562	1.500	1.125	2.374	2.047	0.781	3.230	3.437	3.083	251,300	29,900	24.46
240HT-2RB	3.00	1.875	1.875	1.406	2.850	2.457	0.937	4.146	4.461	3.985	397,900	43,000	38.46
HILERA TRIPLE													
60HT-3RB	0.75	0.469	0.500	1.562	0.713	0.614	0.234	1.614	1.720	1.028	37,700	5,500	3.60
80HT-3RB	1.00	0.625	0.625	1.875	0.949	0.819	0.312	1.998	2.120	1.253	62,800	9000	6.20
100HT-3RB	1.25	0.750	0.750	1.562	1.185	1.024	0.375	2.400	2.510	1.539	95,900	13,700	9.08
120HT-3RB	1.50	0.875	1.000	1.875	1.425	1.228	0.437	2.984	3.134	1.924	129,000	18,100	12.96
140HT-3RB	1.75	1.000	1.000	1.562	1.661	1.433	0.500	3.191	3.370	2.055	168,600	23,900	16.46
160HT-3RB	2.00	1.125	1.250	1.875	1.898	1.638	0.562	3.778	3.961	2.437	214,900	31,200	21.88
200HT-3RB	2.50	1.562	1.500	1.562	2.374	2.047	0.781	4.774	4.982	3.083	377,000	44 000	36.73
240HT-3RB	3.00	1.875	1.875	1.875	2.850	2.457	0.937	6.144	6.439	3.985	595,200	63,200	57.43

Nota: 1. La designación "RB" indica en cajas de 10 pies/remachado. Hay unidades en inventario con chaveta, cortadas a medida y en carretes disponibles a pedido.
*2. Consulte la sección de recursos técnicos, "Selección de baja velocidad".

SERIE SUPER

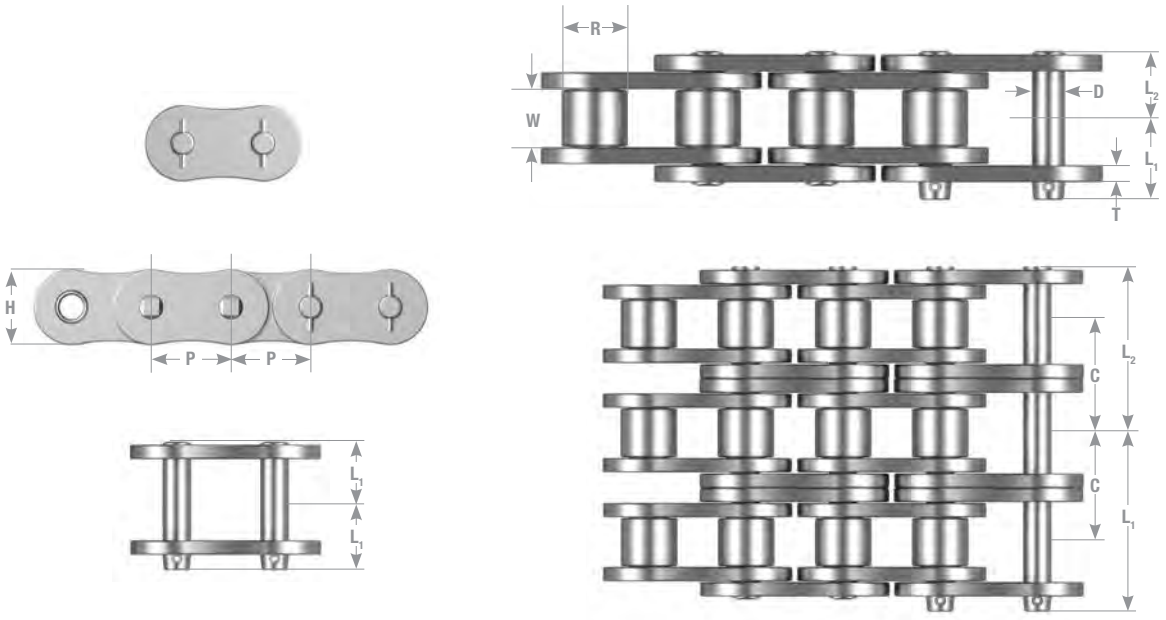

Tsubaki	Paso	Diámetro del rodillo	Ancho entre placas internas	Placa			Pasador			Paso transversal	Carga de rotura promedio	Carga máxima permitida*	Peso aproximado en libras/ pies
N.º de cadena	P	R	W	T	H	h	D	L1	L2	C			
HILERA SIMPLE													
80SUPERRB	1.000	0.625	0.625	0.125	0.949	0.819	0.312	0.640	0.758	N/D	19,100	4,510	1.89
100SUPERRB	1.250	0.750	0.750	0.156	1.185	1.024	0.375	0.778	0.900	N/D	28,500	7,280	2.86
120SUPERRB	1.500	0.875	1.000	0.187	1.425	1.228	0.437	0.980	1.138	N/D	41,800	9,480	4.23
140SUPERRB	1.750	1.000	1.000	0.219	1.661	1.433	0.500	1.059	1.248	N/D	55,000	12,790	5.40
160SUPERRB	2.000	1.125	1.250	0.250	1.898	1.638	0.562	1.254	1.451	N/D	70,500	16,520	7.25
180SUPERRB	2.250	1.406	1.406	0.281	2.134	1.843	0.687	1.404	1.671	N/D	92,621	19,260	9.56
200SUPERRB	2.500	1.562	1.500	0.312	2.374	2.047	0.781	1.535	1.764	N/D	113,500	22,480	11.85
240SUPERRB	3.000	1.875	1.875	0.375	2.850	2.457	0.937	1.886	2.185	N/D	165,200	31,240	17.22
HILERA DOBLE													
80-2SUPERRB	1.000	0.625	0.625	0.125	0.949	0.819	0.312	1.217	1.335	1.153	38,400	7,680	3.78
100-2SUPERRB	1.250	0.750	0.750	0.156	1.185	1.024	0.375	1.484	1.606	1.408	57,300	12,360	5.63
120-2SUPERRB	1.500	0.875	1.000	0.187	1.425	1.228	0.437	1.874	2.031	1.789	83,800	16,110	8.36
140-2SUPERRB	1.750	1.000	1.000	0.219	1.661	1.433	0.500	2.022	2.211	1.924	110,100	21,730	10.70
160-2SUPERRB	2.000	1.125	1.250	0.250	1.898	1.638	0.562	2.407	2.604	2.305	141,100	28,100	14.40
180-2SUPERRB	2.250	1.406	1.406	0.281	2.134	1.843	0.687	2.707	2.967	2.592	185,243	32,820	18.87
200-2SUPERRB	2.500	1.562	1.500	0.312	2.374	2.047	0.781	2.947	3.175	2.817	227,000	38,210	23.46
240-2SUPERRB	3.000	1.875	1.875	0.375	2.850	2.457	0.937	3.618	3.913	3.458	330,400	53,280	34.19
HILERA TRIPLE													
80-3SUPERRB	1.000	0.625	0.625	0.125	0.949	0.819	0.312	1.795	1.909	1.153	57,500	11,300	5.64
100-3SUPERRB	1.250	0.750	0.750	0.156	1.185	1.024	0.375	2.191	2.313	1.408	85,800	18,180	8.45
120-3SUPERRB	1.500	0.875	1.000	0.187	1.425	1.228	0.437	2.772	2.929	1.789	125,600	23 600	12.53
140-3SUPERRB	1.750	1.000	1.000	0.219	1.661	1.433	0.500	2.986	3.179	1.924	165,200	31,920	16.02
160-3SUPERRB	2.000	1.125	1.250	0.250	1.898	1.638	0.562	3.561	3.758	2.305	211,500	41,360	21.57
180-3SUPERRB	2.250	1.406	1.406	0.281	2.134	1.843	0.687	4.004	4.272	2.591	278,763	48,100	27.26
200-3SUPERRB	2.500	1.562	1.500	0.312	2.374	2.047	0.781	4.360	4.585	2.817	241,700	56,200	35.24
240-3SUPERRB	3.000	1.875	1.875	0.375	2.850	2.457	0.937	5.348	5.636	3.458	496,800	78,230	51.14

Nota: 1. La designación "RB" indica en cajas de 10 pies/remachado. Hay unidades en inventario con chaveta, cortadas a medida y en carretes disponibles a pedido.
2. Los conectores acodados (medios) de cuatro pasos (four-pitch offset links, 4POL) solo están disponibles para hilera simple.
3. Hay disponible conectores tipo M con ajuste deslizable (M-type connecting links, MCL) y conectores tipo F a presión (F-type connecting links, FCL).
4. La carga máxima permitida cuando se utiliza un conector acodado (medio) de cuatro pasos (4POL) representa el 85 % de los valores anteriores.
5. Las ruedas dentadas de acero al carbono con dientes templados se deben usar con la cadena de la serie Super.
6. Consulte la sección de recursos técnicos, "Selección de accionamiento por cadena".

SERIE SUPER-H

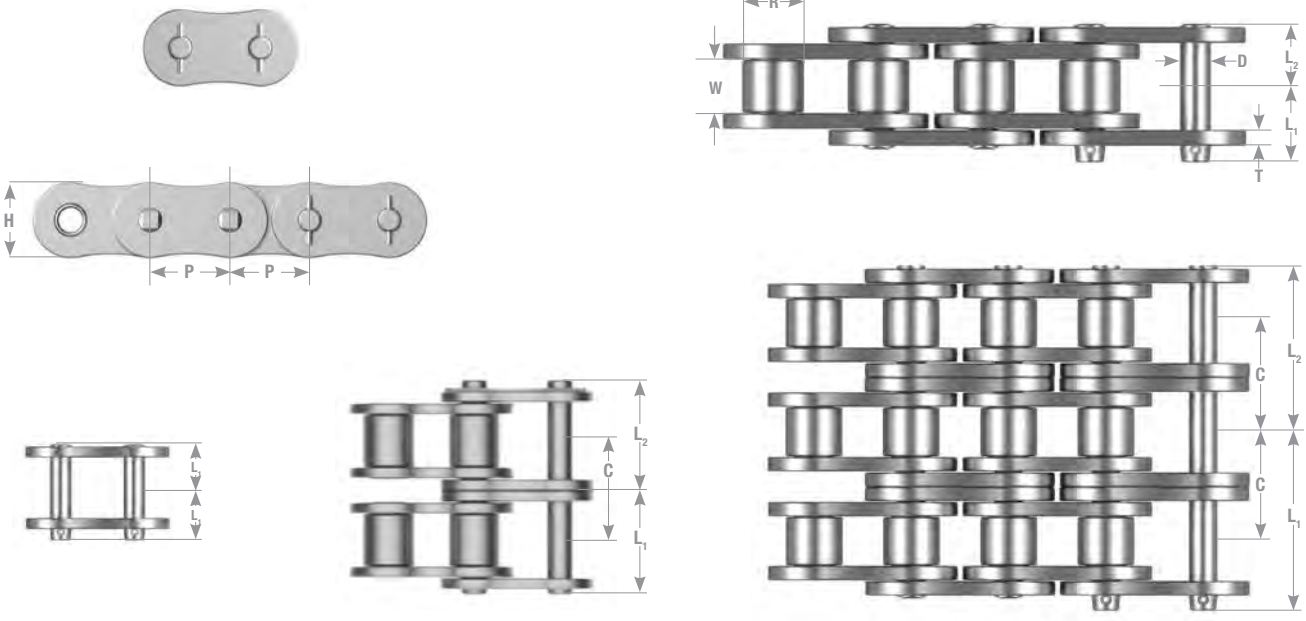

Tsubaki	Paso	Diámetro del rodillo	Ancho entre placas internas	Placa			Pasador			Paso transversal	Carga de rotura promedio	Carga máxima permitida*	Peso aproximado en libras/ pies
N.º de cadena	P	R	W	T	H	h	D	L1	L2	C			
HILERA SIMPLE													
80HSUPERRB	1.000	0.625	0.625	0.156	0.949	0.819	0.312	0.720	0.823	N/D	22 000	5,622	2.21
100HSUPERRB	1.250	0.750	0.750	0.187	1.185	1.024	0.375	0.858	0.965	N/D	32,600	8,818	3.28
120HSUPERRB	1.500	0.875	1.000	0.187	1.425	1.228	0.437	1.061	1.203	N/D	44 000	12,125	4.66
140HSUPERRB	1.750	1.000	1.000	0.219	1.661	1.433	0.500	1.138	1.303	N/D	57,300	15,366	5.97
160HSUPERRB	2.000	1.125	1.250	0.250	1.898	1.638	0.562	1.337	1.514	N/D	72,700	20,238	7.88
200HSUPERRB	2.500	1.562	1.500	0.375	2.374	2.047	0.781	1.689	1.894	N/D	134,400	27,359	13.22
240HSUPERRB	3.000	1.875	1.875	0.500	2.850	2.457	0.937	2.157	2.453	N/D	207,200	37,853	20.47
HILERA DOBLE													
80-2HSUPERRB	1.000	0.625	0.625	0.125	0.949	0.819	0.312	1.362	1.465	1.283	44 000	9,436	4.38
100-2HSUPERRB	1.250	0.750	0.750	1.560	1.185	1.024	0.375	1.630	1.736	1.539	65,200	14,991	6.39
120-2HSUPERRB	1.500	0.875	1.000	0.187	1.425	1.228	0.437	2.024	2.165	1.924	88,100	20,613	9.08
140-2HSUPERRB	1.750	1.000	1.000	0.219	1.661	1.433	0.500	2.165	2.343	2.055	114,600	24,361	11.68
160-2HSUPERRB	2.000	1.125	1.250	0.250	1.898	1.638	0.562	2.555	2.736	2.437	145,500	32,606	15.44
200-2HSUPERRB	2.500	1.562	1.500	0.312	2.374	2.047	0.781	3.230	3.437	3.083	268,900	41,226	25.86
240-2HSUPERRB	3.000	1.875	1.875	0.375	2.850	2.457	0.937	4.146	4.445	3.985	414,400	57,717	40.16
HILERA TRIPLE													
80-3HSUPERRB	1.000	0.625	0.625	0.125	0.949	0.819	0.312	2.006	2.108	1.283	66,100	13,889	6.55
100-3HSUPERRB	1.250	0.750	0.750	0.156	1.185	1.024	0.375	2.400	2.504	1.539	97,800	22,046	9.50
120-3HSUPERRB	1.500	0.875	1.000	0.187	1.425	1.228	0.437	2.988	3.126	1.924	132,200	30,314	13.50
140-3HSUPERRB	0.175	1.000	1.000	0.219	1.661	1.433	0.500	3.191	3.356	2.055	171,900	35,825	17.39
160-3HSUPERRB	2.000	1.125	1.250	0.250	1.898	1.638	0.562	3.778	3.955	2.437	218,200	47,951	22.99
200-3HSUPERRB	2.500	1.562	1.500	0.312	2.374	2.047	0.781	4.774	4.982	3.083	403,400	60,627	38.50
240-3HSUPERRB	3.000	1.875	1.875	0.375	2.850	2.457	0.937	6.144	6.439	3.985	621,700	84,878	59.87

Nota: 1. Los conectores acodados (medios) no están disponibles para la cadena Super H.
2. La designación "RB" indica en cajas de 10 pies/remachado. Hay unidades en inventario con chaveta, cortadas a medida y en carretes disponibles a pedido.
3. Se suministrarán conectores a presión.
4. Se sugiere que las ruedas dentadas de acero al carbono con dientes templados se usen con la cadena Super H.
5. *Consulte la sección de recursos técnicos, "Selección de accionamiento por cadena" para seleccionar la cadena correcta.

SERIE ULTRA SUPER



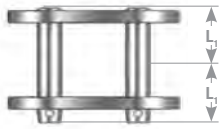

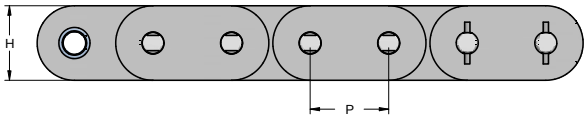

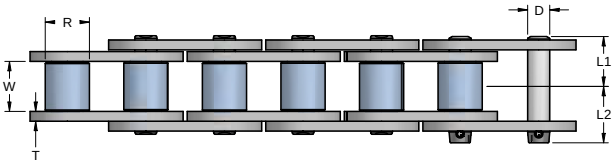

Tsubaki	Paso	Diám. del rodillo	Ancho entre placas internas	Placa de eslabón		Pasador			Carga de rotura promedio	Carga máxima permitida*	Peso aproximado en libras/ pies
N.º de cadena	P	R	W	T	H	D	L1	L2			
100ULTRASUPER	1.250	0.750	0.750	0.187	1.185	0.375	0.858	0.965	33,500	8,800	3.41
120ULTRASUPER	1.500	0.875	1.000	0.219	1.425	0.437	1.061	1.203	47,800	12,100	4.85
140ULTRASUPER	1.750	1.000	1.000	0.250	1.661	0.500	1.138	1.303	61 200	15 300	6.21
160ULTRASUPER	2.000	1.125	1.250	0.281	1.898	0.562	1.337	1.514	76,700	20,200	8.19
200ULTRASUPER	2.500	1.562	1.500	0.375	2.374	0.781	1.689	1.894	130,200	27,300	13.76
240ULTRASUPER	3.000	1.875	1.875	0.500	2.850	0.937	2.157	2.453	191,800	37,800	21.29

CADENAS CON ADITAMENTOS

En esencia, las cadenas con aditamentos siguen siendo las que convirtieron a Tsubaki en una empresa líder del mercado en la fabricación de cadenas de rodillos. Tsubaki dispone de una oferta completa de aditamentos para cadenas de rodillos estándar en cadenas de simple y doble paso. Las ofertas adicionales incluyen aditamentos para cadenas autolubricadas, anticorrosivas, norma BS, con pasador hueco y curvas.



TSUBAKI®

CADENAS CON ADITAMENTOS

Tsubaki ofrece una línea completa de aditamentos en inventario para satisfacer sus necesidades de transporte.
Tsubaki tiene disponible los siguientes aditamentos estándar:

Cadena de paso simple

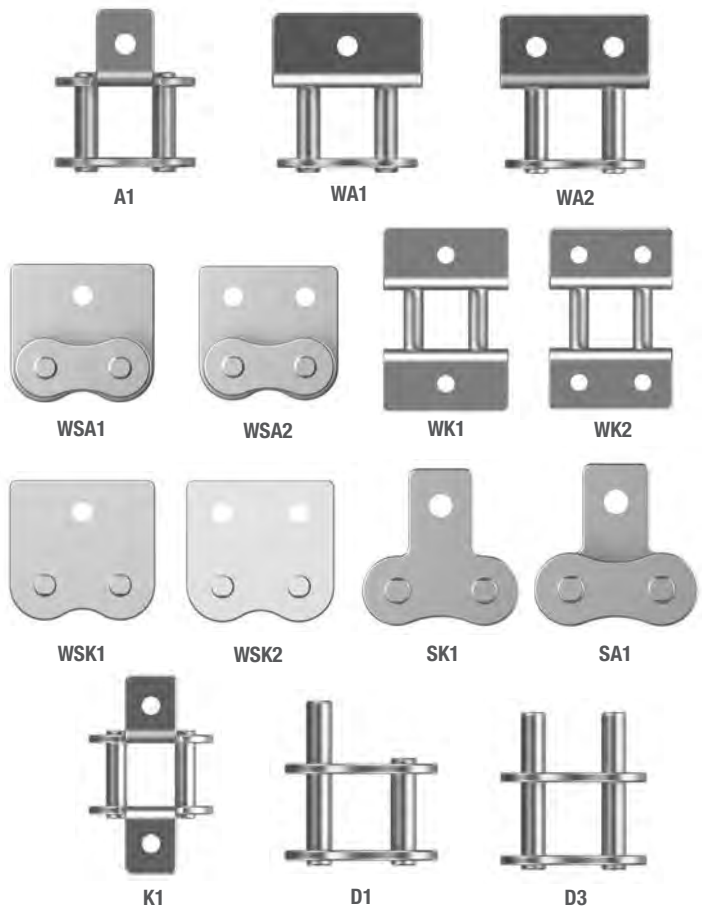

Cadena de doble paso:

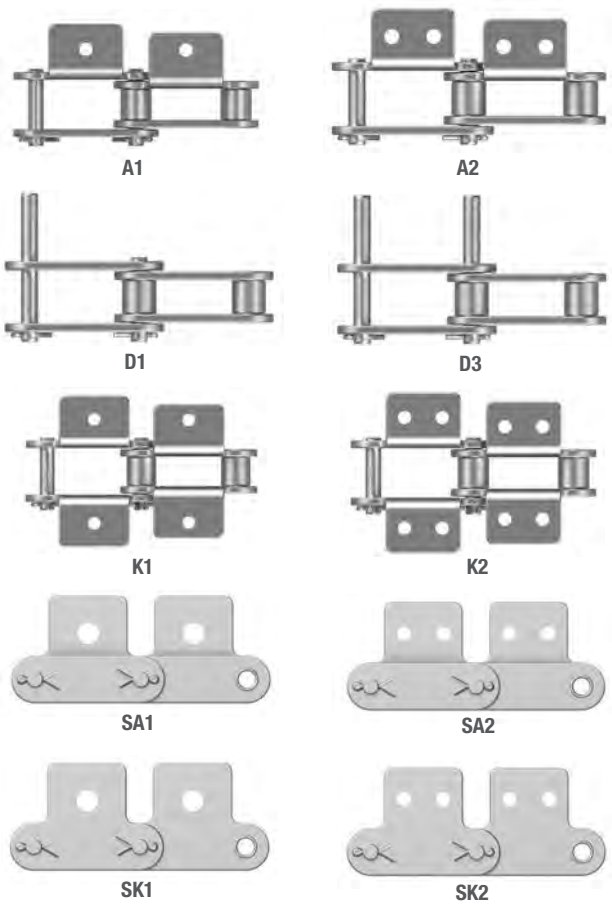

Conversión de cadenas de otros fabricantes

Paso	N.º de Tsubaki	N.º de la competencia	Descripción completa
Paso simple y doble	A-1	B-1, un orificio	aditamento doblado, un lado, un orificio
	K-1	B-2, un orificio	aditamento doblado, ambos lados, un orificio
	SA-1	S1, un orificio, M35	aditamento recto, un lado, un orificio
	SK-1	S2, un orificio, M1	aditamento recto, ambos lados, un orificio
	D-1	E1	un pasador extendido
	D-3	E2	dos pasadores extendidos
Doble paso	A-2	B1, dos orificios	aditamento doblado, un lado, dos orificios
	K-2	B2, dos orificios	aditamento doblado, ambos lados, dos orificios
	SA-2	S1, dos orificios, M35-2	aditamento recto, un lado, dos orificios
	SK-2	S2, dos orificios, M2	aditamento recto, ambos lados, dos orificios
Paso simple Contorno ancho	WA-1	WCB1, un orificio	aditamento doblado, contorno ancho, un lado, un orificio
	WA-2	WCB1, dos orificios	aditamento doblado, contorno ancho, un lado, dos orificios
	WK-1	WCB2, un orificio	aditamento doblado, contorno ancho, ambos lados, un orificio
	WK-2	WCB2, dos orificios	aditamento doblado, contorno ancho, ambos lados, dos orificios
	WSA-1	WCS1, un orificio, WM35	aditamento recto, contorno ancho, un lado, un orificio
	WSA-2	WCS1, dos orificios, WM35-2	aditamento recto, contorno ancho, un lado, dos orificios
	WSK-1	WCS2, un orificio, WM-1	aditamento recto, contorno ancho, ambos lados, un orificio
	WSK-2	WCS2, dos orificios, WM-2	aditamento recto, contorno ancho, ambos lados, dos orificios

Todos los aditamentos se pueden personalizar; consulte a la fábrica para obtener más detalles.

CADENAS CON ADITAMENTOS

Cómo elegir cadenas con aditamentos Tsubaki

Así es como se verá el número de pieza de Tsubaki de una cadena con aditamentos...

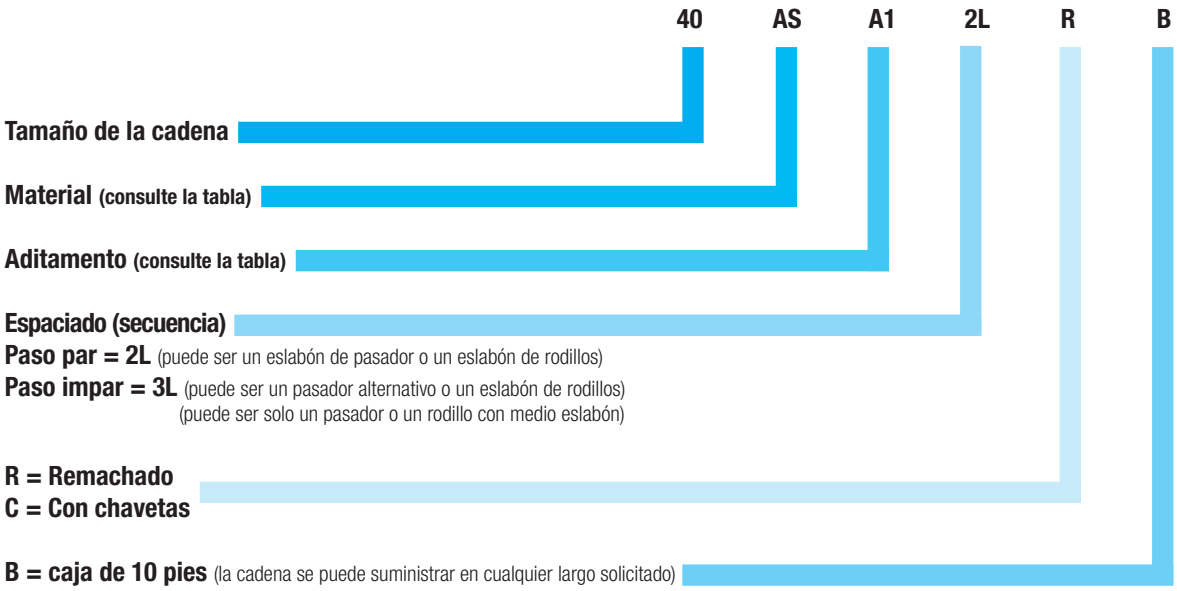

Cómo hacer el pedido de cadenas con aditamentos:

1. Tamaño de la cadena
2. Material: consulte la guía anterior.
3. Construcción: remachado o con chavetas.
4. Clase de aditamento: consulte el listado anterior.
5. Espaciado (secuencia): distancia entre aditamentos.
   a. El aditamento de espaciado (secuencia) de paso par se encuentra en el eslabón de pasador o en los eslabones de rodillos (especifique).
   b. Espaciado (secuencia) de paso impar: el aditamento alternará el eslabón interior (rodillo) con el eslabón exterior (pasador). El aditamento también puede aparecer en los eslabones externos en un espaciado (secuencia) de paso impar utilizando los conectores acodados (medios).
6. Largo de cadena: cuente la cantidad de aditamentos y el espaciado (secuencia).
7. Repeticiones: si el espaciado (secuencia) no es el habitual, con qué frecuencia se repite un grupo de aditamentos.

Cómo elegir el material correcto de la cadena con aditamentos:

Tipo de cadena	Designación del material	Para este estilo de aplicación o condición de funcionamiento
Acero al carbono		Aplicaciones estándar
Niquelada	Niquelada (NP)	Levemente anticorrosiva
Neptune®	Neptune (NEP)	Condiciones exteriores o de humedad incluida agua salada.
Acero inoxidable 304 (SS)	304 (SS)	Temperaturas altas o bajas, y entorno corrosivo, incluidos ácidos y álcalis.
Acero inoxidable 316 (NS)	316 (NS)	Entorno extremadamente corrosivo. Temperaturas altas o bajas, y permeabilidad magnética baja.
Acero inoxidable 600 (AS)	600 (AS)	Combinación de resistencia y durabilidad en entornos corrosivos.
Lambda®	Lambda (L)	Cuando la lubricación es casi imposible, incluido el envasado de alimentos.
Super Stainless™	Super Stainless (SUPERSS)	Cuando se necesita la resistencia del acero al carbono y no se puede sacrificar la necesidad de una cadena anticorrosiva.
Titan ®	Titan (TT)	Entornos difíciles y sucios.

NOTAS

ADITAMENTOS DE PASO SIMPLE

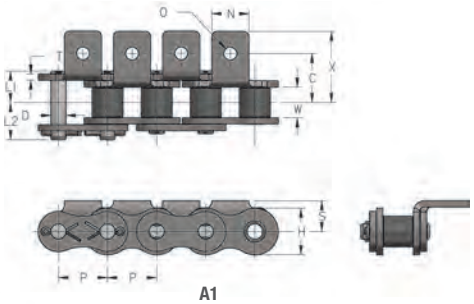

A1

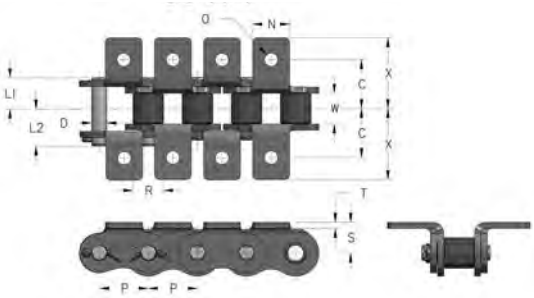

K1

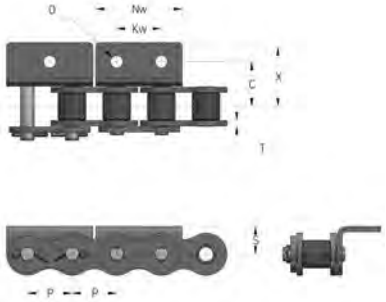

WA1, WA2

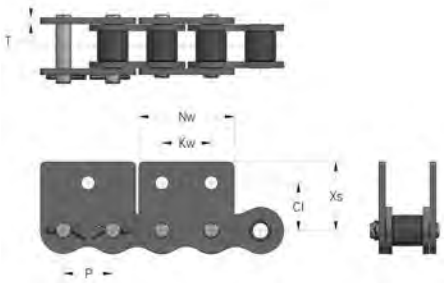

SA1

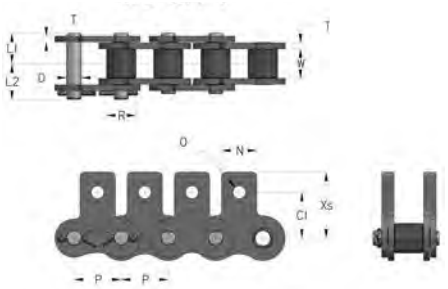

SK1

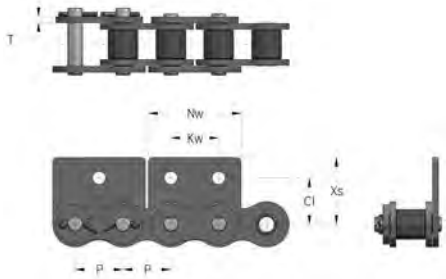

WSA1, WSA2

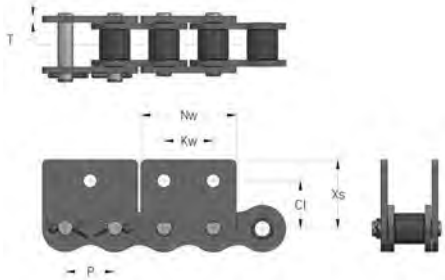

WSK1, WSK2

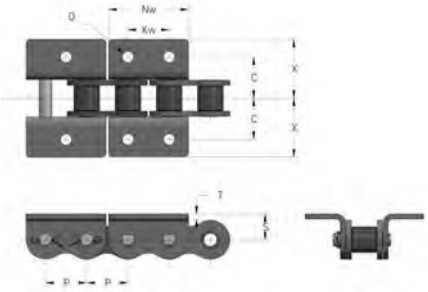

WK1, WK2

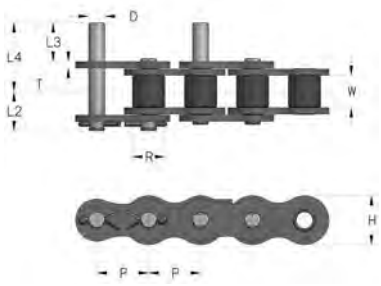

D1

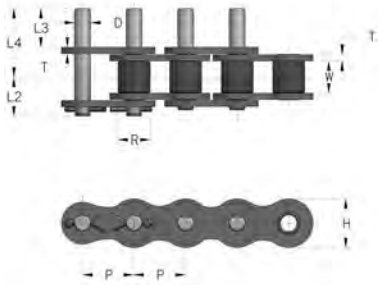

D3

Tsubaki	Paso	Diámetro del rodillo	Ancho entre placas internas	Placa		Pasador			Carga de rotura promedio	Carga máxima permitida*	Peso aproximado en libras/pies
N.º de cadena	P	R	W	H	T	D	L1	L2			
25RB◆▲	0.250	0.130*	0.125	0.230	0.030	0.090	0.150	0.189	926	143	0.094
35RB◆▲	0.375	0.200*	0.188	0.354	0.050	0.141	0.230	0.270	2,120	342	0.22
41RB	0.500	0.306	0.250	0.386	0.050	0.141	0.266	0.313	2,120	353	0.27
40RB	0.500	0.312	0.312	0.472	0.060	0.156	0.325	0.392	3,750	595	0.43
50RB	0.625	0.400	0.375	0.591	0.080	0.200	0.406	0.472	6,170	970	0.70
60RB	0.750	0.469	0.500	0.713	0.094	0.234	0.506	0.581	9,040	1,410	1.03
80RB	1.000	0.625	0.625	0.949	0.125	0.312	0.640	0.758	15,400	2400	1.79
100RB	1.250	0.750	0.750	1.185	0.156	0.375	0.778	0.900	24,300	3,840	2.68
120RB	1.500	0.875	1.000	1.425	0.187	0.437	0.980	1.138	34,000	5,380	3.98
140RB	1.750	1.000	1.000	1.661	0.221	0.500	1.059	1.248	45,900	7,280	5.03
160RB	2.000	1.125	1.250	1.898	0.250	0.562	1.254	1.451	58 000	9,190	6.79

Nota: 1. La designación "RB" indica en cajas de 10 pies/remachado. Hay unidades en inventario con chaveta, cortadas a medida y en carretes disponibles a pedido.
2. Conectores con pasador abierto para tamaños 25 a 60, conectores estilo pasador con chaveta para tamaños 80 a 160.
◆ 3. Sin rodillos
* 4. Diámetro del buje
5. Cadenas con aditamentos disponibles en acero inoxidable de 304, 600 y 316.
6. Cadenas con aditamentos disponibles en Neptune® y niqueladas.

ADITAMENTOS DE PASO SIMPLE

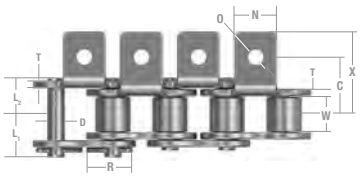

A1

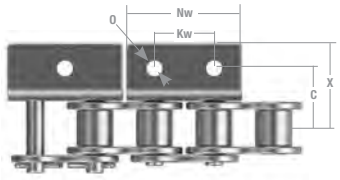

WA1, WA2

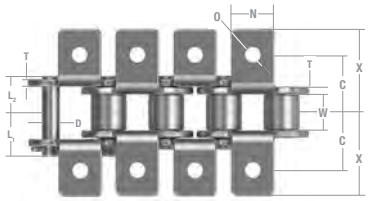

K1

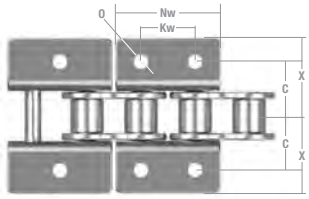

WK1, WK2

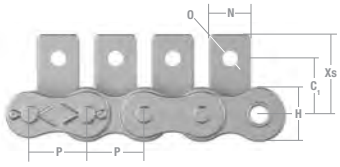

SA1

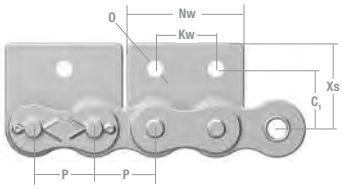

WSA1, WSA2

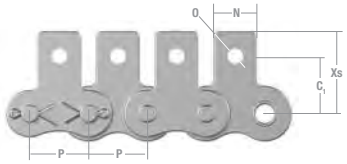

SK1

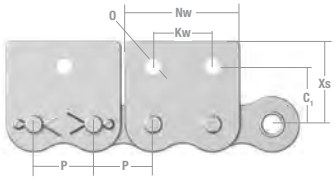

WSK1, WSK2



D1



D3



A1, A2



K1, K2

Tsubaki	Aditamento									Peso adicional por aditamento		
N.º de cadena	C	C1	N	O	S	X	XS	L3	L4	A-SA	K-SK	D-1
25RB	0.281	0.313	0.220	0.134	0.187	0.421	0.459			0.001	0.002	
35RB	0.375	0.375	0.311	0.102	0.250	0.563	0.573	0.375	0.575	0.002	0.004	0.002
41RB	0.469	0.500	0.375	0.141	0.281	0.646	0.656	0.375	0.608	0.004	0.007	0.002
40RB	0.500	0.500	0.375	0.141	0.312	0.701	0.685	0.375	0.658	0.004	0.009	0.002
50RB	0.625	0.625	0.500	0.205	0.406	0.921	0.907	0.469	0.827	0.007	0.013	0.002
60RB	0.750	0.720	0.626	0.205	0.469	1.110	1.057	0.562	1.011	0.015	0.031	0.007
80RB	1.000	0.969	0.752	0.268	0.625	1.441	1.396	0.750	1.327	0.029	0.057	0.015
100RB	1.250	1.252	1.000	0.342	0.780	1.768	1.732	0.938	1.642	0.570	0.115	0.027
120RB	1.500	1.437	1.126	0.386	0.906	2.197	2.081	1.125	2.020	0.097	0.194	0.044
140RB	1.750	1.750	1.375	0.448	1.125	2.420	2.437	1.312	2.274	0.157	0.313	0.066
160RB	2.000	2.000	1.500	0.516	1.250	2.840	2.750	1.500	2.654	0.214	0.428	0.099

Nota: 1. La designación "RB" indica en cajas de 10 pies/remachado. Hay unidades en inventario con chaveta, cortadas a medida y en carretes disponibles a pedido.
2. Conectores con pasador abierto para tamaños 25 a 60, conectores estilo pasador con chaveta para tamaños 80 a 160.
3. Sin rodillos
*4. Diámetro del buje



AA1/AA2

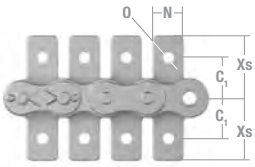

SAA1

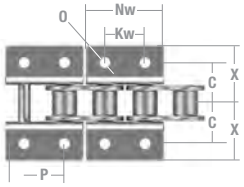

WK2

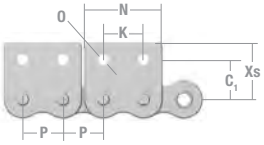

WSA2



WK1, WK2



KK1/KK2

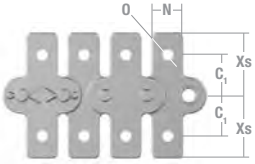

SKK1

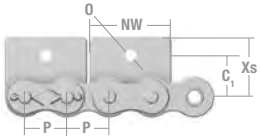

WSA1

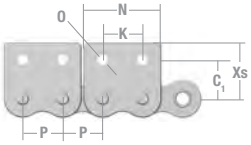

WSK2

Tsubaki	Aditamento									Peso adicional por aditamento			libras/adit.
N.º de cadena	C	C1	N	O	S	X	XS	NW	KW	AA, SAA	KK, SKK	WA, WSA	WK, WKK
40RB	0.500	0.500	0.375	0.141	0.312	0.701	0.685	0.097	0.500	0.007	0.014	0.007	0.014
50RB	0.625	0.625	0.500	0.205	0.406	0.921	0.907	1.210	0.625	0.013	0.026	0.015	0.030
60RB	0.750	0.750	0.626	0.205	0.469	1.110	1.057	1.460	0.750	0.031	0.062	0.026	0.052
80RB	1.000	1.000	0.752	0.268	0.625	1.441	1.396	1.940	1.000	0.057	0.114	0.062	0.124
100RB	1.250	1.252	1.000	0.342	0.780	1.768	1.732	1.768	1.250	0.121	0.242	0.121	0.242

Nota: conectores con pasador abierto para tamaños de 40 a 60, estilo chaveta para tamaños de 80 a 100.

ADITAMENTOS DE DOBLE PASO

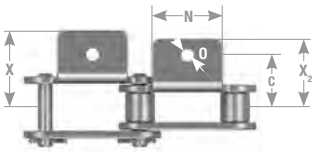

A1

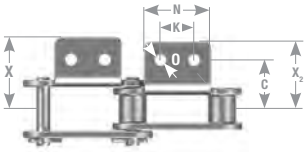

A2

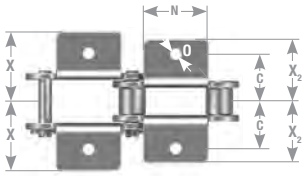

K1

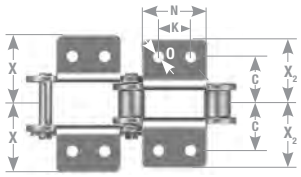

K2

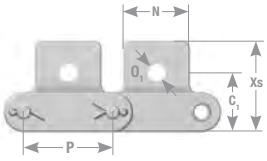

SA1

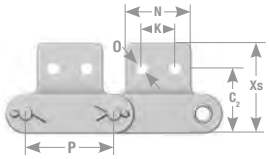

SA2

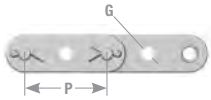

GK1

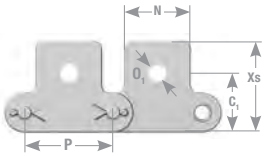

SK1

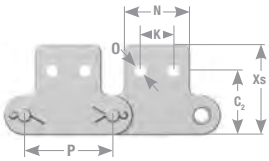

SK2

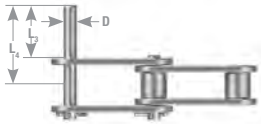

D1

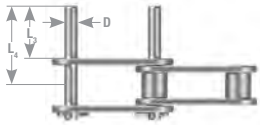

D3



A1, A2



K1, K2



WK1, WK2

Tsubaki	Paso	Diámetro del rodillo	Ancho entre placas internas	Pasador			Placa		Carga de rotura promedio	Carga máxima permitida*	Peso aproximado en libras/ pies	Peso adicional por aditamentos		
N.º de cadena	P	R	W	D	L1	L2	H	T				Adit. A-SA	Adit. K-SK	Adit. D-1
RODILLO ESTÁNDAR														
C2040RB	1.000	0.312	0.312	0.156	0.325	0.392	0.472	0.060	3,750	595	0.34	0.007	0.013	0.002
C2050RB	1.250	0.400	0.375	0.200	0.406	0.472	0.591	0.080	6,170	970	0.56	0.130	0.260	0.004
C2060HRB	1.500	0.469	0.500	0.234	0.573	0.652	0.677	0.125	9,040	1,410	1.01	0.037	0.075	0.007
C2080HRB	2.000	0.625	0.625	0.312	0.720	0.823	0.906	0.156	15,400	2400	1.62	0.071	0.141	0.015
C2100HRB	2.500	0.750	0.750	0.375	0.858	0.965	1.160	0.187	24,300	3,840	2.38	0.132	0.265	0.026
C2120HRB	3.000	0.875	1.000	0.437	1.061	1.203	1.380	0.219	34,000	5,380	3.42	0.221	0.441	
C2160HRB	4.000	1.125	1.250	0.563	1.337	1.514	1.850	0.281	58 000	9,190	6.02	0.448	0.895	
RODILLO GRANDE														
C2042RB	1.000	0.625	0.312	0.156	0.325	0.392	0.472	0.060	3,750	595	0.58	0.007	0.013	0.002
C2052RB	1.250	0.750	0.375	0.200	0.406	0.472	0.591	0.080	6,170	970	0.87	0.130	0.260	0.004
C2062HRB	1.500	0.875	0.500	0.234	0.573	0.652	0.677	0.125	9,040	1,410	1.47	0.037	0.075	0.007
C2082HRB	2.000	1.125	0.625	0.312	0.720	0.823	0.906	0.156	15,400	2400	2.37	0.071	0.141	0.015
C2102HRB	2.500	1.562	0.750	0.375	0.858	0.965	1.160	0.187	24,300	3,840	3.90	0.132	0.265	0.026
C2122HRB	3.000	1.750	1.000	0.437	1.061	1.203	1.380	0.219	34,000	5,380	5.46	0.221	0.441	
C2162HRB	4.000	2.250	1.250	0.563	1.337	1.514	1.850	0.281	58 000	9,190	9.21	0.448	0.895	

Nota: 1. La designación "RB" indica en cajas de 10 pies/remachado. Hay unidades en inventario con chaveta, cortadas a medida y en carretes disponibles a pedido.
2. Conectores con pasador abierto para tamaños C2040 a C2060H, conectores estilo chaveta para tamaños C2080H a C2160H.
3. Las placas laterales reforzadas son estándar en los tamaños de cadenas C2060H-C2160H.

Tsubaki	Aditamentos A-1, A-2, K-1, K-2								Aditamentos SA-1, SK-1, SA-2, SK-2							Aditamentos D-1, D-3, GK-1			
N.º de cadena	X	X2	C	S	K	N	O	XS	C1	C2	K	N	O	O1	T	D	L3	L4	G
C2040RB	0.763	0.693	0.500	0.358	0.374	0.752	0.142	0.780	0.437	0.535	0.374	0.752	0.142	0.205	0.060	0.156	0.375	0.658	0.161
C2050RB	0.953	0.866	0.626	0.437	0.469	0.937	0.205	0.969	0.563	0.626	0.469	0.937	0.205	0.268	0.080	0.200	0.469	0.826	0.201
C2060HRB	1.245	1.150	0.844	0.579	0.563	1.126	0.205	1.205	0.689	0.752	0.563	1.126	0.205	0.343	0.125	0.234	0.562	1.076	0.240
C2080HRB	1.602	1.441	1.094	0.752	0.752	1.500	0.268	1.594	0.874	1.000	0.752	1.500	0.268	0.406	0.156	0.312	0.750	1.392	0.319
C2100HRB	1.970	1.770	1.312	0.922	0.937	1.875	0.323	1.984	1.125	1.250	0.938	1.875	0.323	0.516	0.187	0.375	0.938	1.708	
C2120HRB	2.400	2.160	1.562	1.093	1.125	2.250	0.386	2.361	1.312	1.468	1.125	2.250	0.386	0.578	0.219	0.437	1.125	2.087	
C2160HRB	3.060	2.780	2.062	1.437	1.500	3.000	0.516	3.093	1.750	2.000	1.500	3.000	0.516	0.771	0.281	0.562	1.500	2.719	

Nota: 1. Los aditamentos para rodillos estándar y grandes tienen las mismas dimensiones, excepto por la dimensión "G".
2. El espaciado (secuencia) del aditamento se realiza a pedido del cliente: la ubicación puede estar en el pasador o en el eslabón de rodillos.
3. Se utilizan conectores con pasador abierto de tamaños C2040-C2060H. Conectores estilo pasador con chaveta para tamaños C2080H-C2160H.
4. Las dimensiones "O", "O1" y "G" muestran las dimensiones reales de los orificios.

ADITAMENTOS DE DOBLE PASO - RODILLOS DELRIN

Tipo de rodillo grande "R"

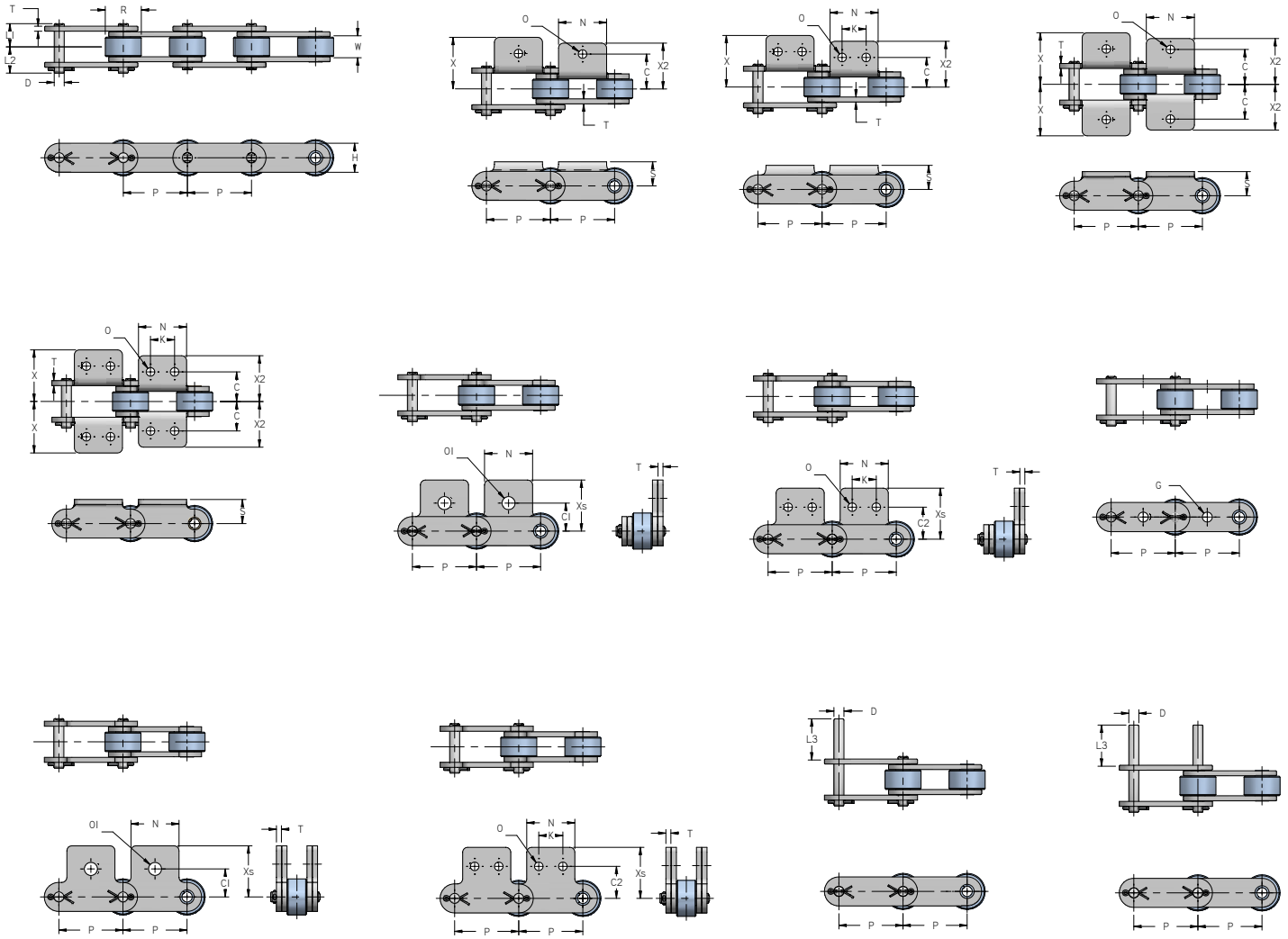

Cadena con aditamentos de doble paso con rodillos Delrin

Tsubaki	Paso	Ancho entre placas internas	Diám. de rodillo	Pasador			Placa		Carga de rotura promedio	Carga máxima permitida	Carga máxima permitida del rodillo en libras/ rodillo	Peso aproximado en libras/ pies	Peso adicional por aditamentos		
N.º de cadena	P	W	R	D	L1	L2	H	T					Adit. A-SA	Adit. K-SK	Adit. D-1
C2042DRB	1.000	0.312	0.625	0.156	0.325	0.392	0.472	0.060	3,700	100	44	0.33	0.007	0.013	0.002
C2052DRB	1.250	0.375	0.750	0.200	0.406	0.472	0.591	0.080	6100	154	66	0.57	0.013	0.026	0.004
C2062HDRB	1.500	0.500	0.875	0.234	0.573	0.652	0.677	0.125	9000	231	110	0.98	0.037	0.075	0.007
C2082HDRB	2.000	0.625	1.125	0.312	0.720	0.823	0.906	0.156	15,400	397	200	1.77	0.070	0.141	0.015
C2102HDRB	2.500	0.750	1.562	0.375	0.830	0.965	1.160	0.187	24 000	573	286	2.52	0.132	0.264	0.026

N.º de cadena	C	C1	C2	K	N	O	O1	S	T	X	X2	Xs	D	L3	L4
C2042DRB	0.500	0.437	0.535	0.374	0.752	0.142	0.205	0.358	0.060	0.760	0.693	0.780	0.156	0.374	0.663
C2052DRB	0.626	0.563	0.626	0.469	0.937	0.205	0.268	0.437	0.080	0.953	0.866	0.969	0.200	0.469	0.827
C2062HDRB	0.844	0.689	0.752	0.563	1.126	0.205	0.343	0.579	0.125	1.240	1.110	1.205	0.234	0.563	1.081
C2082HDRB	1.094	0.874	1.000	0.752	1.500	0.268	0.406	0.752	0.156	1.602	1.441	1.594	0.312	0.752	1.398
C2102HDRB	1.312	1.125	1.250	0.938	1.875	0.323	0.516	0.922	0.187	1.950	1.650	1.984	0.375	0.937	1.687

CADENAS CON PASADORES HUECOS



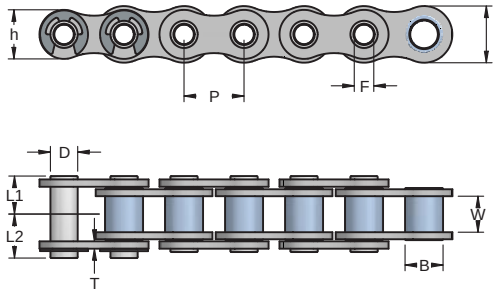

Pasador hueco y paso simple

Hay aditamentos estándar disponibles para la cadena con pasadores huecos (Hollow Pin, HP). Las varillas transversales se pueden insertar sin retirar la cadena.

Tsubaki	Paso	Ancho entre placas internas	Diámetro del buje	Pasador				Placa		Carga de rotura promedio	Carga máxima permitida	Peso aproximado en libras/ pies
N.º de cadena	P	W	B	D	F	L1	L2	H	T			
40HPB	0.500	0.312	0.312	0.224	0.157	0.315	0.374	0.472	0.060	2,430	397	0.36
50HPB	0.625	0.375	0.400	0.284	0.202	0.396	0.459	0.591	0.080	4,410	705	0.58
60HPB	0.750	0.500	0.469	0.330	0.236	0.494	0.561	0.713	0.094	5,950	948	0.85
80HPB	1.000	0.625	0.625	0.448	0.316	0.640	0.701	0.949	0.125	10 800	1,720	1.60



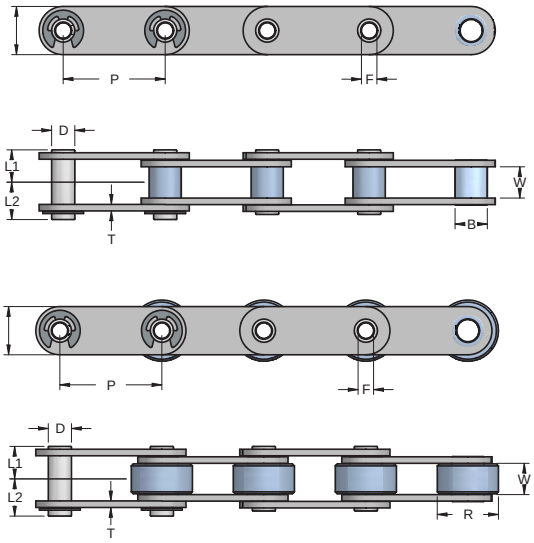

Tsubaki	Paso	Ancho entre placas internas	Diámetro del rodillo	Diámetro del buje	Pasador				Placa		Carga de rotura promedio	Carga máxima permitida	Peso aproximado en libras/ pies
N.º de cadena	P	W	B	R	D	F	L1	L2	H	T			
RODILLO ESTÁNDAR													
C2040HPB	1.000	0.312	0.625		0.224	0.157	0.315	0.374	0.472	0.060	2,430	397	0.36
C2050HPB	1.250	0.375	0.750		0.284	0.202	0.396	0.459	0.591	0.080	4,410	705	0.58
C2060HPB	1.500	0.500	0.875		0.330	0.236	0.494	0.561	0.677	0.094	5,950	948	0.85
C2080HPB	2.000	0.625	1.125		0.448	0.316	0.640	0.701	0.906	0.125	10 800	1,720	1.60
RODILLO GRANDE													
C2042HPB	1.000	0.312		0.625	0.224	0.157	0.315	0.374	0.472	0.06	2,430	397	0.55
C2052HPB	1.250	0.375		0.500	0.284	0.202	0.396	0.459	0.591	0.08	4,410	705	0.81
C2062HPB	1.500	0.500		0.875	0.330	0.236	0.494	0.561	0.677	0.094	5,950	948	1.38
C2082HPB	2.000	0.625		1.125	0.448	0.316	0.640	0.701	0.906	0.125	10 800	1,720	1.89

CADENAS CURVAS

La cadena curva de Tsubaki tiene una separación adicional entre los pasadores, los bujes, los eslabones de rodillos y los eslabones de pasadores para permitir mayor flexibilidad y desplazamiento lateral. Las dimensiones básicas de esta cadena son las mismas que las de las cadenas de rodillos estándar.

NOTA: el diseño exclusivo de Tsubaki de la cadena curva no ahúsa el diámetro del pasador. Esto permite que el diámetro del pasador sea uniforme en toda la cadena.

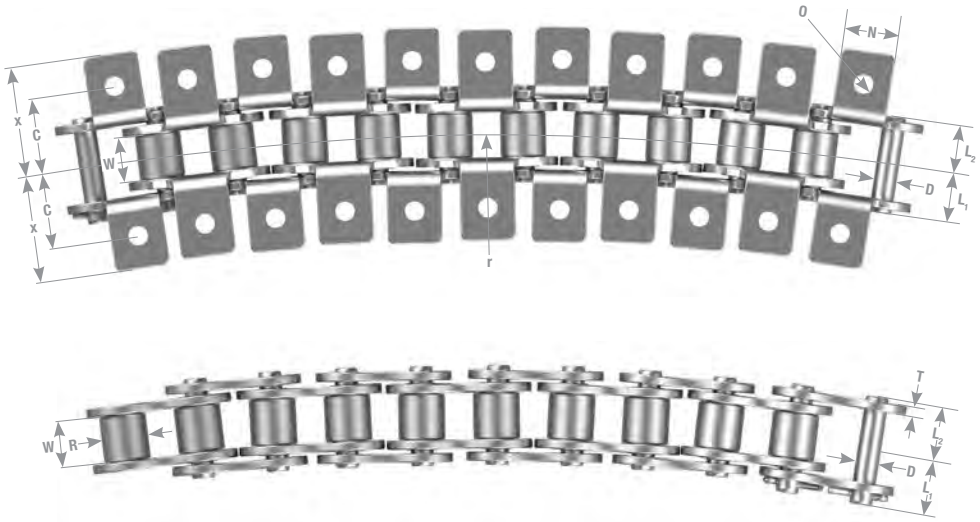

Tsubaki	Paso	Ancho entre placas internas	Diámetro del rodillo	Pasador				Placa			Carga de rotura promedio	Carga máxima permitida	Pulgadas del radio mín. de arco lateral
N.º de cadena	P	W	R	D	L1	L2	L1 y L2	H	h	T			r
35CURB ▲	0.375	0.188	0.200*	0.125	0.238	0.301	0.539	0.354	0.307	0.050	1,800	210	10
40CURB	0.500	0.312	0.312	0.156	0.333	0.384	0.717	0.472	0.409	0.060	3,480	420	14
50CURB	0.625	0.375	0.400	0.200	0.417	0.488	0.905	0.591	0.512	0.080	5,420	640	16
60CURB	0.750	0.500	0.469	0.234	0.522	0.593	1.115	0.713	0.614	0.094	7,830	900	20
80CURB	1.000	0.625	0.625	0.312	0.659	0.789	1.448	0.949	0.819	0.125	13,840	1,560	24

Tsubaki	Peso aproximado en libras/pies	Aditamento					Peso adicional por aditamento en libras/pies	
N.º de cadena		C	N	O	S	X	Adit. A	Adit. K
35CURB ▲	0.22	0.375	0.311	0.102	0.250	0.571	0.002	0.003
40CURB	0.41	0.500	0.374	0.141	0.315	0.709	0.004	0.009
50CURB	0.68	0.626	0.500	0.205	0.406	0.933	0.007	0.013
60CURB	0.94	0.750	0.625	0.205	0.469	1.122	0.015	0.031
80CURB	1.66	1.000	0.752	0.268	0.626	1.461	0.029	0.057

NOTA: sin rodillos (solo buje)

NOTAS

CADENAS NORMA BS

A veces, cuando una cadena ANSI no se ajusta a la maquinaria internacional, se necesita una cadena norma BS. Tsubaki tiene esa aplicación completamente cubierta con una gama completa de cadenas norma BS. Tsubaki cuenta con cadenas de 06B a 32B y más. También hay cadenas norma BS disponibles en Lambda®, Neptune®, acero inoxidable, niqueladas y Titan®.



TSUBAKI®

CADENAS DE RODILLOS NORMA BS

Cadena de rodillos norma BS



Para acompañar a sus cadenas de rodillos serie ANSI líderes en el mercado, Tsubaki también fabrica una línea completa de cadenas de rodillos norma BS (BS 228 - 8187). Estas cadenas cumplen con las dimensiones en sistema métrico de la Organización Internacional de Normalización (ISO 606).

Las cadenas de rodillos norma BS de Tsubaki se fabrican en diversos estilos, incluidos los siguientes:

- **Autolubricadas (Lambda®)**
- **Neptune®**
- **Niquelada**
- **Acero inoxidable**
- **Cadenas con aditamentos**

Tsubaki fabrica diversos tamaños y varios anchos para un reemplazo fácil de acople inmediato de equipos importados o maquinaria recién fabricada para exportación. Estas cadenas se fabrican con los estándares de alta calidad y fabricación que Tsubaki utiliza en todas las cadenas de rodillos que fabrica.

Conector con pasador abierto



Disponible para RF06B-RS16B

Conector con chavetas



Disponible para RS20B-RS40B

Conector acodado (medio) de un paso



Tipo calzado por deslizamiento
Consulte las recomendaciones de uso de fábrica.

Conector acodado (medio) de dos pasos



Tipo a presión y remachado
No disponible para el tamaño RS20B y superior.

CADENAS DE RODILLOS NORMA BS

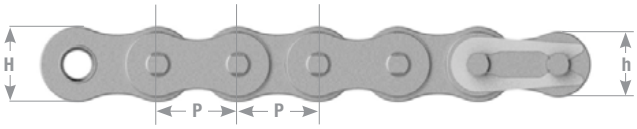





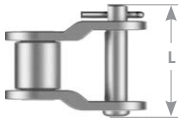

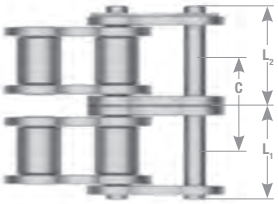

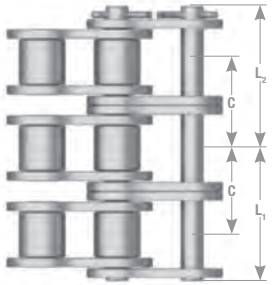

Tsubaki	ISO BS/DIN N.º	Paso	Diám. de rodillo	Ancho entre placas internas	Diám. del pasador	Longitud del pasador	Longitud del pasador	Espesor de la placa del eslabón del rodillo	Espesor de la placa del eslabón del pasador	Altura de la placa	Paso transversal	Carga de rotura mín.	Carga máx. permitida*	Peso aproximado en libras/ pies	Cant. de eslabones cada 10 pies
		P	R	W	D	L1	L2	T	t	H	C				
HILERA SIMPLE															
RF06BRB*	06B	0.375	0.250	0.225	0.129	0.240	0.303	0.050	0.040	0.323	-	2,023	438	0.26	320
RS08BRB	08B	0.500	0.335	0.305	0.175	0.329	0.395	0.060	0.060	0.465	-	4,271	854	0.47	240
RS10BRB	10B	0.625	0.400	0.380	0.200	0.376	0.443	0.060	0.060	0.579	-	5,170	1,016	0.64	192
RS12BRB	12B	0.750	0.475	0.460	0.225	0.437	0.512	0.070	0.070	0.634	-	6,969	1,387	0.84	160
RS16BRB	16B	1.000	0.625	0.670	0.326	0.699	0.783	0.156	0.125	0.827	-	15,737	2,945	1.82	120
RS20BRB	20B	1.250	0.750	0.770	0.401	0.783	0.912	0.173	0.134	1.024	-	22,054	4,136	2.59	96
RS24BRB	24B	1.500	1.000	1.000	0.576	1.051	1.254	0.236	0.220	1.315	-	37,543	6,092	5.01	80
RS28BRB	28B	1.750	1.100	1.220	0.626	1.278	1.474	0.295	0.248	1.433	-	44,962	8,430	6.35	68
RS32BRB	32B	2.000	1.150	1.220	0.701	1.264	1.484	0.276	0.248	1.661	-	57,326	9,217	6.89	60
RS40BRB	40B	2.500	1.550	1.500	0.901	1.545	1.774	0.335	0.315	2.083	-	83,854	11,465	10.99	48
RS48BRB	48B	3.000	1.900	1.800	1.151	1.941	2.315	0.476	0.394	2.512	-	127,017	17,310	16.80	40
HILERA DOBLE															
◊ RF06B-2RB*	06B-2	0.375	0.250	0.225	0.129	0.441	0.506	0.050	0.040	0.323	0.403	3,822	746	0.50	320
◊ RS08B-2RB	08B-2	0.500	0.335	0.305	0.175	0.603	0.669	0.060	0.060	0.465	0.548	7,194	1,452	0.90	240
RS10B-2RB	10B-2	0.625	0.400	0.380	0.200	0.699	0.773	0.060	0.060	0.579	0.653	10,004	1,726	1.24	192
RS12B-2RB	12B-2	0.750	0.475	0.460	0.225	0.819	0.901	0.070	0.070	0.634	0.766	13,713	2,019	1.68	160
RS16B-2RB	16B-2	1.000	0.625	0.670	0.326	1.321	1.407	0.156	0.125	0.827	1.255	28,776	5,013	3.62	120
RS20B-2RB	20B-2	1.250	0.750	0.770	0.401	1.509	1.631	0.173	0.134	1.024	1.435	44,287	7,037	5.14	96
RS24B-2RB	24B-2	1.500	1.000	1.000	0.576	2.004	2.205	0.236	0.220	1.315	1.904	75,311	10,364	9.84	80
RS28B-2RB	28B-2	1.750	1.100	1.220	0.626	2.450	2.646	0.295	0.248	1.433	2.345	84,078	14,343	12.63	68
RS32B-2RB	32B-2	2.000	1.150	1.220	0.701	2.411	2.636	0.276	0.248	1.661	2.305	109,032	15,669	13.51	60
RS40B-2RB	40B-2	2.500	1.550	1.500	0.901	2.970	3.197	0.335	0.315	2.083	2.846	160,963	19,491	21.50	48
RS48B-2RB	48B-2	3.000	1.900	1.800	1.151	3.740	4.110	0.476	0.394	2.512	3.591	224,809	29,450	33.60	40
HILERA TRIPLE															
◊ RF06B-3RB*	06B-3	0.375	0.250	0.225	0.129	0.646	0.705	0.050	0.040	0.323	0.403	5,598	1,097	0.75	320
◊ RS08B-3RB	08B-3	0.500	0.335	0.305	0.175	0.876	0.943	0.060	0.060	0.465	0.548	10,678	2,135	1.34	240
RS10B-3RB	10B-3	0.625	0.400	0.380	0.200	1.026	1.100	0.060	0.060	0.579	0.653	15,017	2,540	1.88	192
RS12B-3RB	12B-3	0.750	0.475	0.460	0.225	1.205	1.283	0.070	0.070	0.634	0.766	20,682	2,967	2.55	160
RS16B-3RB	16B-3	1.000	0.625	0.670	0.326	1.949	2.035	0.156	0.125	0.827	1.255	43,163	7,374	5.36	120
RS20B-3RB	20B-3	1.250	0.750	0.770	0.401	2.226	2.349	0.173	0.134	1.024	1.435	66,319	10,341	7.70	96
RS24B-3RB	24B-3	1.500	1.000	1.000	0.576	2.956	3.157	0.236	0.220	1.315	1.904	112,405	15,242	14.62	80
RS28B-3RB	28B-3	1.750	1.100	1.220	0.626	3.623	3.820	0.295	0.248	1.433	2.345	125,893	21,087	18.95	68
RS32B-3RB	32B-3	2.000	1.150	1.220	0.701	3.563	3.783	0.276	0.248	1.661	2.305	163,886	23,155	20.10	60
RS40B-3RB	40B-3	2.500	1.550	1.500	0.901	4.393	4.621	0.335	0.315	2.083	2.846	242,794	28,776	32.09	48
RS48B-3RB	48B-3	3.000	1.900	1.800	1.151	5.535	5.906	0.476	0.394	2.512	3.591	341,710	43,388	50.40	40

Nota: * placa de eslabón plana.
◊ La placa de eslabón central tiene una placa sólida.
RB = caja de 10 pies en inventario con un conector. Hay unidades en inventario de hileras cortadas a medida y en carretes disponibles a pedido.

CADENAS DE RODILLOS NORMA BS



Lamba™ ADVANCED LUBE FREE CHAIN

Todos los beneficios de las cadenas Lambda® de Tsubaki tradicional, excepto por las dimensiones BS/DIN.
Funciona hasta una temperatura de 302 °F

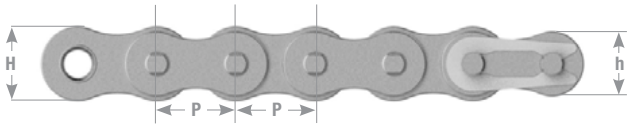







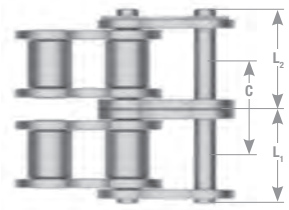

Cadenas Lambda® de accionamiento norma BS

Tsubaki	Paso	Diám. del rodillo	Ancho entre placas internas	Pasador			Pasador descentrado	Placa de eslabón				Paso transversal	Carga de rotura mínima	Peso aproximado en libras/ pies
N.º de cadena	P	R	W	D	L1	L2	L	T2	T1	H	h	C		
HILERA SIMPLE														
RF06BLAMRB	0.375	0.250	0.225	0.129	0.240	0.303	0.594	0.040	0.050	0.323	0.323	N/D	2,006	0.26
RS08BLAMRB	0.500	0.335	0.305	0.175	0.331	0.394	0.732	0.063	0.063	0.472	0.409	N/D	3,080	0.47
RS10BLAMRB	0.625	0.400	0.380	0.200	0.376	0.443	0.819	0.060	0.060	0.579	0.539	N/D	3600	0.64
RS12BLAMRB	0.750	0.475	0.460	0.225	0.437	0.512	0.961	0.070	0.070	0.634	0.634	N/D	4,390	0.84
RS16BLAMRB	1.000	0.625	0.670	0.326	0.699	0.785	1.618	0.156	0.126	0.827	0.827	N/D	12,170	1.81
RS20BLAMRB	1.250	0.750	0.770	0.401	0.783	0.909	1.835	0.173	0.134	1.024	1.024	N/D	21,340	2.59
RS24BLAMRB	1.500	1.000	1.000	0.576	1.049	1.254	2.429	0.236	0.220	1.315	1.228	N/D	36,900	5.01
HILERA DOBLE														
RF06B-2LAMRB	0.375	0.250	0.225	0.129	0.441	0.504	1.020	0.050	0.050	0.323	0.323	0.403	3,792	0.50
RS08B-2LAMRB	0.500	0.335	0.305	0.175	0.602	0.665	1.358	0.063	0.063	0.465	0.409	0.548	6,990	0.91
RS10B-2LAMRB	0.625	0.400	0.380	0.200	0.703	0.770	1.551	0.060	0.060	0.579	0.539	0.653	10,010	1.24
RS12B-2LAMRB	0.750	0.475	0.460	0.225	0.821	0.896	1.807	0.070	0.070	0.634	0.634	0.766	12,985	1.68
RS16B-2LAMRB	1.000	0.625	0.670	0.326	1.321	1.407	2.961	0.156	0.126	0.827	0.827	1.255	23,810	3.63

Nota: 1. La designación "RB" indica en cajas de 10 pies/remachado. Hay unidades en inventario con chaveta, cortadas a medida y en carretes disponibles a pedido.
2. Consulte la sección de cadenas con aditamentos para conocer las dimensiones de los aditamentos.
3. La designación "RF" indica la fabricación de la placa lateral recta.
4. Se deben usar conectores Lambda® con la cadena Lambda®. Los conectores estándar no funcionarán con la cadena Lamdba®.

CADENAS ANTICORROSIVAS Y TERMORRESISTENTES NORMA BS



Acero inoxidable

Niquelada

Neptune®

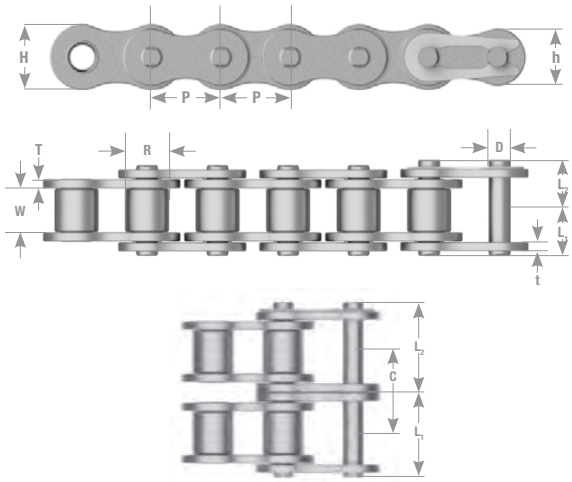

Cadena de acero inoxidable norma BS

Tsubaki	ISO BS/ DIN N.º	transversal	Diám. de rodillo	Ancho entre placas internas	Diám. del pasador	Longitud del pasador	Longitud del pasador	Espesor de la placa del eslabón del rodillo	Espesor de la placa del eslabón del pasador	Altura de la placa	Paso transversal	Carga de rotura promedio	Área de rodamiento (nominal) en pulg2	Peso aproximado en libras/ pies
		P	R	W	D	L1	L2	T	t	H	C			
HILERA SIMPLE														
RF06BSSRB	06B	0.375	0.250	0.225	0.129	0.255	0.285	0.050	0.040	0.323	N/D	1,430	0.040	0.26
RS08BSSRB	08B	0.500	0.335	0.335	0.175	0.329	0.395	0.060	0.060	0.465	N/D	2,200	0.078	0.47
RS10BSSRB	10B	0.625	0.400	0.400	0.200	0.376	0.443	0.060	0.060	0.579	N/D	3,190	0.104	0.64
RS12BSSRB	12B	0.750	0.475	0.475	0.225	0.437	0.512	0.070	0.070	0.634	N/D	3,740	0.138	0.84
RS16BSSRB	16B	1.000	0.625	0.670	0.326	0.699	0.783	0.156	0.125	0.827	N/D	10,560	0.326	1.82
HILERA DOBLE														
RF06B-2SSRB	06B	0.375	0.250	0.225	0.129	0.354	0.090	0.050	0.040	0.323	0.403	4,080	0.090	0.50
RS08B-2SSRB	08B	0.500	0.335	0.335	0.175	0.472	0.141	0.060	0.060	0.465	0.548	7,600	0.156	0.90
RS10B-2SSRB	10B	0.625	0.400	0.400	0.200	0.591	0.156	0.060	0.060	0.579	0.653	11,700	0.208	1.24
RS12B-2SSRB	12B	0.750	0.475	0.475	0.225	0.713	0.200	0.070	0.070	0.634	0.766	15,000	0.276	1.68
RS16B-2SSRB	16B	1.000	0.625	0.670	0.326	0.949	0.234	0.156	0.125	0.827	1.255	31,500	0.652	3.62

Cadenas niqueladas norma BS

Tsubaki	ISO BS/ DIN N.º	transversal	Diám. de rodillo	Ancho entre placas internas	Diám. del pasador	Longitud del pasador	Longitud del pasador	Espesor de la placa del eslabón del rodillo	Espesor de la placa del eslabón del pasador	Altura de la placa	Paso transversal	Carga de rotura promedio	Área de rodamiento (nominal) en pulg2	Peso aproximado en libras/ pies
		P	R	W	D	L1	L2	T	t	H	C			
HILERA SIMPLE														
RF06BNPRB	06B	0.375	0.250	0.225	0.129	0.255	0.285	0.050	0.040	0.323	N/D	2,310	0.040	0.26
RS08BNPRB	08B	0.500	0.335	0.335	0.175	0.329	0.395	0.060	0.060	0.465	N/D	4,410	0.078	0.47
RS10BNPRB	10B	0.625	0.400	0.400	0.200	0.376	0.443	0.060	0.060	0.579	N/D	5,840	0.104	0.64
RS12BNPRB	12B	0.750	0.475	0.475	0.225	0.437	0.512	0.070	0.070	0.634	N/D	7,500	0.138	0.84
RS16BNPRB	16B	1.000	0.625	0.670	0.326	0.699	0.783	0.156	0.125	0.827	N/D	16,500	0.326	1.82

Cadenas Neptune® norma BS

Tsubaki	ISO BS/ DIN N.º	transversal	Diám. de rodillo	Ancho entre placas internas	Diám. del pasador	Longitud del pasador	Longitud del pasador	Espesor de la placa del eslabón del rodillo	Espesor de la placa del eslabón del pasador	Altura de la placa	Paso transversal	Carga de rotura promedio	Área de rodamiento (nominal) en pulg2	Peso aproximado en libras/ pies
		P	R	W	D	L1	L2	T	t	H	C			
HILERA SIMPLE														
RF06BNEPRB	06B	0.375	0.250	0.225	0.129	0.255	0.285	0.050	0.040	0.323	N/D	2,310	0.040	0.26
RS08BNEPRB	08B	0.500	0.335	0.335	0.175	0.329	0.395	0.060	0.060	0.465	N/D	4,410	0.078	0.47
RS10BNEPRB	10B	0.625	0.400	0.400	0.200	0.376	0.443	0.060	0.060	0.579	N/D	5,840	0.104	0.64
RS12BNEPRB	12B	0.750	0.475	0.475	0.225	0.437	0.512	0.070	0.070	0.634	N/D	7,500	0.138	0.84
RS16BNEPRB	16B	1.000	0.625	0.670	0.326	0.699	0.783	0.156	0.125	0.827	N/D	16,500	0.326	1.82
HILERA DOBLE														
RS08B-2NEPRB	08B	0.500	0.335	0.305	0.175	0.603	0.669	0.060	0.060	0.465	0.548	7,600	0.156	0.9
RS10B-2NEPRB	10B	0.625	0.400	0.380	0.200	0.699	0.773	0.060	0.060	0.579	0.653	11,700	0.208	1.24
RS12B-2NEPRB	12B	0.750	0.475	0.460	0.225	0.819	0.901	0.070	0.070	0.634	0.766	15,000	0.276	1.68
RS16B-2NEPRB	16B	1.000	0.625	0.670	0.326	1.335	1.413	0.157	0.125	0.827	1.255	31,500	0.652	3.62

NOTA: 1. La designación "RF" indica la fabricación de la placa lateral recta.
2. La designación "RB" indica que la cadena se suministra en una caja de 10 pies. Hay disponible de fábrica cortes a medida.
3. Hay disponible cadenas adicionales de varios anchos fabricadas a pedido.
4. Hay disponible cadenas norma BS de paso doble fabricadas a pedido.
5. Hay disponible cadenas serie 600 (AS) y serie 316 (NS) fabricadas a pedido.
6. Los tamaños 06B a 12B se suministran con conectores con pasador abierto. El tamaño 16B se suministra con chavetas.

CADENAS CON ADITAMENTOS NORMA BS

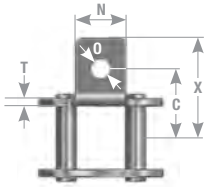

A1

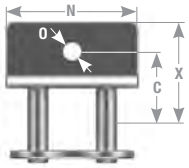

WA1

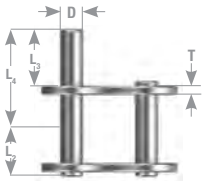

D1

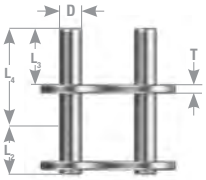

D3

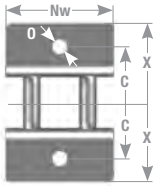

WK1

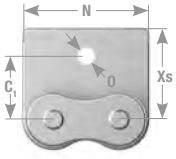

WSA1

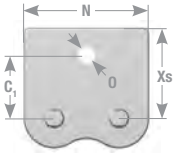

WSK1

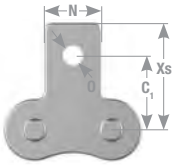

SK1

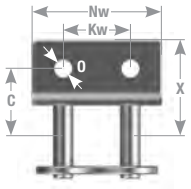

WA2

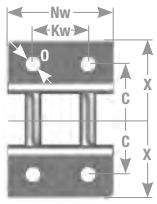

WK2

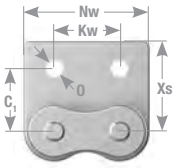

WSA2

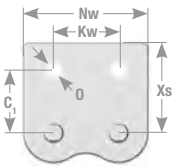

WSK2



WK1, WK2

Tsubaki	transversal	Ancho entre placas internas	Diám. de rodillo		Pasador		Placa de eslabón				Pasador descentrado	Carga de rotura mínima	Peso aproximado en libras/ pies
N.º de cadena	P	W	R	D	L1	L2	H	h	T	t	L		
RS08BRB	0.500	0.305	0.335	0.175	0.328	0.395	0.472	0.409	0.063	0.063	0.732	2,900	0.47
RS10BRB	0.625	0.379	0.400	0.200	0.375	0.443	0.578	0.539	0.060	0.060	0.819	3,500	0.64
RS12BRB	0.750	0.459	0.475	0.225	0.437	0.512	0.633	0.633	0.070	0.070	0.960	4,960	0.84
RS16BRB	1.000	0.670	0.625	0.325	0.699	0.785	0.826	0.826	0.156	0.125	1.547	13,500	1.82

Tsubaki	Aditamentos A1, K1, SA1, SK1								Aditamentos D1, D3		
N.º de cadena	C	C1	N	O	S	X	X2	Xs	D	L3	L4
RS08BRB	0.468	0.500	0.448	0.165	0.350	0.75	0.675	0.759	0.175	0.374	0.667
RS10BRB	0.625	0.625	0.500	0.196	0.401	0.875	0.811	0.901	0.200	0.468	0.799
RS12BRB	0.750	0.874	0.649	0.279	0.531	1.175	1.094	1.261	0.225	0.562	0.949
RS16BRB	0.937	0.941	0.956	0.263	0.598	1.47	1.354	1.342	0.325	0.751	1.389

Tsubaki	Aditamentos WA1, WA2, WK1, WK2, WSA1, WSA2, WSK1, WSK2							
N.º de cadena	C	C1	O	S	X	Xs	Nw	Kw
RS08BRB	0.500	0.515	0.192	0.350	0.799	0.814	0.968	0.500
RS10BRB	0.625	0.653	0.196	0.401	0.899	0.929	1.181	0.625
RS12BRB	0.687	0.692	0.216	0.448	1.009	1.015	1.370	0.751
RS16BRB	1.125	1.023	0.318	0.625	1.545	1.444	1.811	1.000

CADENAS AUTOLUBRICADAS

Las cadenas autolubricadas Lambda® de Tsubaki son ideales para aplicaciones donde la lubricación es difícil o no es posible. Tsubaki tiene una oferta completa de productos para maximizar el rendimiento en aplicaciones autolubricadas que abarca desde cadenas con accionamiento y transportadoras hasta cadenas anticorrosivas y norma BS.



TSUBAKI®

Cadenas Lambda®

Tsubaki revolucionó el uso de bujes sinterizados impregnados con lubricante cuando por primera vez lanzó al mercado la cadena Lambda® en 1988. Desde entonces, la cadena Lambda® se ha ganado su reputación en diversas industrias como una cadena que le permitirá ahorrar costos, reducir el tiempo de inactividad y reducir el mantenimiento de manera competente.

La cadena Lambda® ahora se suministra con bujes con lubricante especial para la industria alimenticia. El buje con lubricante especial para la industria alimenticia NSF-H1 amplía la gama de aplicaciones donde se puede encontrar la cadena Lambda®, manteniendo al mismo tiempo la calidad constante que identifica a la cadena Lambda®.

Beneficios de la cadena autolubricada

- No necesita lubricación adicional.
- Se elimina la contaminación.
- No daña el medioambiente.
- Disminuye los costos de mantenimiento y remplazo.
- Se reduce el tiempo de inactividad.
- Aumenta la vida útil de la rueda dentada.

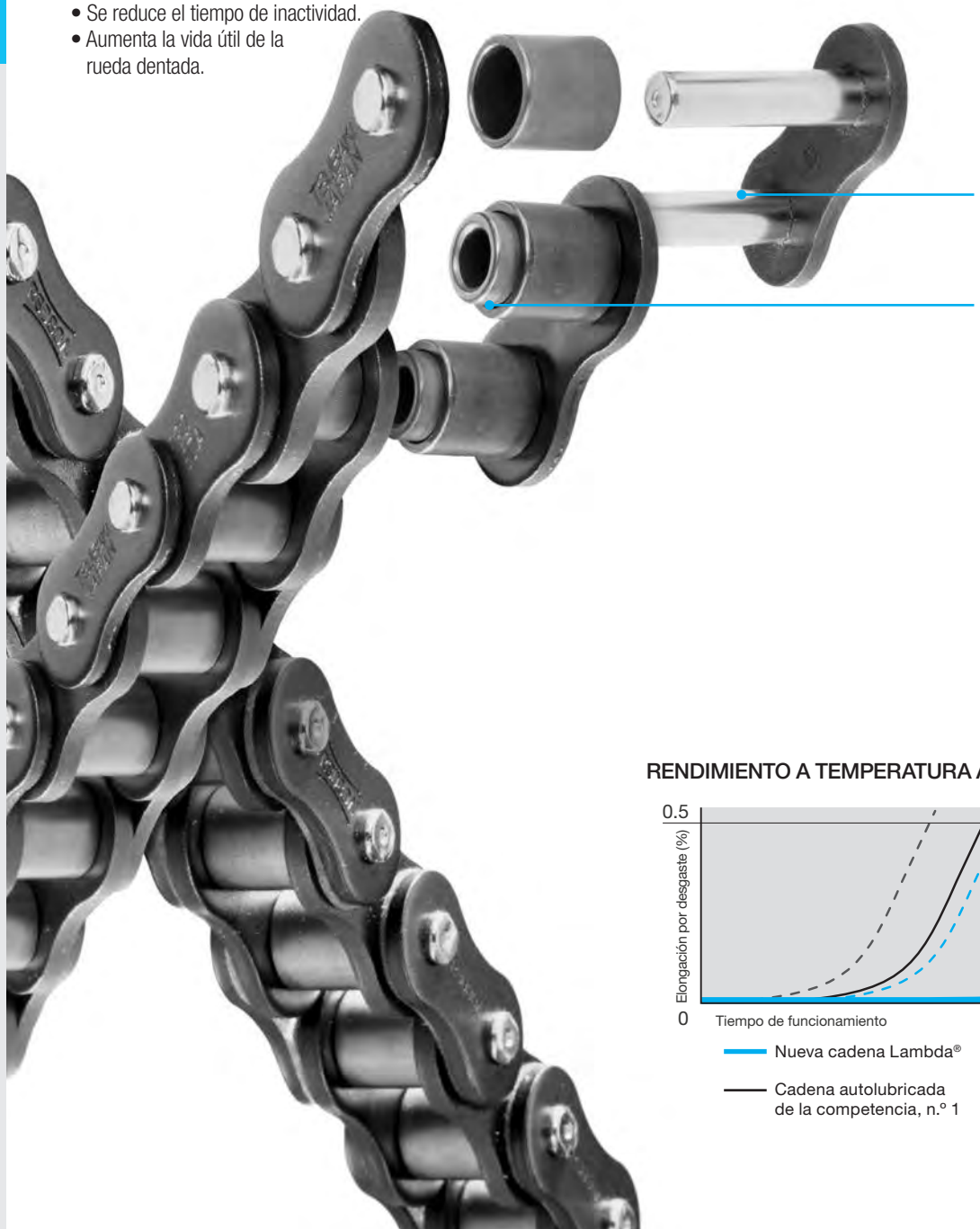

CARACTERÍSTICAS ESTÁNDAR DE LA CADENA LAMBDA®

Rango de funcionamiento de 14 °F a 302 °F (-10 °C a 150 °C) para usar en una amplia variedad de aplicaciones.

Pasadores niquelados para una mayor resistencia de superficie y corrosión de los rodamientos.

¡NUEVA Y MEJORADA!
Bujes sinterizados con lubricante NSF-H1 especial para la industria alimenticia y altas temperaturas para un rendimiento óptimo en ambientes sin lubricación.

Placas recubiertas con óxido negro para una protección adicional contra la corrosión.

Componentes endurecidos para un máximo rendimiento con capacidades de carga estándar.

Conectores con anillos acuñados para una mayor fortaleza de la placa.

RENDIMIENTO A TEMPERATURA AMBIENTE DE 14 a 302 °F (-10 a 150 °C)

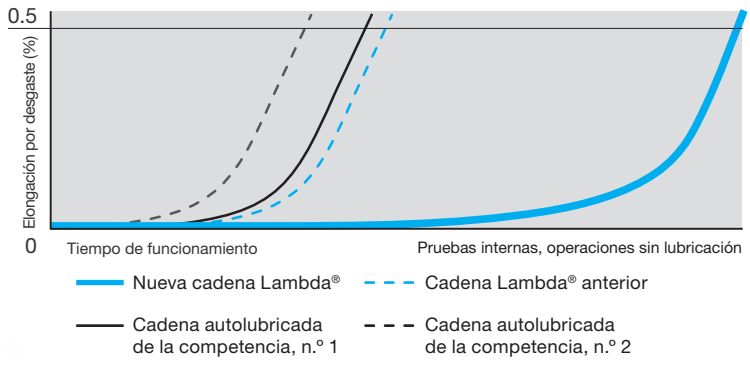

Opciones de cadenas Lambda® especiales

- Cadena Lambda® con recubrimiento Neptune®.
- Cadena Lambda® con recubrimiento niquelado.



Xceeder®–Lambda®

- Mayor vida útil que la cadena Lambda® estándar.
- Sello de fieltro especial patentado para proteger a la cadena de entornos excesiva
- La misma temperatura de funcionamiento que la cadena Lambda® estándar.



Cadena Lambda® para altas temperaturas



- Rango de temperatura de funcionamiento de 14 °F a 446 °F y -10 °C a 230 °C.
- El exterior incluye el lubricante NSF-H3 para la industria alimenticia.
- El buje utiliza el lubricante NSF-H1 para la industria alimenticia y altas temperaturas.

CADENAS DE ACCIONAMIENTO LAMBDA®

TSUBAKI

LAMBDA™ ADVANCED LUBE FREE CHAIN



- Sin mantenimiento.
- Bujes con lubricante especial para la industria alimenticia.
- Menos tiempo de inactividad y mantenimiento.

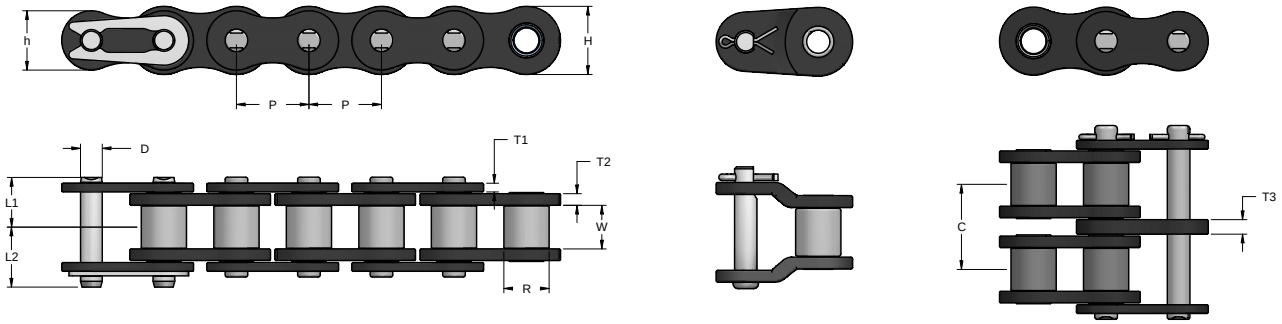

Cadena de accionamiento Lambda® de paso simple

Tsubaki	Paso	Diám. de rodillo	Ancho entre placas internas	Pasador			Placa de eslabón				Paso transversal	Carga de rotura mínima	Velocidad permitida (pies/minuto)	Peso aproximado en libras/pies	Cant. de eslabones cada 10 pies
N.º de cadena	P	R	W **	D	L1	L2	T1	T2	H	h	C				
HILERA SIMPLE															
40LAMRB	0.500	0.312	0.297	0.156	0.344	0.411	0.060	0.080	0.472	0.409	N/D	3,970	500	0.47	240
50LAMRB	0.625	0.400	0.365	0.200	0.423	0.490	0.080	0.094	0.591	0.512	N/D	6,390	450	0.75	192
60LAMRB	0.750	0.469	0.483	0.234	0.541	0.618	0.094	0.125	0.713	0.614	N/D	9,040	400	1.16	160
80LAMRB	1.000	0.625	0.609	0.312	0.675	0.797	0.125	0.156	0.949	0.819	N/D	16,090	300	1.86	120
100LAMRB	1.250	0.750	0.736	0.375	0.813	0.939	0.156	0.187	1.185	1.024	N/D	24 000	266	2.89	96
120LAMRB	1.500	0.875	0.974	0.437	1.014	1.179	1.870	0.220	1.425	1.228	N/D	33,070	166	4.30	80
140LAMRB	1.750	1.000	0.974	0.500	1.091	1.268	0.220	0.252	1.661	1.433	N/D	43,400	166	5.44	68
160LAMRB	2.000	1.125	1.228	0.562	1.289	1.482	0.252	0.281	1.898	1.638	N/D	57,300	166	7.06	60
HILERA DOBLE															
40-2LAMRB	0.500	0.312	0.297	0.156	0.628	0.695	0.060	0.080	0.472	0.409	0.567	3,750	500	0.94	240
50-2LAMRB	0.625	0.400	0.365	0.200	0.781	0.848	0.080	0.094	0.591	0.512	0.713	6,170	450	1.48	192
60-2LAMRB	0.750	0.469	0.483	0.234	0.990	1.061	0.094	0.125	0.713	0.614	0.898	9,040	400	2.28	160
80-2LAMRB	1.000	0.625	0.609	0.312	1.250	1.368	0.125	0.156	0.949	0.819	1.154	15,400	300	3.70	120
100-2LAMRB	1.250	0.750	0.736	0.375	1.516	1.638	0.156	0.187	1.185	1.024	1.409	24,300	266	5.78	96

Nota:
1. La designación "RB" indica en cajas de 10 pies/remachado. Hay unidades en inventario con chaveta, cortadas a medida y en carretes disponibles a pedido.
2. Consulte la sección de cadenas con aditamentos para conocer las dimensiones de los aditamentos.
3. Los conectores Lambda® de accionamiento no se pueden utilizar con conectores de la serie de cadenas transportadoras.
**El ancho entre placas internas (W) es levemente menor que el de la cadena ANSI. La cadena igualmente se puede utilizar con ruedas dentadas ANSI.

CADENAS TRANSPORTADORAS LAMBDA®

Lambda™ ADVANCED LUBE FREE CHAIN



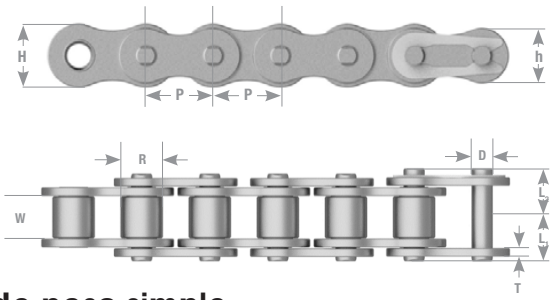

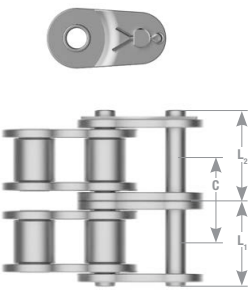

Cadena transportadora Lambda® de paso simple

Tsubaki	Paso	Ancho entre placas internas	Diám. del rodillo	Pasador			Pasador de conector acodado (medio)	Placa de eslabón	Espesor de la placa de eslabón	Altura de la placa del eslabón del rodillo	Carga máxima permitida	Peso aproximado en libras/ pies
N.º de cadena	P	W	R	D	L1	L2	L	H	T	h		
35LRB▲▲	0.375	0.188	0.200*	0.118	0.230	0.270	0.531	0.354	0.050	0.307	342	0.22
40LRB	0.500	0.313	0.311	0.156	0.325	0.392	0.717	0.060	0.409	0.409	595	0.43
50LRB	0.625	0.375	0.400	0.200	0.405	0.472	0.890	0.080	0.512	0.512	970	0.70
60LRB	0.750	0.500	0.469	0.234	0.506	0.581	1.110	0.094	0.614	0.614	1,410	1.03
80LRB	1.000	0.625	0.625	0.312	0.640	0.758	1.441	0.125	0.819	0.819	2400	1.79
100LRB	1.250	0.750	0.750	0.375	0.778	0.900	1.720	0.157	1.024	1.024	3,840	2.68
120LRB	1.500	1.000	0.875	0.437	0.980	1.138	2.165	0.187	1.228	1.225	5,380	3.98
140LRB	1.750	1.000	1.000	0.500	1.059	1.248	2.343	0.220	1.433	1.433	7,275	5.03

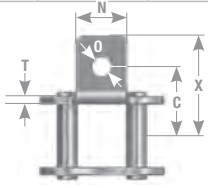

A1

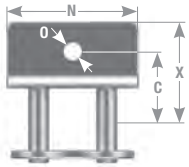

WA1

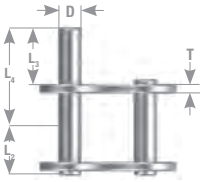

D1

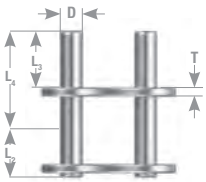

D3

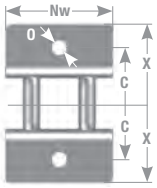

WK1

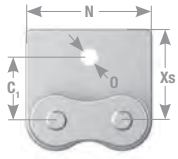

WSA1

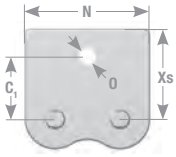

WSK1

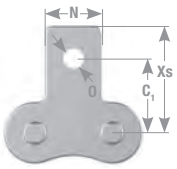

SK1

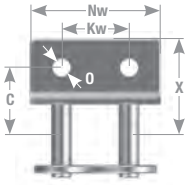

WA2

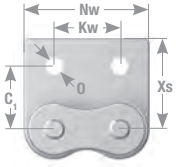

WSA2

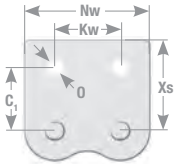

WSK2



WK1, WK2

Tsubaki	Dimensión del aditamento									Peso adicional por aditamento		
N.º de cadena	C	C1	N	O	S	X	Xs	L3	L4	A-SA	K-SK	D-1
35LRB▲▲	0.374	0.374	0.311	0.134	0.250	0.563	0.563	0.573	0.375	0.002	0.004	0.002
40LRB	0.500	0.500	0.374	0.141	0.315	0.701	0.701	0.685	0.375	0.004	0.008	0.002
50LRB	0.626	0.626	0.500	0.205	0.406	0.922	0.922	0.907	0.469	0.006	0.013	0.004
60LRB	0.750	0.720	0.626	0.205	0.469	1.110	1.110	1.057	0.563	0.015	0.030	0.006
80LRB	1.000	0.969	0.752	0.268	0.626	1.441	1.441	1.396	0.752	0.028	0.057	0.015
100LRB	1.250	1.252	1.000	0.343	0.780	1.768	1.768	1.732	0.937	0.057	0.114	0.026
120LRB	1.500	1.437	1.126	0.406	0.906	2.197	2.000	2.083	1.126	0.097	0.194	0.044
140LRB	1.752	1.752	1.374	0.469	1.126	2.484	2.252	2.500	1.311	0.156	0.313	0.066

Nota: 1. La designación "RB" indica en cajas de 10 pies/remachado. Hay unidades en inventario con chaveta, cortadas a medida y en carretes disponibles a pedido.
2. Conectores con pasador abierto para tamaños 25 a 60, conectores estilo chaveta para tamaños 80 a 140.
3. Sin rodillos.
*4. Diámetro del buje.

CADENAS LAMBDA® DE DOBLE PASO

LAMBDA™
ADVANCED LUBE FREE CHAIN



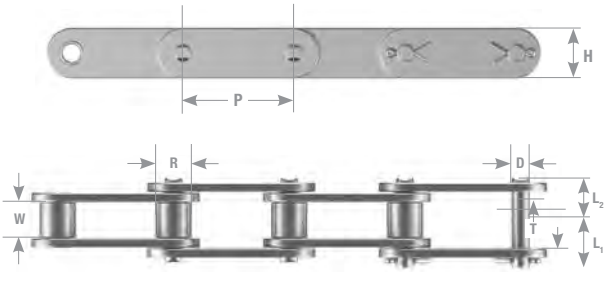

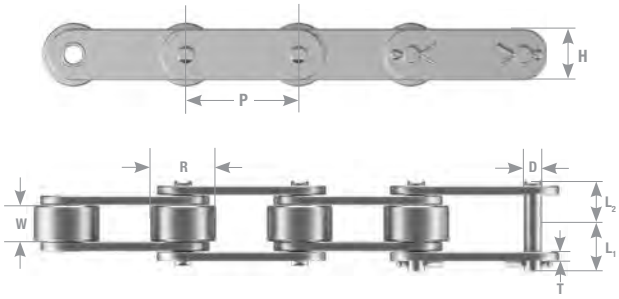

Cadenas Lambda® de doble paso

Tsubaki	Paso	Ancho entre placas internas	Diámetro del rodillo	Pasador			Placa de eslabón		Carga máxima permitida	Peso aproximado por rodillo (libras/pies)	Peso adicional por aditamentos (libras)		
N.º de cadena	P	W	R	D	L1	L2	H	T			Adit. A-SA	Adit. K-SK	Adit. D1 y D3
RODILLO ESTÁNDAR													
C2040LRB	1.000	0.313	0.312	0.156	0.325	0.392	0.472	0.060	595	0.34	0.006	0.013	0.002
C2050LRB	1.250	0.375	0.400	0.200	0.406	0.472	0.591	0.080	970	0.56	0.013	0.026	0.004
C2060HLRB	1.500	0.500	0.469	0.234	0.573	0.652	0.677	0.125	1,410	1.01	0.037	0.074	0.006
C2080HLRB	2.000	0.625	0.625	0.312	0.720	0.823	0.905	0.156	2400	1.62	0.070	0.141	0.015
C2100HLRB	2.500	0.750	0.750	0.375	0.858	0.965	1.126	0.187	3,840	2.38	0.132	0.264	0.026
C2120HLRB	3.000	1.000	0.875	0.437	1.061	1.203	1.354	0.220	5,380	3.42	0.220	0.441	
RODILLO GRANDE													
C2042LRB	1.000	0.312	0.625	0.156	0.325	0.392	0.472	0.060	595	0.58	0.006	0.013	0.002
C2052LRB	1.250	0.375	0.750	0.200	0.406	0.472	0.591	0.080	970	0.87	0.013	0.260	0.004
C2062HLRB	1.500	0.500	0.875	0.234	0.573	0.652	0.677	0.125	1,410	1.47	0.037	0.074	0.007
C2082HLRB	2.000	0.625	1.125	0.312	0.720	0.823	0.905	0.156	2400	2.37	0.070	0.141	0.015
C2102HLRB	2.500	0.750	1.562	0.375	0.858	0.965	1.126	0.187	3,840	3.90	0.132	0.264	0.026
C2122HLRB	3.000	1.000	1.750	0.437	1.061	1.203	1.354	0.220	5,380	5.46	0.221	0.441	

Nota:
1. La designación "RB" indica en cajas de 10 pies/remachado. Hay unidades en inventario con chaveta, cortadas a medida y en carretes disponibles a pedido.
2. Conectores con pasador abierto para tamaños C2040 a C2060H, conectores estilo chaveta para tamaños C2080H a C2160H.
3. Las placas laterales reforzadas son estándar en los tamaños de cadenas C2060H-C2160H.

CADENAS LAMBDA® PARA RESISTENCIA A LA CORROSIÓN

LAMBDA™
ADVANCED LUBE FREE CHAIN

- Funcionan en temperaturas de hasta 302 °F.
- Ideales para entornos levemente corrosivos.
- Bujes duraderos con lubricante especial para la industria alimenticia.



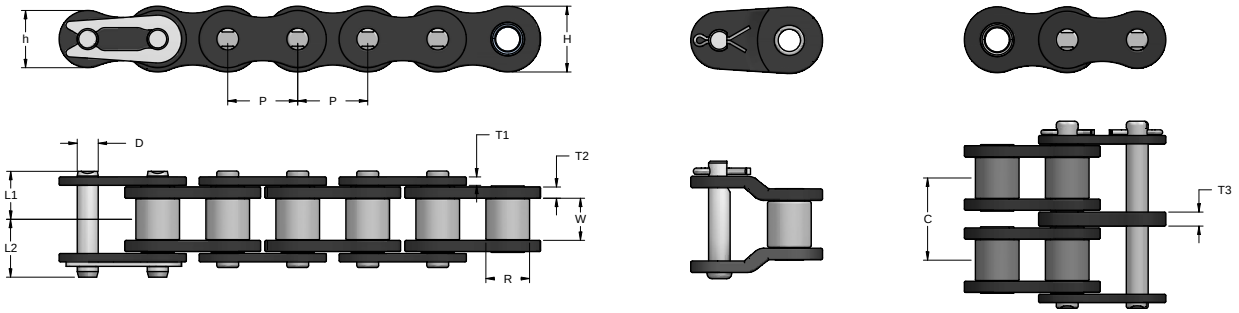

Cadenas Lambda® niqueladas

Tsubaki	Paso	Diám. de rodillo	Ancho entre placas internas	Espesor de la placa del eslabón del pasador	Espesor de la placa del eslabón del rodillo	Altura de la placa del eslabón del rodillo	Altura de la placa del eslabón del pasador	Diám. del pasador	Pasador			Peso aproximado en libras/pies
N.º de cadena	P	R	W**	T1	T2	H	h	D	L1	L2	L	
40NPLAMRB	0.500	0.312	0.297	0.060	0.080	0.472	0.409	0.156	0.344	0.411	0.787	0.47
50NPLAMRB	0.625	0.400	0.365	0.080	0.094	0.591	0.512	0.200	0.423	0.490	0.945	0.75
60NPLAMRB	0.750	0.469	0.483	0.094	0.125	0.713	0.614	0.234	0.541	0.618	1260	1.16
80NPLAMRB	1.000	0.625	0.609	0.125	0.156	0.949	0.819	0.312	0.675	0.797	1.571	1.86
100NPLAMRB	1.250	0.750	0.736	0.156	0.187	1.185	1.024	0.375	0.813	0.939	1.870	2.89
120NPLAMRB	1.500	0.875	0.974	0.187	0.220	1.425	1.228	0.437	1.014	1.179	2.323	4.30
140NPLAMRB	1.750	1.000	0.974	0.220	0.252	1.661	1.433	0.500	1.091	1.268	2.508	5.40

Nota:
1. La designación "RB" indica en cajas de 10 pies/remachado. Hay unidades en inventario con chaveta, cortadas a medida y en carretes disponibles a pedido.
2. Consulte la sección de cadenas con aditamentos para conocer las dimensiones de los aditamentos.
3. Disponible en cadenas Lambda® de paso doble y varios anchos fabricadas a pedido.

Cadenas Lambda® con recubrimiento Neptune®

Tsubaki	Paso	Diám. de rodillo	Ancho entre placas internas	Espesor de la placa del eslabón del pasador	Espesor de la placa del eslabón del rodillo	Altura de la placa del eslabón del rodillo	Altura de la placa del eslabón del pasador	Diám. del pasador	Pasador			Peso aproximado en libras/pies
N.º de cadena	P	R	W**	T1	T2	H	h	D	L1	L2	L	
40NEPLAMRB	0.500	0.312	0.297	0.060	0.080	0.472	0.409	0.156	0.344	0.411	0.787	0.43
50NEPLAMRB	0.625	0.400	0.365	0.080	0.094	0.591	0.512	0.200	0.423	0.490	0.945	0.70
60NEPLAMRB	0.750	0.469	0.483	0.094	0.125	0.713	0.614	0.234	0.541	0.618	1.260	1.03
80NEPLAMRB	1.000	0.625	0.609	0.125	0.156	0.949	0.819	0.312	0.675	0.797	1.571	1.79

Nota:
1. La designación "RB" indica en cajas de 10 pies/remachado. Hay unidades en inventario con chaveta, cortadas a medida y en carretes disponibles a pedido.
2. Consulte la sección de cadenas con aditamentos para conocer las dimensiones de los aditamentos.
3. Disponible en cadenas Lambda® de paso doble y varios anchos fabricadas a pedido.

CADENA DE ACCIONAMIENTO XCEEDER®

Lambda™ ADVANCED LUBE FREE CHAIN

La cadena Xceeder® Lambda® aumenta la resistencia al desgaste de la cadena Lambda® común al incluir sellos de fieltro impregnados de aceite entre cada placa del eslabón del pasador. El logotipo especial de Lambda® y los sellos patentados mantienen el lubricante en el interior, evitando al mismo tiempo la entrada de suciedad excesiva.





Pautas de selección:
• Temperaturas de funcionamiento: 14 °F a 302 °F

Conectores:
40DX a 60DX = estilo clip
80DX a 100DX = estilo con chaveta
40DX a 100DX = en inventario en cajas de 10 pies

Se utilizan en ruedas dentadas de acero al carbono estándar, con dientes templados.

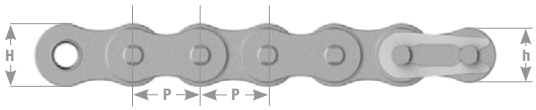



Cadena Xceeder® de accionamiento

Tsubaki	Paso	Diámetro del rodillo	Ancho entre placas internas	Placa de eslabón				Pasador		
N.º de cadena	P	R	W	T1	T2	H	h	D	L1	L2
40DXRB	0.500	0.312	0.297	0.060	0.080	0.472	0.409	0.156	0.370	0.437
50DXRB	0.625	0.400	0.365	0.080	0.094	0.591	0.512	0.200	0.449	0.516
60DXRB	0.750	0.469	0.483	0.094	0.125	0.713	0.614	0.234	0.583	0.650
80DXRB	1.000	0.625	0.609	0.125	0.156	0.949	0.819	0.312	0.720	0.823
100DXRB	1.250	0.750	0.736	0.156	0.187	1.185	1.024	0.375	0.858	0.965

Nota:
1. Debido a los sellos de fieltro, el pasador de la cadena Xceeder® es levemente más largo que el de la cadena Tsubaki estándar.
2. No hay disponible conectores acodados (medios) para la cadena Xceeder®.

Tsubaki N.º de cadena	Carga de rotura mínima ANSI	Carga de rotura promedio Xceeder®	Peso aprox. (libras/pies)	Cant. de conectores/10 pies	Velocidad permitida (pies/minuto)
40DXRB	3,125	4,300	0.47	240	490
50DXRB	4,880	7,050	0.75	192	442
60DXRB	7,030	9,920	1.16	160	393
80DXRB	12,500	17,600	1.86	120	295
100DXRB	19,530	26,500	2.89	96	262

CADENAS TRANSPORTADORAS XCEEDER®



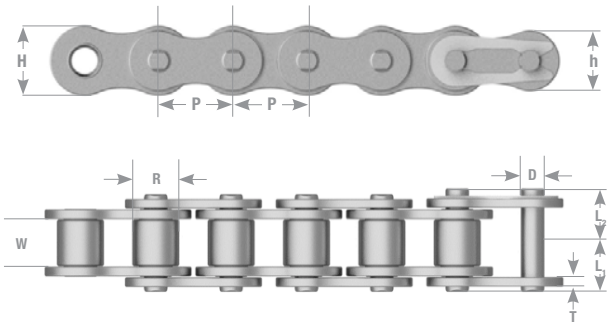

Cadena transportadora Xceeder®

Tsubaki	Paso	Diám. de rodillo	Ancho entre placas internas	Pasador			Placa de eslabón			Carga de rotura mín. ANSI	Carga de rotura prom. de Xceeder®	Tensión de carga permitida máx. de Xceeder®	Peso aprox. (libras/ pies)
N.º de cadena	P	R	W	D	L1	L2	T	H	h				
40CXRB	0.500	0.312	0.297	0.156	0.350	0.417	0.060	0.472	0.409	3,125	4,300	816	0.47
50CXRB	0.625	0.400	0.365	0.200	0.433	0.500	0.080	0.591	0.512	4,880	7,050	1,430	0.75
60CXRB	0.750	0.469	0.483	0.234	0.539	0.614	0.094	0.713	0.614	7,030	9,920	1,980	1.16
80CXRB	1.000	0.625	0.609	0.312	0.673	0.791	0.125	0.949	0.839	12,500	17,600	3,310	1.86
100CXRB	1.250	0.750	0.736	0.375	0.811	0.929	0.156	1.185	1.024	19,530	26,500	5,070	2.89

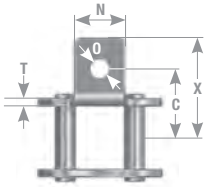

A1

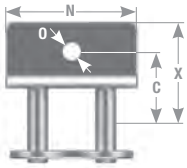

WA1

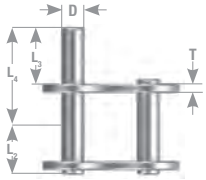

D1

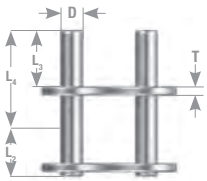

D3

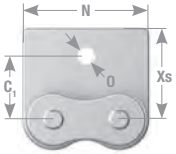

WSA1

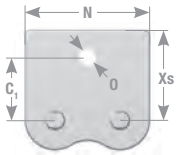

WSK1

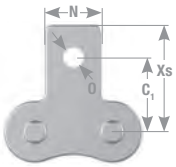

SK1

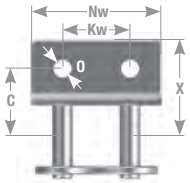

WA2

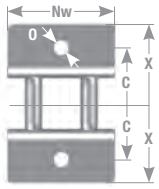

WK1

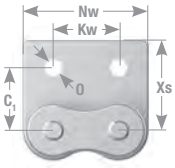

WSA2

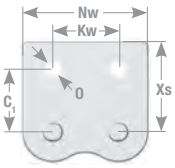

WSK2



WK1, WK2

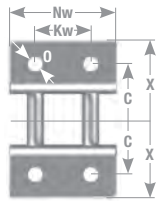

WK2

N.º de cadena	C	C1	N	O	S	X	X2	Xs	Adit. A y SA	Adit. K y SK
40CXRB	0.500	0.500	0.375	0.141	0.315	0.724	0.701	0.685	0.004	0.009
50CXRB	0.626	0.626	0.500	0.205	0.406	0.949	0.921	0.907	0.007	0.013
60CXRB	0.750	0.720	0.625	0.205	0.469	1.441	1.110	1.057	0.015	0.031
80CXRB	1.000	0.969	0.752	0.268	0.625	1.476	1.441	1.396	0.029	0.057
100CXRB	1.250	1.252	1.000	0.342	0.780	1.795	1.768	1.732	0.057	0.115

Nota:
1. Debido a los sellos de fieltro, el pasador de la cadena Xceeder® es levemente más largo que el de la cadena Tsubaki estándar.
2. La dimensión "X" también es más larga en los aditamentos de Xceeder® que en la cadena con aditamentos estándar. Verifique que todas las dimensiones tengan la separación adecuada.



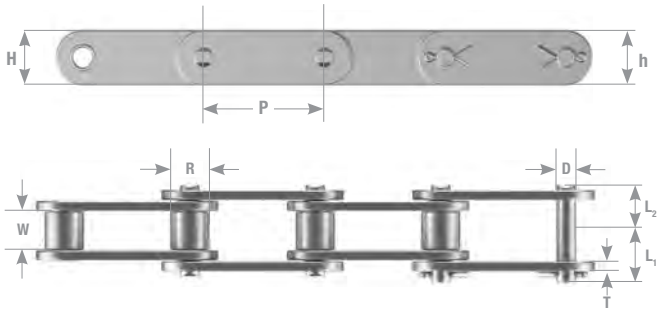

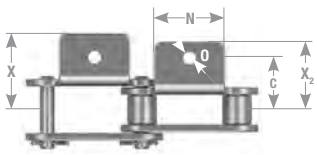

A1

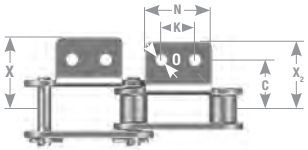

A2

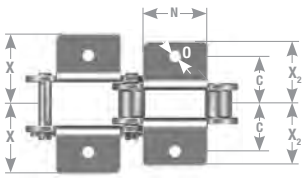

K1

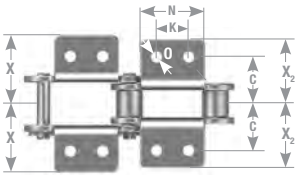

K2

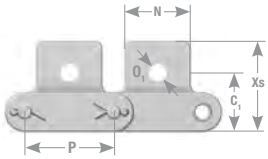

SA1

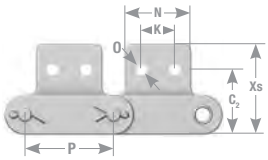

SA2

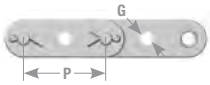

GK1

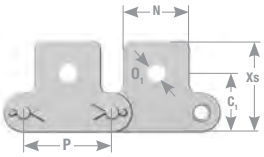

SK1

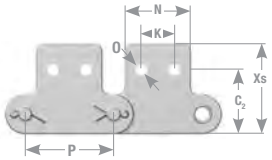

SK2

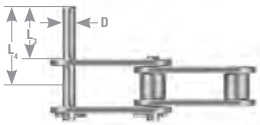

D1

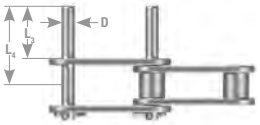

D3



A1, A2



K1, K2



WK1, WK2

Tsubaki	Paso	Diám. de rodillo	Ancho entre placas internas	Pasador			Placa de eslabón		Carga de rotura prom. de Xceeder®	Tensión de carga permitida máx. de Xceeder®
N.º de cadena	P	R	W	D	L1	L2	T	H		
C2040CXRB	1.000	0.312	0.297	0.156	0.350	0.417	0.060	0.472	4,300	816
C2050CXRB	1.250	0.400	0.365	0.200	0.433	0.500	0.080	0.591	7,050	1,430
C2060CXRB	1.500	0.469	0.483	0.234	0.600	0.675	0.125	0.677	9,920	1,980
C2080CXRB	2.000	0.625	0.609	0.312	0.754	0.856	0.156	0.906	17,600	3,310
C2100CXRB	2.500	0.750	0.736	0.375	0.840	0.996	0.187	1.126	26,500	5,070

N.º de cadena	C	C1	C2	K	N	O	O1	S	X	X2
C2040CXRB	0.500	0.437	0.535	0.374	0.752	0.142	0.205	0.358	0.783	0.693
C2050CXRB	0.626	0.563	0.626	0.469	0.937	0.205	0.268	0.437	0.978	0.866
C2060CXRB	0.844	0.689	0.752	0.563	1.126	0.205	0.343	0.579	1.276	1.110
C2080CXRB	1.094	0.874	1.000	0.752	1.500	0.268	0.406	0.752	1.638	1.441
C2100CXRB	1.312	1.125	1.252	0.937	1.875	0.343	0.563	0.921	2.000	1.768

CADENAS LAMBDA® PARA ALTAS TEMPERATURAS

LAMBDA™
ADVANCED LUBE FREE CHAIN

- Rango de temperatura de funcionamiento de 14 °F a 446 °F y -10 °C a 230 °C.
- El exterior incluye el lubricante NSF-H3 para la industria alimenticia.
- El buje utiliza el lubricante NSF-H1 para la industria alimenticia y altas temperaturas.

NOTA: no se debe utilizar en entornos con temperaturas superiores a 446 °F, ya que esto reducirá su vida útil considerablemente. Se pueden emitir gases nocivos a temperaturas mayores a 536°F.



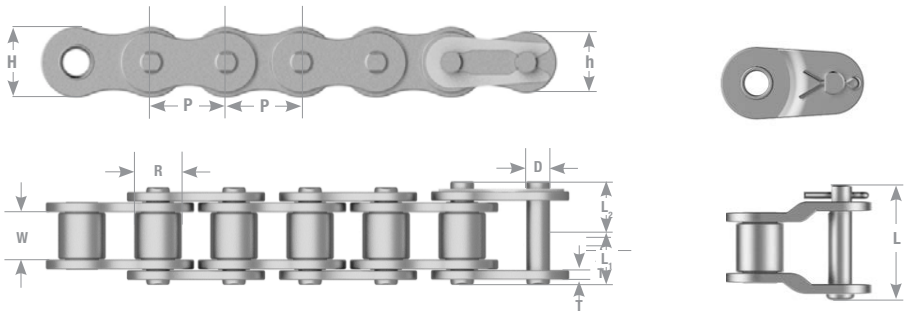

Cadenas Lambda® KF (altas temperaturas)

Tsubaki	Paso	Diám. de rodillo	Ancho entre placas internas	Pasador			Placa de eslabón				Carga de rotura mínima	Peso aproximado en libras/pies	Velocidad permitida (pies/minuto)
N.º de cadena	P	R	W	D	L1	L2	T1	T2	H	h			
40LAMKF	0.500	0.312	0.297	0.156	0.344	0.411	0.060	0.080	0.472	0.409	3970	0.47	500
50LAMKF	0.625	0.400	0.365	0.200	0.423	0.490	0.080	0.094	0.591	0.512	6400	0.75	450
60LAMKF	0.750	0.469	0.483	0.234	0.541	0.618	0.094	0.125	0.713	0.614	9040	1.16	400
80LAMKF	1.000	0.625	0.609	0.312	0.675	0.797	0.125	0.156	0.949	0.819	16090	1.86	300

CADENAS LAMBDA® CON PASADORES HUECOS



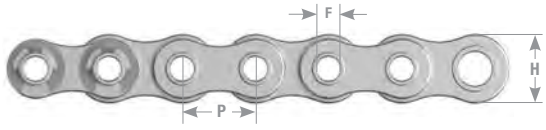



Cadenas Lambda® con pasadores huecos de paso simple

Tsubaki	Paso	Ancho entre placas de eslabones de buje	Dimensiones de bujes				Pasador hueco		Placa de eslabón		Longitud del pasador descentrado	Carga de rotura promedio	Peso aproximado en libras/ pies
N.º de cadena	P	W	B	R	D	F	L1	L2	H	T	L		
40LHPB	0.500	0.312	0.312	0.625	0.224	0.157	0.315	0.374	0.472	0.060	0.752	2,430	0.36
50LHPB	0.625	0.375	0.400	0.750	0.284	0.202	0.396	0.459	0.591	0.080	0.921	4,410	0.58
60LHPB	0.750	0.500	0.469	0.879	0.330	0.236	0.494	0.561	0.713	0.094	1.130	5,950	0.85
80LHPB	1.000	0.625	0.625	1.125	0.448	0.316	0.640	0.701	0.949	0.126	1.405	10,800	1.44

Nota:
1. La designación "B" indica una caja de 10 pies. Hay unidades en inventario cortadas a medida y en carretes disponibles a pedido.
2. Los aditamentos o las varillas transversales se pueden colocar en cualquier espaciado (secuencia) de paso.

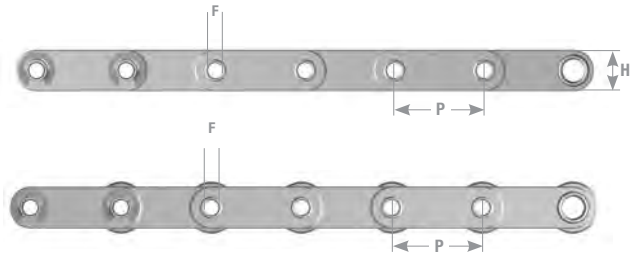

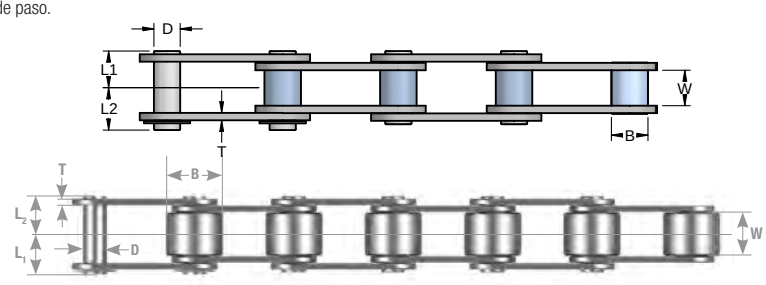

Cadenas Lambda® con pasadores huecos de doble paso

Tsubaki	Paso	Ancho entre placas de eslabones de buje	Dimensiones de bujes				Pasador hueco		Placa de eslabón		Longitud del pasador descentrado	Carga máxima permitida	Peso aproximado en libras/ pies
N.º de cadena	P	W	B	R	D	F	L1	L2	H	T	L		
C2040LHPB	1.000	0.312	0.312	0.625	0.224	0.157	0.315	0.374	0.472	0.060	0.752	2,430	0.55
C2050LHPB	1.250	0.375	0.400	0.750	0.284	0.202	0.396	0.459	0.591	0.080	0.921	4,410	0.81
C2060LHPB	1.500	0.500	0.469	0.875	0.330	0.236	0.494	0.561	0.677	0.094	1.130	5,950	1.38
C2080LHPB	2.000	0.625	0.625	1.125	0.448	0.316	0.640	0.701	0.906	0.125	1.405	10,800	1.89

CADENAS LAMBDA® CON RODILLOS EXTERIORES

LAMBDA™ ADVANCED LUBE FREE CHAIN

Instalación escalonada tipo I

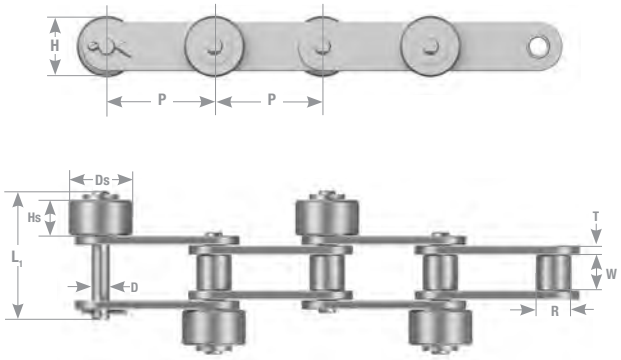

Instalación transversal tipo II

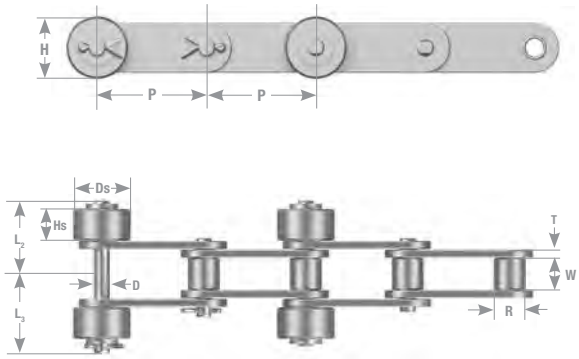

Cadena de doble paso con rodillos exteriores sin freno

Número de cadena		Tipo de rodillo	Paso	Diám. de rodillo	Ancho entre placas internas	Placa de eslabón		Pasador				Rodillo exterior		Peso aproximado en libras/pies	
Rodillo de plástico	Rodillo de acero		P	R	W	T	H	D	L1	L2	L3	Ds	Hs	Rodillo de plástico	Rodillo de acero
C2040LPSR	C2040LSR	S	1.00	0.312	0.312	0.060	0.472	0.156	0.380	0.705	0.760	0.625	0.307	-	0.44
C2050LPSR	C2050LSR	S	1.25	0.400	0.375	0.080	0.591	0.200	0.469	0.850	0.917	0.750	0.370	-	0.69
C2060LPSR	C2060LSR	S	1.50	0.469	0.500	0.125	0.677	0.234	0.667	1.167	1.262	0.875	0.496	-	1.21
C2042LPSR	C2042LSR	R	1.00	0.625	0.312	0.060	0.472	0.156	0.380	0.909	0.965	0.906	0.512	0.60	0.83
C2052LPSR	C2052LSR	R	1.25	0.750	0.375	0.080	0.591	0.200	0.469	0.996	1.063	1.063	0.512	0.83	1.14
C2062LPSR	C2062LSR	R	1.50	0.875	0.500	0.125	0.677	0.234	0.667	1.167	1.262	1.181	0.496	1.30	1.77

Cadena de doble paso con rodillos exteriores con freno

Número de cadena	Tipo de rodillo	Paso	Diám. de rodillo	Ancho entre placas internas	Placa de eslabón		Pasador				Rodillo exterior		Peso aprox.
		P	R	W	T	H	D	L1	L2	L3	Ds	Hs	
C2040LSRP	S	1.00	0.312	0.312	0.060	0.472	0.156	0.380	0.705	0.760	0.625	0.307	0.69
C2050LSRP	S	1.25	0.400	0.375	0.080	0.591	0.200	0.469	0.850	0.913	0.750	0.370	1.03
C2060LSRP	S	1.50	0.469	0.500	0.125	0.677	0.234	0.667	1.167	1.262	0.875	0.496	1.72
C2040LSRP	R	1.00	0.625	0.312	0.060	0.472	0.156	0.380	0.909	0.965	0.906	0.512	-
C2052LSRP	R	1.25	0.750	0.375	0.080	0.591	0.200	0.469	0.996	1.063	1.063	0.512	-
C2062LSRP	R	1.50	0.875	0.500	0.125	0.677	0.234	0.667	1.167	1.262	1.181	0.496	-

CADENAS LAMBDA® CON RODILLOS EXTERIORES

LAMBDA™ ADVANCED LUBE FREE CHAIN

Instalación escalonada tipo I

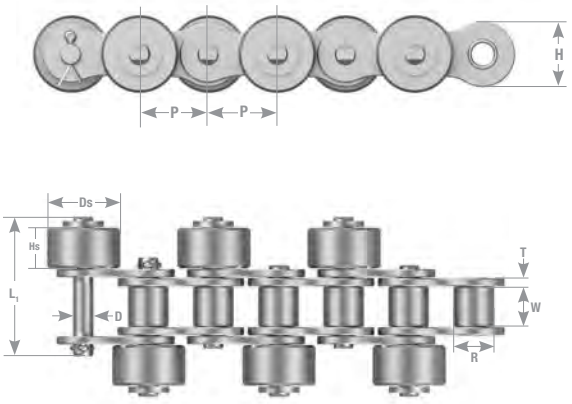

Instalación transversal tipo II

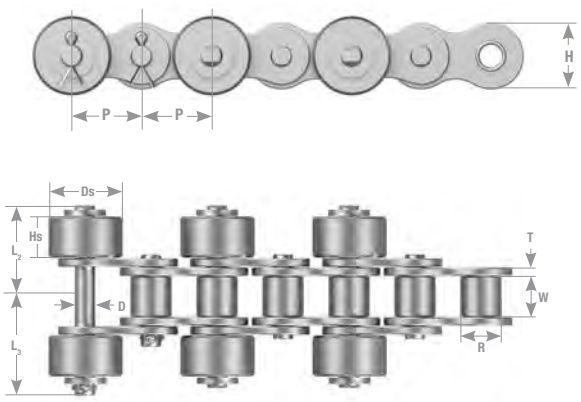

Cadena RS con rodillos exteriores de acero y plástico

Cadena sin freno

Número de cadena		Paso	Diám. de rodillo	Ancho entre placas internas	Placa de eslabón		Pasador				Rodillo exterior		Peso aprox.	Peso aprox.
Rodillo de plástico	Rodillo de acero	P	R	W	T	H	D	L1	L2	L3	Ds	Hs	Acero	Plástico
40LPSR	40LSR	0.500	0.312	0.312	0.060	0.472	0.156	0.380	0.705	0.760	0.625	0.307	1.120	0.63
50LPSR	50LSR	0.625	0.400	0.375	0.080	0.591	0.200	0.469	0.850	0.913	0.750	0.370	1.630	0.95
60LPSR	60LSR	0.750	0.469	0.500	0.094	0.713	0.234	0.600	1.100	1.195	0.875	0.496	2.440	1.42

Cadena con freno

	Paso	Diám. de rodillo	Ancho entre placas internas	Placa de eslabón		Pasador				Rodillo exterior		Peso aprox.
Número de cadena	P	R	W	T	H	D	L1	L2	L3	Ds	Hs	
40LSRP	0.500	0.312	0.312	0.059	0.472	0.156	0.380	0.705	0.760	0.625	0.307	0.63
50LSRP	0.625	0.400	0.375	0.079	0.591	0.200	0.469	0.850	0.913	0.750	0.370	0.95
60LSRP	0.750	0.469	0.500	0.094	0.713	0.234	0.600	1.100	1.195	0.875	0.496	1.42

CADENAS LAMBDA® DE TABLILLAS

Movimiento lineal de la cadena de tablillas TS - Estilo autolubricada

La cadena de tablillas TS de Tsubaki consta de tablillas de acero inoxidable 430 y una cadena de rodillos Lambda® autolubricada idéntica a la A2060 (consulte la sección Cadenas especiales para obtener información sobre las dimensiones de la cadena A2060). Las tablillas están soldadas por proyección a la placa de eslabones de la cadena. La resistencia de la soldadura permite un rendimiento confiable. La cadena de tablillas TS está diseñada especialmente para su uso en equipos de envasado, embotellado y etiquetado.

- Instalación horizontal sobre ruedas dentadas verticales.
- La cadena se puede desconectar en cualquier unión para facilitar su instalación y mantenimiento.
- Brinda un servicio confiable y sin problemas.
- Resistente al desgaste.
- Se pueden usar ruedas dentadas para la cadena C2060H.



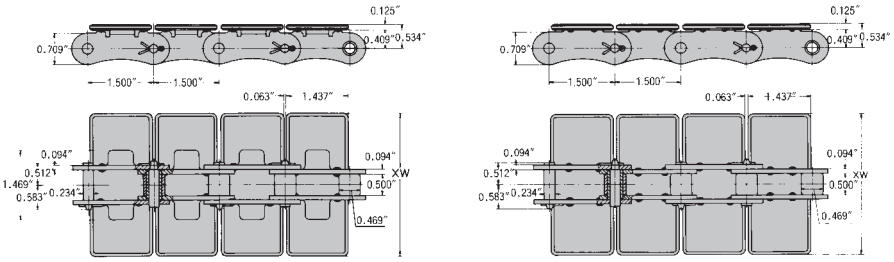

Cadena Lambda® serie TS de tablillas de acero inoxidable

Número de cadena		Ancho de tablilla	Peso aproximado en libras/pies		Carga máxima permitida
P	PA	XW	P	PA	
TS550NP-P-LAMBDA	TS550NP-PA-LAMBDA	2.16	1.7	1.9	660
TS635NP-P-LAMBDA	TS635NP-PA-LAMBDA	2.50	1.8	2.0	660
TS762NP-P-LAMBDA	TS762NP-PA-LAMBDA	3.00	2.0	2.2	660
TS826NP-P-LAMBDA	TS826NP-PA-LAMBDA	3.25	2.2	2.4	660
TS950NP-P-LAMBDA	TS950NP-PA-LAMBDA	3.74	2.4	2.6	660
TS1016NP-P-LAMBDA	TS1016NP-PA-LAMBDA	4.00	2.5	2.7	660
TS1100NP-P-LAMBDA	TS1100NP-PA-LAMBDA	4.33	2.6	2.8	660
TS1143NP-P-LAMBDA	TS1143NP-PA-LAMBDA	4.50	2.7	2.9	660
TS1270NP-P-LAMBDA	TS1270NP-PA-LAMBDA	5.00	2.9	3.1	660
TS1524NP-P-LAMBDA	TS1524NP-PA-LAMBDA	6.00	3.3	3.5	660
TS1905NP-P-LAMBDA	TS1905NP-PA-LAMBDA	7.50	3.9	4.1	660

Movimiento lineal de la cadena de tablillas TN - Estilo Lambda® autolubricada

La cadena de tablillas TN de Tsubaki consta de tablillas de resina de poliacetal encastradas en una cadena especial de tamaño idéntico a la cadena de rodillos 60. Está disponible en cadena Lambda® autolubricada. La tablilla se puede encastrar correctamente y con firmeza a los pasadores especiales y a la cadena sin ningún problema.



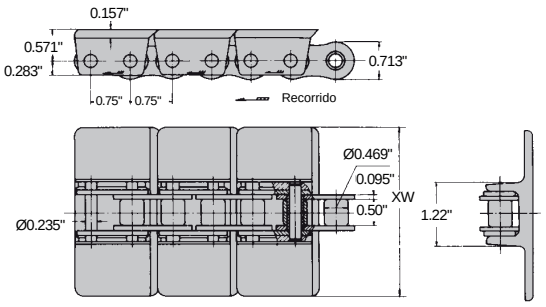

TN, TN-NP, TN-SS

Las tablillas son de poliacetal y las cadenas son Lambda® **autolubricadas**

Número de cadena	Ancho de tablilla	Peso aproximado en libras/pies	Carga máxima permitida
	XW		
TN826NP-LAMBDA	3.25	1.41	1,410
TN1016NP-LAMBDA	4.00	1.48	1,410
TN1143NP-LAMBDA	4.50	1.55	1,410
TN1270NP-LAMBDA	5.00	1.61	1,410
TN1905NP-LAMBDA	7.50	1.88	1,410

CADENAS ANTICORROSIVAS Y TERMORRESISTENTES

Para la mejor defensa contra la corrosión, Tsubaki ofrece una línea completa de opciones para las aplicaciones más exigentes, rigurosas y corrosivas. Cadenas Neptune® y niqueladas, junto con una línea completa de cadenas de acero inoxidable que incluyen las cadenas 304, 316, 600 y Super Stainless™. En entornos rigurosos donde la lubricación es difícil, la cadena Titan® de Tsubaki ofrece una mayor vida útil.



TSUBAKI®

GUÍA DE RESISTENCIA A LA CORROSIÓN

La resistencia a la corrosión varía según las condiciones de la aplicación. La tabla que se incluye a continuación no se debe considerar una garantía de resistencia a la corrosión y rendimiento. Se recomienda utilizar este gráfico como referencia. Compruebe la resistencia a la corrosión de la cadena con antelación según las condiciones de funcionamiento reales que determinan el tipo de cadena.

1 - Suficiente resistencia a la corrosión.
2 - Resistencia a la corrosión para algunas aplicaciones.
3 - Sin resistencia a la corrosión.

Sustancia	Concentración	Temp. (F)	SS	AS	NS	PC	Super SS
Ácido acético	10 %	68	1	1	1	1	1
Acetona		68	1	1	1	1	1
Alcohol			1	1	1	1	1
Sulfato de aluminio	Saturación	68	1	3	1	N/D	3
Agua amoniacal		68	1	1	1	1	1
Cloruro de amonio	50 %	Punto de ebullición	2	3	1	N/D	3
Nitrato de amonio		Punto de ebullición	1	1	1	2	1
Sulfato de amonio	Saturación	Punto de ebullición	1	2	1	N/D	2
Cerveza		68	1	1	1	1	1
Benceno		68	1	1	1	1	1
Ácido bórico	50 %	Punto de ebullición	1	1	1	N/D	1
Ácido butírico		68	1	1	1	1	1
Cloruro de calcio	Saturación	68	2	3	1	2	3
Hidróxido de calcio	20 %	Punto de ebullición	1	1	1	1	1
Clorhidrato de calcio	11 % a 14 %	68	1	3	1	3	3
Ácido carbólico			1	1	1	3	1
Tetracloruro de carbono (seco)		68	1	1	1	1	1
Agua clorada			3	3	1	3	3
Cloro gaseoso (seco)		68	2	2	2	N/D	2
Cloro gaseoso (húmedo)		68	3	3	2	N/D	3
Ácido crómico	5 %	68	1	1	1	3	2
Ácido cítrico	50 %	68	1	1	1	N/D	1
Café		Punto de ebullición	1	1	1	1	1
Creosota		68	1	1	1	N/D	1
Solución en desarrollo		68	1	1	1	1	1
Éter etílico		68	1	1	1	1	1
Ácido férrico	50 %	68	1	1	1	3	1
Cloruro férrico	5 %	68	2	3	2	N/D	3
Formalina	40 %	68	1	1	1	N/D	1
Ácido fórmico	50 %	68	1	1	1	3	2
Jugo de fruta		68	1	1	1	1	1
Gasolina		68	1	1	1	1	1
Glicerol		68	1	1	1	1	1
Miel			1	1	1	1	1
Ácido clorhídrico	2 %	68	3	3	3	3	2
Peróxido de hidrógeno	30 %	68	2	1	1	1	2
Sulfuro de hidrógeno (seco)			1	1	1	1	1
Sulfuro de hidrógeno (húmedo)			3	3	3	3	3
Hidroxibenceno		68	1	1	1	3	1
Queroseno		68	1	1	1	N/D	1
Ketchup		68	1	1	1	1	1
Ácido láctico	10 %	68	1	2	1	1	2
Manteca de cerdo			1	1	1	N/D	1
Aceite de linaza	100 %	68	1	2	1	1	2
Ácido málico	50 %	Punto de ebullición	1	1	1	1	1
Mayonesa		68	1	2	1	1	2
Leche		68	1	1	1	1	1
Ácido nítrico	5 %	68	1	2	1	3	2
Ácido nítrico	65 %	68	1	3	1	3	3

Sustancia	Concentración	Temp. (F)	SS	AS	NS	PC	Super SS
Ácido nítrico	65 %	Punto de ebullición	2	3	2	3	3
Aceite (vegetal/mineral)		68	1	1	1	1	1
Ácido oleico		68	1	1	1	1	1
Ácido oxálico	10 %	68	1	2	1	N/D	2
Parafina		68	1	1	1	1	1
Ácido peracético			1	1	1	N/D	1
Petróleo		68	1	1	1	1	1
Fosfato			1	1	1	N/D	1
Ácido fosfórico	5 %	68	1	2	1	3	2
Ácido fosfórico	10 %	68	2	2	2	3	2
Ácido pícrico	Saturación	68	1	1	1	N/D	1
Potasio	Saturación	68	1	2	1	N/D	2
Bicromato de potasio	10 %	68	1	1	1	1	1
Cloruro de potasio	Saturación	68	1	2	1	N/D	2
Hidróxido de potasio	20 %	68	1	1	1	1	1
Nitrato de potasio	25 %	68	1	1	1	1	1
Nitrato de potasio	25 %	Punto de ebullición	1	3	1	N/D	3
Permanganato de potasio	Saturación	68	1	1	1	N/D	1
Sal amoniacal	50 %	Punto de ebullición	2	3	1	N/D	3
Agua de mar		68	2	3	1	2	3
Solución de agua jabonosa		68	1	1	1	1	1
Carbonato de sodio	Saturación	Punto de ebullición	1	1	1	N/D	1
Cloruro de sodio	5 %	68	1	2	1	1	2
Cianuro de sodio		68	1	N/D	1	N/D	N/D
Hidrocarbonato de sodio		68	1	1	1	1	1
Hidróxido de sodio	25 %	68	1	1	1	1	1
Hipoclorito de sodio	10 %	68	3	3	1	3	3
Percolato de sodio	10 %	Punto de ebullición	1	3	1	N/D	3
Sulfato de sodio	Saturación	68	1	1	1	N/D	1
Tiosulfato de sodio	25 %	Punto de ebullición	1	1	1	N/D	1
Refresco (soda)		68	1	1	1	1	1
Ácido esteárico	100 %	Punto de ebullición	3	3	1	3	3
Solución azucarada		68	1	1	1	1	1
Ácido sulfúrico	5 %	68	3	3	1	3	3
Dióxido de azufre		68	1	3	1	N/D	3
Detergente sintético			1	1	1	1	1
Jarabe/almíbar			1	1	1	1	1
Ácido tartárico	10 %	68	1	1	1	1	1
Trementina		95	1	1	1	N/D	1
Barniz			1	1	1	N/D	1
Jugo de verduras		68	1	1	1	1	1
Vinagre		68	2	3	1	2	3
Agua			1	1	1	1	1
Wiski		68	1	1	1	1	1
Vino		68	1	1	1	1	1
Cloruro de zinc	50 %	68	2	3	2	2	3
Sulfato de zinc	25 %	68	1	1	1	N/D	1

GUÍA DE RESISTENCIA A LA CORROSIÓN

Materiales de piezas de componentes

	Placa de eslabón	Pasador	Buje	Rodillo
304 (SS)	AISI304	AISI304	AISI304	AISI304
316 (NS)	AISI316	AISI316	AISI304	AISI316
600 (AS)	AISI304	Serie 600 HT*	Serie 600 HT*	Serie 600 HT*
Super SS	Patentado	Patentado	Patentado	Patentado

*PH - templado por precipitación
La serie 600 incluye los modelos 17-4PH, 17-8PH y 13-7PH. Cada uno tiene una resistencia a la corrosión comparable
Los rodillos grandes de paso doble serán AISI304

Rendimiento de las cadenas anticorrosivas

	Resistencia a la corrosión	Resistencia a la temperatura	Magnetismo	Resistencia al desgaste
Niquelada	Aceptable para aplicaciones decorativas y en exteriores	(14 °F) a (302 °F)	Magnética	Excelente
Neptune®	Excelente para exteriores, con exposición a la lluvia y al agua de mar	(14 °F) a (302 °F)	Magnética	Excelente
Serie 600 (AS)	Apta para ácido en general, álcali y agua	(-40 °F) a (750 °F) (no usar nunca con temperaturas superiores a 930 °F)	Magnética	Buena
Serie 304 (SS)	Apta para ácido en general, álcali y agua	(-40 °F) a (750 °F) (no usar nunca con temperaturas inferiores a -270 °F o superiores a 1,300 °F)	Levemente magnético debido a piezas de formación en frío	Regular
Serie 316 (NS)	Superior en protección anticorrosión para cadenas SS y AS	(-40 °F) a (750 °F) (no usar nunca con temperaturas inferiores a -420 °F o superiores a 1,500 °F)	No magnética	Regular
Super Stainless™	Resistencia del acero al carbono con la resistencia a la corrosión de la serie 600	(-40 °F) a (750 °F) (no usar nunca con temperaturas superiores a 930 °F)	Magnética	Excelente

Selección de cadena

La selección general se basa en la presión del rodamiento entre el pasador y el buje. Las cadenas de rodillos anticorrosivas están normalmente diseñadas para su uso a baja velocidad sin lubricación. Se debe seleccionar la cadena en función de la presión del rodamiento, como se muestra a continuación.

	Presión máxima permitida del rodamiento entre el pasador y el buje	Velocidad de funcionamiento máxima
304 (SS)	2,131 psi	230 pies/minuto
316 (NS)	1,420 psi	230 pies/minuto
600 (AS)	1,420 psi	230 pies/minuto

La cadena se puede seleccionar con la siguiente fórmula.
La carga máxima permitida o la presión máxima del rodamiento solo se pueden duplicar cuando la cadena se utiliza en el grupo 1 de la Guía de resistencia a la corrosión y está lubricada correctamente.

Carga máxima permitida

La carga máxima permitida de las cadenas se puede obtener mediante la fórmula:
(Presión máxima permitida del rodamiento) ● (Área de rodamiento entre el pasador y el buje)

Cadena	Serie AS	Serie SS	Serie NS	Super SS
25		26	26	
35	90	60	60	
40	150	99	99	810*
50	231	154	154	1,430*
60	346	231	231	1,980*
80	596	397	397	3,300*
100		573	573	5,070*

***NOTA: si la cadena no está lubricada, la carga máxima permitida (maximum allowable load, MAL) es un tercio del valor publicado.**

GUÍA DE RESISTENCIA A LA CORROSIÓN

Factor de servicio

Tipo de impacto	Factor de servicio
Transmisión sin problemas	1.0
Transmisión con cierto impacto	1.3
Transmisión con un gran impacto	1.5

Coeficiente de velocidad

Velocidad de la cadena	Coeficiente de velocidad
0 a 50 pies/minuto	1.0
50 a 100 pies/minuto	1.2
100 a 160 pies/minuto	1.4
160 a 230 pies/minuto	1.6

Factor de temperatura

Temperatura	Serie AS	Serie SS	Serie NS	Super SS
(-270 °F)	X	X	X	X
(-270 °F) a (-40 °F)	X	1.0	1.0	X
(-40 °F) a (500 °F)	1.0	1.0	1.0	1.0
(500 °F) a (750 °F)	1.0	1.0	1.0	1.5
(750 °F) a (930 °F)	1.8	1.2	1.0	1.8
(930 °F) a (1,100 °F)	X	1.5	1.2	X
(1,100 °F) a (1,300 °F)	X	1.8	1.5	X
(1,300 °F) a (1,500 °F)	X	X	2.0	X
1,500 °F a *	X	X	X	X

X: Valor no sugerido
El uso en temperaturas superiores a 750 °F requiere mayores distancias de separación para ajustar la expansión térmica. Consulte a Tsubaki antes de realizar el pedido.

Factor Kn y factor Kz de RPM

Kn de RPM	Factor Kn de RPM
Menos de 27	1.00
27 o más, menos de 37	1.03
37 o más, menos de 50	1.07
50 o más, menos de 70	1.10
70 o más, menos de 100	1.14
100 o más, menos de 150	1.19
150 o más, menos de 300	1.27
300 o más, menos de 500	1.34
500 o más, menos de 1,000	1.44
1,000 o más, menos de 2,000	1.54
2,000 o más, menos de 4,000	1.65

Cantidad de dientes Kz	Factor Kz de dientes
9 o más, menos de 12	1.16
12 o más, menos de 15	1.14
15 o más, menos de 18	1.12
18 o más, menos de 24	1.10
24 o más, menos de 30	1.08
30 o más, menos de 38	1.06
38 o más, menos de 47	1.04
47 o más, menos de 60	1.02
60 o más	1.00

Método de selección de cadena

La cadena se puede seleccionar con la siguiente fórmula.

Tensión máxima de la cadena X **Factor de servicio** X **Kn de RPM** X **Factor de temperatura** X **Factor del diente (Kz)** ≤ **Carga máxima permitida**

CADENAS NEPTUNE® DE PASO SIMPLE

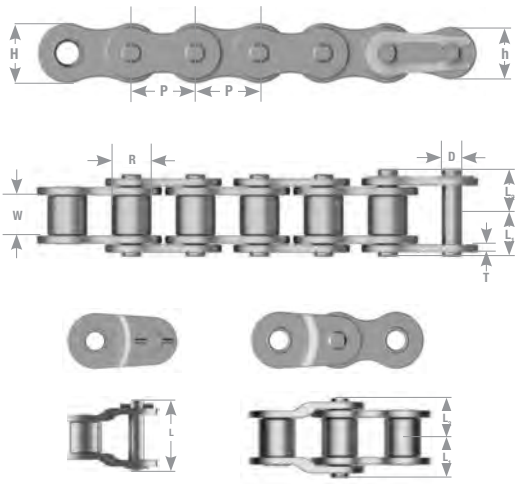

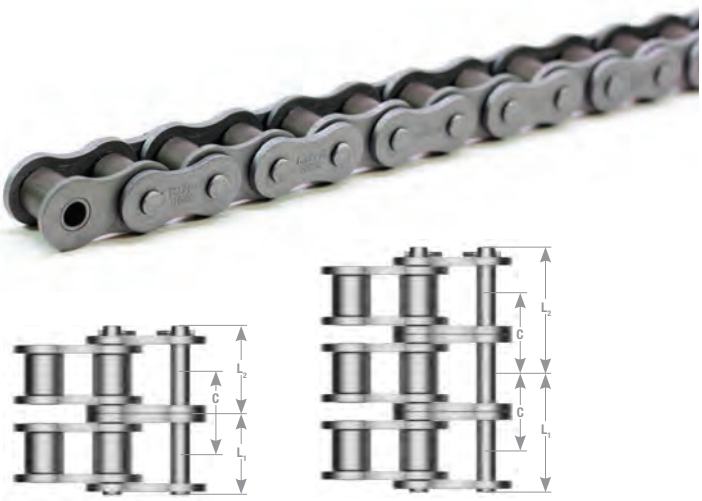

Cadenas Neptune® de paso simple

Tsubaki	Paso	Diám. de rodillo	Ancho entre placas internas	Placa de eslabón			Pasador			Paso transversal	Carga de rotura promedio	Carga máxima permitida*	Peso aproximado en libras/pies
N.º de cadena	P	R	W	T	H	h	L1	L2	D	C			
HILERA SIMPLE													
▲ 35NEPRB	0.375	0.200	0.188	0.050	0.354	0.307	0.23	0.270	0.141	N/D	2,530	480	0.22
40NEPRB	0.500	0.312	0.312	0.060	0.472	0.409	0.325	0.392	0.156	N/D	4,290	810	0.43
50NEPRB	0.625	0.400	0.375	0.080	0.591	0.512	0.406	0.472	0.200	N/D	7,050	1,430	0.70
60NEPRB	0.750	0.469	0.500	0.094	0.713	0.614	0.506	0.581	0.234	N/D	9,920	1,980	1.03
80NEPRB	1.000	0.625	0.625	0.125	0.949	0.819	0.640	0.758	0.312	N/D	17,640	3300	1.79
100NEPRB	1.250	0.750	0.750	0.156	1.185	1.024	0.778	0.900	0.375	N/D	26,460	5,070	2.68
120NEPRB	1.500	0.875	1.000	0.187	1.425	1.228	0.980	1.138	0.437	N/D	37,480	6,830	3.98
140NEPRB	1.750	1.000	1.000	0.219	1.661	1.433	1.059	1.248	0.500	N/D	48,510	9,040	5.03
160NEPRB	2.000	1.125	1.250	0.250	1.898	1.638	1.254	1.451	0.562	N/D	62,830	11,900	6.79
HILERA DOBLE													
40-2NEPRB	0.500	0.312	0.312	0.060	0.472	0.409	0.608	0.675	0.156	0.566	8,850	1,370	0.85
50-2NEPRB	0.625	0.400	0.375	0.080	0.591	0.512	0.762	0.833	0.200	0.713	14,100	2,430	1.39
60-2NEPRB	0.750	0.469	0.500	0.094	0.713	0.614	0.955	1.033	0.234	0.897	19,840	3,370	2.04
80-2NEPRB	1.000	0.625	0.625	0.125	0.949	0.819	1.217	1.355	0.312	1.153	35,300	5,620	3.54
100-2NEPRB	1.250	0.750	0.750	0.156	1.185	1.024	1.484	1.606	0.375	1.408	52,910	8,620	5.27
120-2NEPRB	1.500	0.875	1.000	0.187	1.425	1.228	1.874	2.031	0.437	1.789	74,960	11,610	7.86
140-2NEPRB	1.750	1.000	1.000	0.219	1.661	1.433	2.022	2.211	0.500	1.924	97,000	15,370	9.97
HILERA TRIPLE													
40-3NEPRB	0.500	0.312	0.312	0.060	0.472	0.409	0.892	0.951	0.156	0.566	12,870	2,020	1.28
50-3NEPRB	0.625	0.400	0.375	0.080	0.591	0.512	1.118	1.189	0.200	0.713	21,150	3,580	2.08
60-3NEPRB	0.750	0.469	0.500	0.094	0.713	0.614	1.404	1.502	0.234	0.897	29,760	4,960	3.05
80-3NEPRB	1.000	0.625	0.625	0.125	0.949	0.819	1.795	1.910	0.312	1.530	52,900	8,270	5.30
100-3NEPRB	1.250	0.750	0.750	0.156	1.185	1.024	2.191	2.313	0.375	1.408	79,370	12,680	7.91

Nota: 1. La designación "RB" indica en cajas de 10 pies/remachado. Hay unidades en inventario con chaveta, cortadas a medida y en carretes disponibles a pedido.
2. Los tamaños de 35 a 60 se suministran con conectores con pasador abierto. Los tamaños de 80 a 160 vienen con chavetas.
▲ 3. La cadena 35 no tiene rodillos (solo bujes).

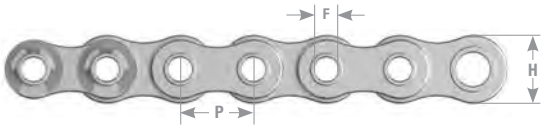



Pasador hueco Neptune®

Tsubaki	Paso	Ancho entre placas de eslabones de buje	Dimensiones de bujes			Pasador hueco		Placa de eslabón		Carga de rotura promedio	Carga máxima permitida	Peso aproximado en libras/pies
N.º de cadena	P	W	B	D	F	L1	L2	H	T			
40NEPHPB	0.500	0.312	0.312	0.224	0.157	0.315	0.379	0.472	0.060	2,430	397	0.36
50NEPHPB	0.625	0.375	0.400	0.284	0.202	0.396	0.459	0.591	0.080	4,410	705	0.58
60NEPHPB	0.750	0.500	0.469	0.330	0.236	0.494	0.561	0.713	0.094	5,950	948	0.85
80NEPHPB	1.000	0.625	0.625	0.448	0.316	0.640	0.701	0.949	0.125	10 800	1,720	1.60

CADENAS NEPTUNE® DE DOBLE PASO



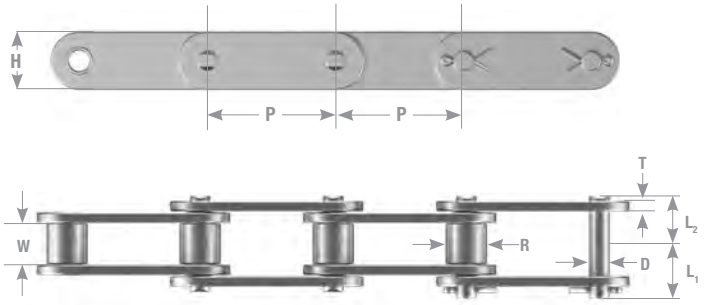

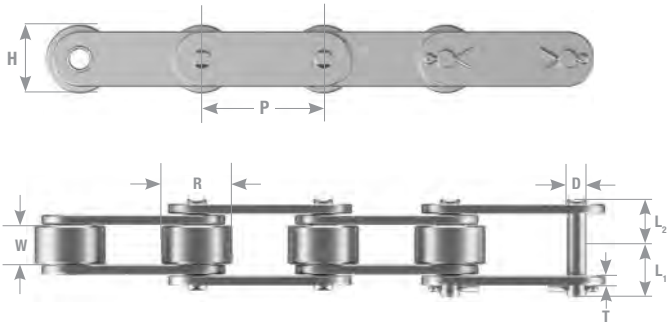

Cadenas Neptune® de doble paso

Tsubaki	Paso	Diám. de rodillo	Ancho entre placas internas	Pasador			Placa de eslabón		Carga de rotura promedio	Carga máxima permitida*	Peso aproximado en libras/ pies
N.º de cadena	P	R	W	L1	L2	D	H	T			
RODILLO ESTÁNDAR											
C2040NEPRB	1.000	0.312	0.312	0.325	0.380	0.156	0.472	0.060	3,750	590	0.34
C2050NEPRB	1.250	0.400	0.375	0.406	0.469	0.200	0.591	0.080	6,170	970	0.56
C2060HNEPRB	1.500	0.469	0.500	0.575	0.646	0.234	0.677	0.125	9,040	1,410	1.01
C2080HNEPRB	2.000	0.625	0.625	0.720	0.823	0.312	0.906	0.156	15,400	2400	1.78
RODILLO GRANDE											
C2042NEPRB	1.000	0.625	0.312	0.325	0.380	0.156	0.472	0.060	3,740	590	0.58
C2052NEPRB	1.250	0.750	0.375	0.406	0.469	0.200	0.591	0.080	6,170	970	0.87
C2062HNEPRB	1.500	0.875	0.500	0.573	0.646	0.234	0.677	0.125	9,040	1,410	1.47
C2082HNEPRB	2.000	1.125	0.625	0.720	0.823	0.312	0.906	0.156	15,400	2400	2.47

Nota:
1. La designación "RB" indica en cajas de 10 pies/remachado. Hay unidades en inventario con chaveta, cortadas a medida y en carretes disponibles a pedido.
2. Las cadenas C2040NT a C2060HNT se suministran con conectores con pasador abierto. Los conectores de la cadena C2080HNT tienen chavetas.

CADENAS NIQUELADAS



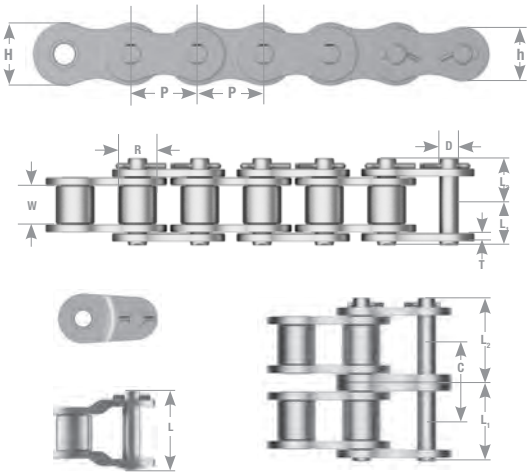

Cadena niquelada

Tsubaki	Paso	Diám. de rodillo	Ancho entre placas internas	Pasador			Placa de eslabón			Paso transversal	Carga de rotura promedio	Carga máx. permitida en libras	Peso aproximado en libras/ pies
N.º de cadena	P	R	W	D	L1	L2	T	H	h	C			
HILERA SIMPLE													
25NPRB	0.250	0.130	0.125	0.091	0.150	0.189	0.030	0.230	0.199	N/D	1,050	140	0.094
35NPRB	0.375	0.200	0.188	0.141	0.230	0.270	0.050	0.354	0.307	N/D	2,530	418	0.220
40NPRB	0.500	0.312	0.312	0.156	0.325	0.392	0.060	0.472	0.409	N/D	4,290	706	0.430
41NPRB	0.500	0.306	0.251	0.141	0.266	0.312	0.050	0.382	0.331	N/D	2,640	370	0.270
50NPRB	0.625	0.400	0.375	0.200	0.406	0.472	0.080	0.591	0.512	N/D	7,050	1,212	0.700
60NPRB	0.750	0.469	0.500	0.234	0.506	0.581	0.094	0.713	0.614	N/D	9,920	1,630	1.030
80NPRB	1.000	0.625	0.625	0.312	0.640	0.758	0.125	0.949	0.819	N/D	17,640	2,855	1.790
100NPRB	1.250	0.750	0.750	0.375	0.778	0.900	0.156	1.185	1.024	N/D	26,640	4,294	2.680
120NPRB	1.500	0.875	1.000	0.437	0.980	1.138	0.187	1.425	1.228	N/D	37,480	5,733	3.980
HILERA DOBLE													
25-2NPRB	0.250	0.130	0.125	0.091	0.276	0.315	0.030	0.230	0.199	0.252	2,100	238	0.181
35-2NPRB	0.375	0.200	0.188	0.141	0.429	0.469	0.050	0.354	0.307	0.399	5,060	711	0.460
40-2NPRB	0.500	0.312	0.312	0.156	0.608	0.675	0.060	0.472	0.409	0.566	8,580	1,200	0.850
50-2NPRB	0.625	0.400	0.375	0.200	0.762	0.833	0.080	0.591	0.512	0.713	14,100	2,000	1.390
60-2NPRB	0.750	0.469	0.500	0.234	0.955	1.033	0.094	0.713	0.614	0.897	19,840	2,771	2.040
80-2NPRB	1.000	0.625	0.625	0.312	1.217	1.335	0.125	0.949	0.819	1.153	35,280	4,854	3.540
100-2NPRB	1.250	0.750	0.750	0.375	1.484	1.606	0.156	1.185	1.024	1.408	53,280	7,300	5.270

Nota:
1. La designación "RB" indica en cajas de 10 pies/remachado. Hay unidades en inventario con chaveta, cortadas a medida y en carretes disponibles a pedido.
2. Los tamaños de 25 a 60 se suministran con conectores con pasador abierto. Los tamaños de 80 a 120 vienen con chavetas.
3. Las cadenas 25 y 35 no tienen rodillos (solo bujes).

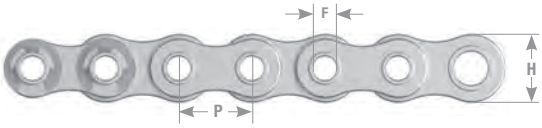



Cadena niquelada con pasadores huecos

Tsubaki	Paso	Ancho entre placas de eslabones de buje	Dimensiones de bujes			Pasador hueco		Placa de eslabón		Carga de rotura promedio	Carga máxima permitida	Peso aproximado en libras/ pies
N.º de cadena	P	W	B	D	F	L1	L2	H	T			
40NPHPB	0.500	0.312	0.312	0.224	0.157	0.315	0.374	0.472	0.060	2,430	397	0.36
50NPHPB	0.625	0.375	0.400	0.284	0.202	0.396	0.459	0.591	0.080	4,410	705	0.58
60NPHPB	0.750	0.500	0.469	0.330	0.236	0.494	0.561	0.713	0.094	5,950	948	0.85
80NPHPB	1.000	0.625	0.625	0.448	0.316	0.640	0.701	0.949	0.125	10 800	1,720	1.60

CADENAS NIQUELADAS DE DOBLE PASO



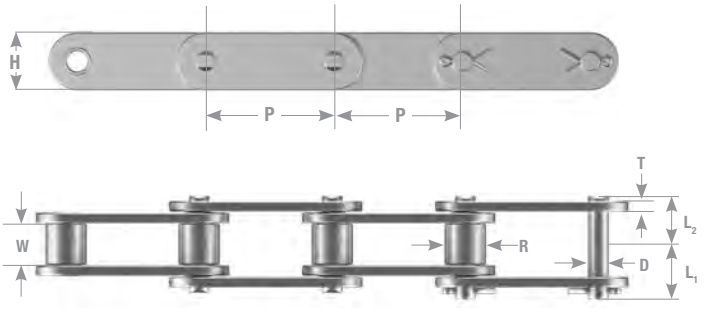

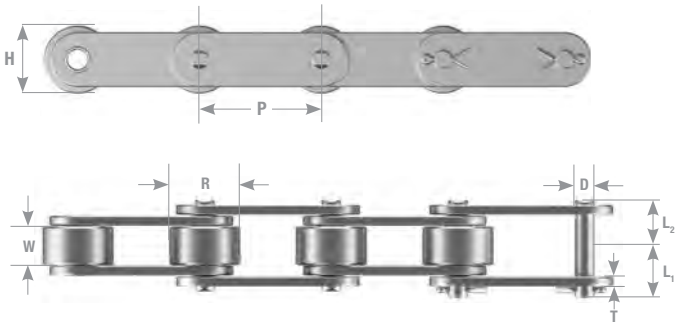

Cadenas niqueladas de doble paso

Tsubaki	Paso	Diám. de rodillo	Ancho entre placas internas	Pasador			Placa de eslabón		Carga de rotura promedio	Peso aproximado en libras/pies
N.º de cadena	P	R	W	D	L1	L2	T	H		
RODILLO ESTÁNDAR										
C2040NPRB	1.000	0.312	0.312	0.156	0.325	0.380	0.060	0.472	4,290	0.34
C2050NPRB	1.250	0.400	0.375	0.200	0.406	0.468	0.080	0.591	7,050	0.56
C2060HNPRB	1.500	0.469	0.500	0.234	0.573	0.652	0.125	0.677	9,920	1.01
C2080HNPRB	2.000	0.625	0.625	0.312	0.720	0.823	0.156	0.906	17,640	1.78
RODILLO GRANDE										
C2042NPRB	1.000	0.625	0.312	0.156	0.325	0.380	0.060	0.472	4,290	0.58
C2052NPRB	1.250	0.750	0.375	0.200	0.406	0.469	0.080	0.591	7,050	0.87
C2062HNPRB	1.500	0.875	0.500	0.234	0.573	0.652	0.125	0.677	9,920	1.47
C2082HNPRB	2.000	1.125	0.625	0.312	0.720	0.823	0.156	0.906	17,640	2.47

Nota:
1. La designación "RB" indica en cajas de 10 pies/remachado. Hay unidades en inventario con chaveta, cortadas a medida y en carretes disponibles a pedido.
2. Las cadenas C2040NP a C2060HNP se suministran con conectores con pasador abierto. Los conectores de la cadena C2080HNP tienen chavetas.

CADENAS DE ACERO INOXIDABLE DE PASO SIMPLE

Serie 304 SS, serie 316 NS y serie 600 AS



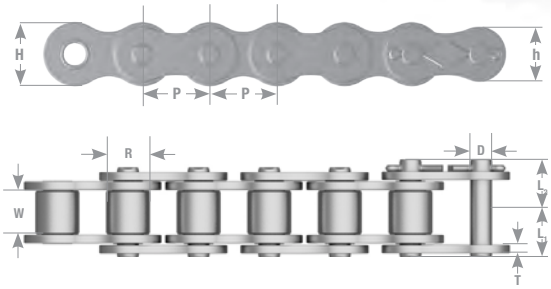



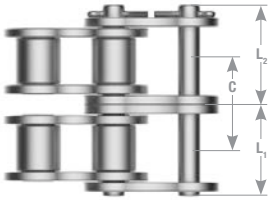

Cadenas de acero inoxidable de paso simple

Tsubaki			Paso	Diám. de rodillo	Ancho entre placas internas	Placa de eslabón		Diám. del pasador	Pasador SS - NS		Pasador AS		Paso transversal	Carga máxima permitida	Carga máxima permitida	Peso aproximado en libras/ pies
SS (304)	AS (600)	NS (316)	P	R	W	T	H	D	L1	L2	L1	L2	C	SS-NS	AS	
HILERA SIMPLE																
25SSRB ▲			0.250	0.130	0.125	0.030	0.230	0.090	0.150	0.189			N/D	26		0.09
35SSRB ▲	35ASRB		0.375	0.200	0.188	0.050	0.354	0.141	0.238	0.270	0.238	0.281	N/D	60	91	0.22
40SSRB	40ASRB▲	40NSRB	0.500	0.312	0.312	0.060	0.472	0.156	0.325	0.380	0.325	0.392	N/D	99	150	0.43
50SSRB	50ASRB	50NSRB	0.625	0.400	0.375	0.080	0.591	0.200	0.406	0.472	0.406	0.472	N/D	154	231	0.70
60SSRB	60ASRB	60NSRB	0.750	0.469	0.500	0.094	0.713	0.234	0.506	0.581	0.506	0.581	N/D	231	346	1.03
80SSRB	80ASRB	80NSRB	1.000	0.625	0.625	0.125	0.949	0.312	0.640	0.766	0.640	0.766	N/D	397	596	1.79
100SSRB			1.250	0.750	0.750	0.156	1.185	0.375	0.778	0.900			N/D	573		2.69
120SSRB			1.500	0.875	1.000	0.197	1.425	0.437	1.014	1.173			N/D	859		3.98
HILERA DOBLE																
25-2SSRB			0.250	0.130	0.125	0.030	0.230	0.090	0.276	0.315			0.252			0.19
35-2SSRB			0.375	0.200	0.188	0.050	0.354	0.141	0.429	0.469			0.399			0.46
40-2SSRB			0.500	0.312	0.312	0.060	0.472	0.156	0.600	0.683			0.567	198		0.85
50-2SSRB			0.625	0.400	0.375	0.080	0.591	0.200	0.754	0.837			0.713	308		1.39
60-2SSRB			0.750	0.469	0.500	0.094	0.713	0.234	0.955	1.030			0.898	463		2.04
80-2SSRB			1.000	0.625	0.625	0.125	0.949	0.312	1.217	1.335			1.154	794		3.54
100-2SSRB			1.250	0.750	0.750	0.156	1.185	0.375	1.484	1.606			1.409	1,147		5.27

▲ Indica que no tiene rodillos.

NOTA: 1. La cadena con aditamentos está disponible en la sección de cadenas con aditamentos.

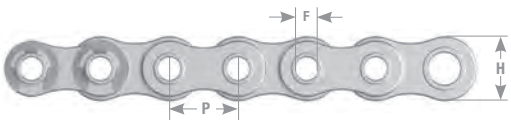



Cadenas de acero inoxidable con pasadores huecos

Tsubaki	Paso	Ancho entre placas de eslabones de buje	Dimensiones de bujes			Pasador hueco		Placa de eslabón		Carga máxima permitida	Peso aproximado en libras/pies
N.º de cadena	P	W	B	D	F	L1	L2	H	T		
40SSHPB	0.500	0.312	0.312	0.224	0.157	0.315	0.374	0.472	0.060	99	0.35
50SSHPB	0.625	0.375	0.400	0.284	0.202	0.396	0.459	0.591	0.080	155	0.56
60SSHPB	0.750	0.500	0.469	0.330	0.236	0.494	0.561	0.713	0.094	231	0.82
80SSHPB	1.000	0.625	0.625	0.448	0.316	0.640	0.701	0.949	0.125	398	1.58

CADENAS DE ACERO INOXIDABLE DE DOBLE PASO

Serie 304 SS, serie 316 NS y serie 600 AS



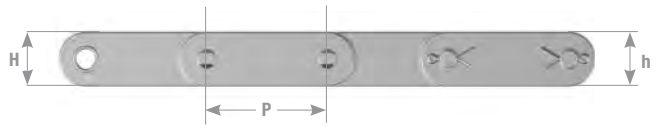



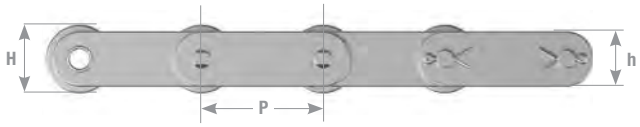

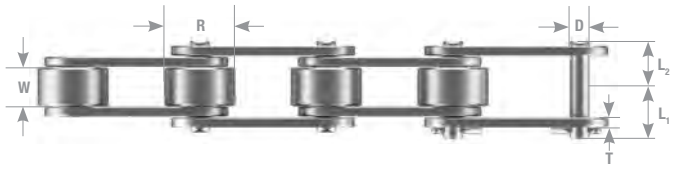

Cadenas de acero inoxidable de doble paso

Tsubaki		Paso	Diám. de rodillo	Ancho entre placas internas	Pasador			Placa del eslabón		Carga máxima permitida (lb)	Carga máxima permitida (lb)	Peso aproximado en libras/ pies	Cant. de eslabones cada 10 pies
SS (304)	AS (600)	P	R	W	D	L1	L2	T	H	SS (304)	AS (600)		
RODILLO ESTÁNDAR													
C2040SSRB	C2040ASRB	1.000	0.312	0.312	0.156	0.325	0.392	0.060	0.472	99	150	0.340	120
C2050SSRB	C2050ASRB	1.250	0.400	0.375	0.200	0.406	0.472	0.080	0.591	154	231	0.560	96
C2060HSSRB	C2060HASRB	1.500	0.469	0.500	0.234	0.573	0.652	0.125	0.677	231	346	1.010	80
C2080HSSRB	C2080HASRB	2.000	0.625	0.625	0.312	0.720	0.823	0.156	0.906	397	596	1.620	60
RODILLO GRANDE													
C2042SSRB	C2042ASRB	1.000	0.625	0.312	0.156	0.325	0.392	0.060	0.472	99	150	0.580	120
C2052SSRB	C2052ASRB	1.250	0.750	0.375	0.200	0.406	0.472	0.080	0.591	154	231	0.870	96
C2062HSSRB	C2062HASRB	1.500	0.875	0.500	0.234	0.573	0.652	0.125	0.677	231	346	1.470	80
C2082HSSRB	C2082HASRB	2.000	1.125	0.625	0.312	0.720	0.823	0.156	0.906	397	596	2.370	60

Nota: el material del rodillo grande es 304SS.
Las especificaciones de la cadena con aditamentos está disponible en la sección de cadenas con aditamentos.

CADENAS DE ACERO SUPER STAINLESS™



Las características y los beneficios son:

1. Centro de barra lateral más alto para una mejor resistencia a la fatiga
2. Resistencia comparable a las cadenas de acero al carbono ANSI estándar
3. Componentes de acero inoxidable templado para una mayor vida útil y un rendimiento mejorado
4. Rango de temperatura de - 40 °F a 750 °F

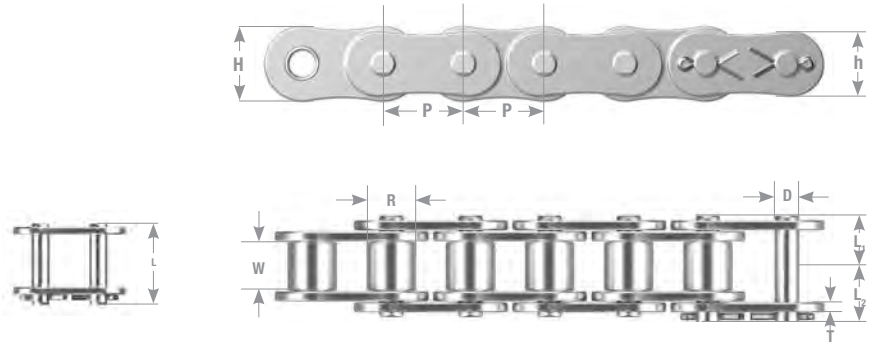

Tsubaki	Paso	Diám. de rodillo	Ancho entre placas internas	Placa de eslabón			Pasador				Carga de rotura promedio	Carga máxima permitida*	Peso aproximado en libras/ pies	Cant. de eslabones cada 10 pies
N.º de cadena	P	R	W	T	H	h	L1	L2	L1+L2	D				
40SUPERSSRB	0.500	0.312	0.312	0.060	0.472	0.409	0.325	0.392	0.717	0.156	4,290	810	0.47	240
50SUPERSSRB	0.625	0.400	0.375	0.080	0.591	0.512	0.406	0.469	0.874	0.200	7,050	1,430	0.76	192
60SUPERSSRB	0.750	0.469	0.500	0.094	0.713	0.614	0.506	0.581	1.087	0.234	9,920	1,980	1.12	160
80SUPERSSRB	1.000	0.625	0.625	0.125	0.949	0.819	0.640	0.758	1.398	0.312	17,640	3,300	1.95	120
100SUPERSSRB	1.250	0.750	0.750	0.156	1.185	1.024	0.778	0.900	1.678	0.375	26,460	5,070	2.68	96

Nota:
1. La designación "RB" indica en cajas de 10 pies/remachado. Hay unidades en inventario con chaveta, cortadas a medida y en carretes disponibles a pedido.
2. Disponemos de cadenas con aditamentos, transportadoras y con paso de mayor tamaño. Consulte en fábrica.
3. Los tamaños de 40 a 60 se suministran con eslabones de conexión estilo clip. Los tamaños 80 y 100 se suministran en conectores con chavetas.
*4. Clasificación de carga máxima permitida (MAL) solo en condiciones con lubricación.

CADENAS SERIE POLY-STEEL

Las cadenas serie Poly-Steel están fabricadas según especificaciones exactas de poliacetal y acero inoxidable. La combinación de los eslabones interiores de poliacetal y los pasadores y las placas de eslabones exteriores de acero inoxidable 304 incorporan de manera eficaz las ventajas de ambos materiales en una cadena. Las cadenas serie Poly-Steel de Tsubaki se pueden usar tanto en aplicaciones de accionamiento como de transporte.



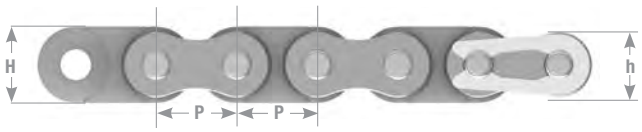

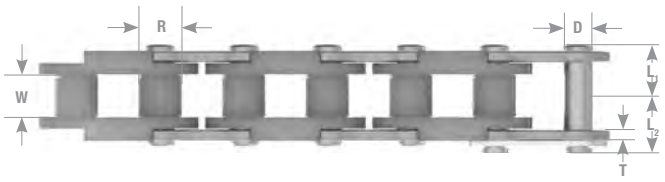

Tsubaki	Paso	Diám. de rodillo	Ancho entre placas internas	Placa de eslabón				Pasador			Carga máxima permitida*	Peso aproximado en libras/pies	Color
N.º de cadena	P	R	W	T1	T2	H	h	D	L1	L2			
25PC	0.250	0.130	0.125	0.030	0.051	0.236	0.199	0.091	0.177	0.217	18	0.06	Blanco
35PC	0.375	0.200	0.188	0.050	0.087	0.354	0.307	0.141	0.270	0.309	40	0.15	Blanco
40PC	0.500	0.312	0.312	0.060	0.060	0.472	0.409	0.156	0.325	0.392	99	0.26	Blanco
50PC	0.625	0.400	0.375	0.080	0.080	0.591	0.512	0.200	0.406	0.472	155	0.39	Blanco
60PC	0.750	0.469	0.500	0.094	0.094	0.713	0.614	0.234	0.506	0.581	198	0.55	Blanco

Información adicional
1. Los conectores acodados (medios) no están disponibles para la cadena PC.
2. Las ruedas dentadas de la cadena de rodillos estándar se pueden usar con la cadena PC.
3. Los tamaños 40 al 60 de la cadena PC utilizan los conectores serie "SS" estándar. Los tamaños 25 y 35 usan conectores especiales.
4. Cuando reemplace la cadena de acero inoxidable por la cadena serie Poly-Steel, compruebe la tensión de la cadena.
La tensión de la cadena debe ser menor que la tensión máxima permitida.
5. Rango de temperatura ambiente (-14 °F a 176 °F) (-10 °C a 80 °C).
6. Velocidad máxima de la cadena: menos de 230 pies/minuto.
7. El coeficiente de fricción de deslizamiento entre la cadena y el riel guía es 0.25 (sin lubricación).
8. El riel guía de la cadena debe sostener el lado inferior de los eslabones.
9. El color de los eslabones interiores es blanco.

ADITAMENTOS ANTICORROSIVOS

Tsubaki ofrece una línea completa de aditamentos en inventario para satisfacer sus necesidades de transporte.
Tsubaki tiene disponible los siguientes aditamentos estándar:

Cadena de paso simple

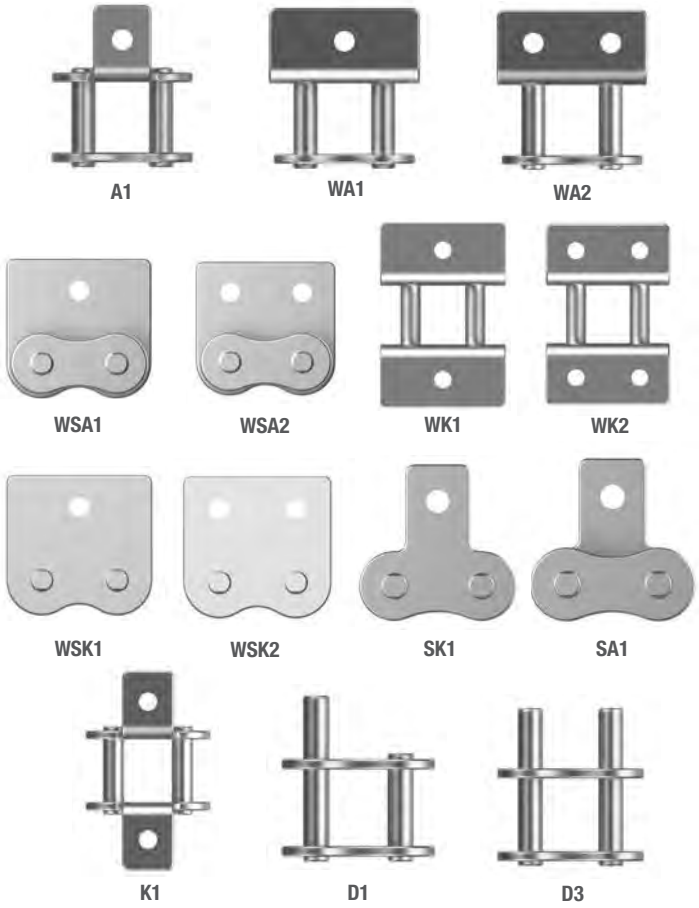

Cadena de doble paso:

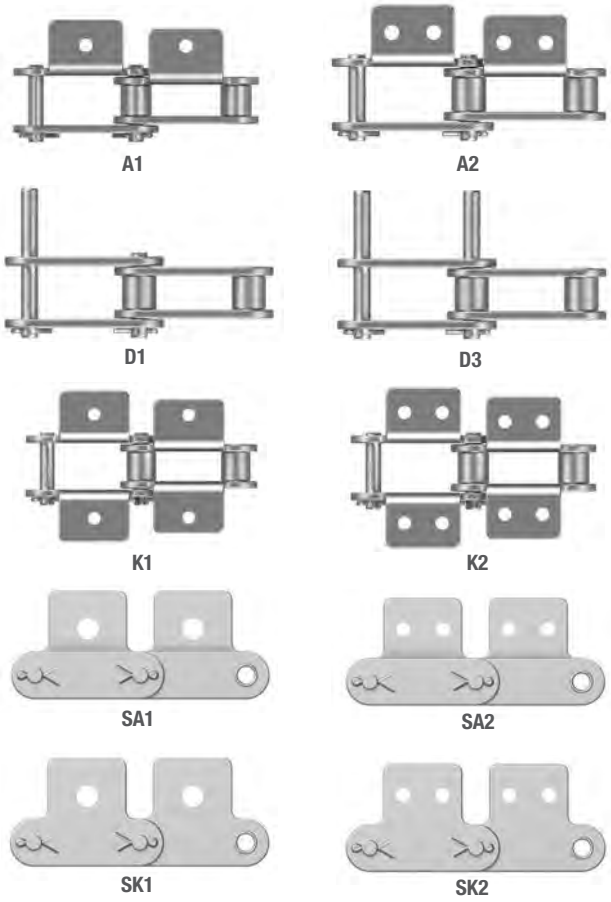

Aditamentos para aplicaciones resistentes a la corrosión

Tsubaki ofrece una línea completa de aditamentos para las aplicaciones resistentes a la corrosión más exigentes. Desde Neptune® y versiones niqueladas hasta diversos tipos de acero inoxidable, Tsubaki lo tiene todo. Esta es la nomenclatura para realizar el pedido de una cadena con aditamentos anticorrosivos.

Tamaño de la cadena 40

Cadena básica
NEP = Neptune®
NP = Niquelada
AS = Acero inoxidable serie 600
SS = Acero inoxidable 304
NS = Acero inoxidable 316
SUPERSS = Super Stainless™

Todas las dimensiones de estos aditamentos son estándar, ya que son para acero al carbono, y se pueden encontrar en las páginas 34 a 40 de la sección de cadenas con aditamentos.



Aditamento de acero inoxidable de doble paso



Aditamento Neptune® de paso simple

CADENAS PARA ENTORNOS RIGUROSOS

Las condiciones de funcionamiento más difíciles y rigurosas exigen una cadena de rodillos tan resistente como el entorno donde se usa. La cadena Titan® combina lo mejor del diseño de la cadena de rodillos ANSI de Tsubaki con un pasador cromado duro y placas laterales recubiertas. Gracias a esta combinación, la cadena Titan® es ideal en las aplicaciones más sucias y exigentes donde la lubricación es difícil. Otra solución de cadena de larga duración de Tsubaki.



TSUBAKI®

CADENAS PARA ENTORNOS RIGUROSOS

Cadena Titan®

TITAN®

Las características de la cadena Titan® son:

1. Los pasadores de diseño personalizado proporcionan una mayor vida útil y un rendimiento confiable en entornos con altos niveles de suciedad.
2. Las placas revestidas especiales proporcionan una capa adicional de protección contra la corrosión.
3. Los bujes patentados Performax™ con ranura lubricada de Tsubaki están disponibles en tamaños de 80 a 140.
4. Conectores con anillos acuñados para aumentar la resistencia a la fatiga y la durabilidad en lo que solía ser el eslabón más débil de la cadena.
5. También disponible en cadenas multihileras, de norma BS y fabricada a pedido.



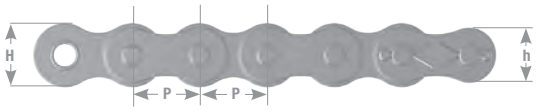



Tsubaki	Paso	Diám. de rodillo	Ancho entre placas internas	Pasador			Pasador descentrado	Placa de eslabón			Carga de rotura promedio	Carga máxima permitida*	Peso aproximado en libras/pies
N.º de cadena	P	R	W	D	L1	L2	L	T	H	h			
40TTRB	0.500	0.312	0.312	0.156	0.325	0.392	0.717	0.060	0.472	0.409	4,290	810	0.43
50TTRB	0.625	0.400	0.375	0.200	0.406	0.469	0.890	0.080	0.591	0.512	7,050	1,430	0.70
60TTRB	0.750	0.469	0.500	0.234	0.506	0.581	1.110	0.094	0.713	0.614	9,920	1,980	1.03
80TTRB	1.000	0.625	0.625	0.312	0.640	0.758	1.441	0.125	0.949	0.819	17,640	3300	1.79
100TTRB	1.250	0.750	0.750	0.375	0.778	0.900	1.720	0.156	1.185	1.024	26,460	5,070	2.68
120TTRB	1.500	0.875	1.000	0.437	0.980	1.138	2.165	0.187	1.425	1.228	37,480	6,830	3.98
140TTRB	1.750	1.000	1.000	0.500	1.059	1.248	2.343	0.219	1.661	1.433	48,500	9,040	5.03
160TTRB	2.000	1.125	1.250	0.562	1.254	1.451	2.764	0.250	1.898	1.638	62,830	11,900	6.79
180TTRB	2.250	1.406	1.406	0.687	1.404	1.671	3.173	0.281	2.134	1.843	83,110	13,670	9.04
200TTRB	2.500	1.562	1.500	0.781	1.535	1.764	3.437	0.312	2.374	2.047	105,820	16,090	11.08
240TTRB	3.000	1.875	1.875	0.937	1.886	2.185	4.201	0.375	2.850	2.457	154,320	22,260	16.46

Nota: 1. La designación "RB" indica en cajas de 10 pies/remachado. Hay unidades en inventario con chaveta, cortadas a medida y en carretes disponibles a pedido.
2. Los tamaños de 40 a 60 se suministran con conectores con pasador abierto. Los tamaños de 80 a 240 vienen con chavetas.

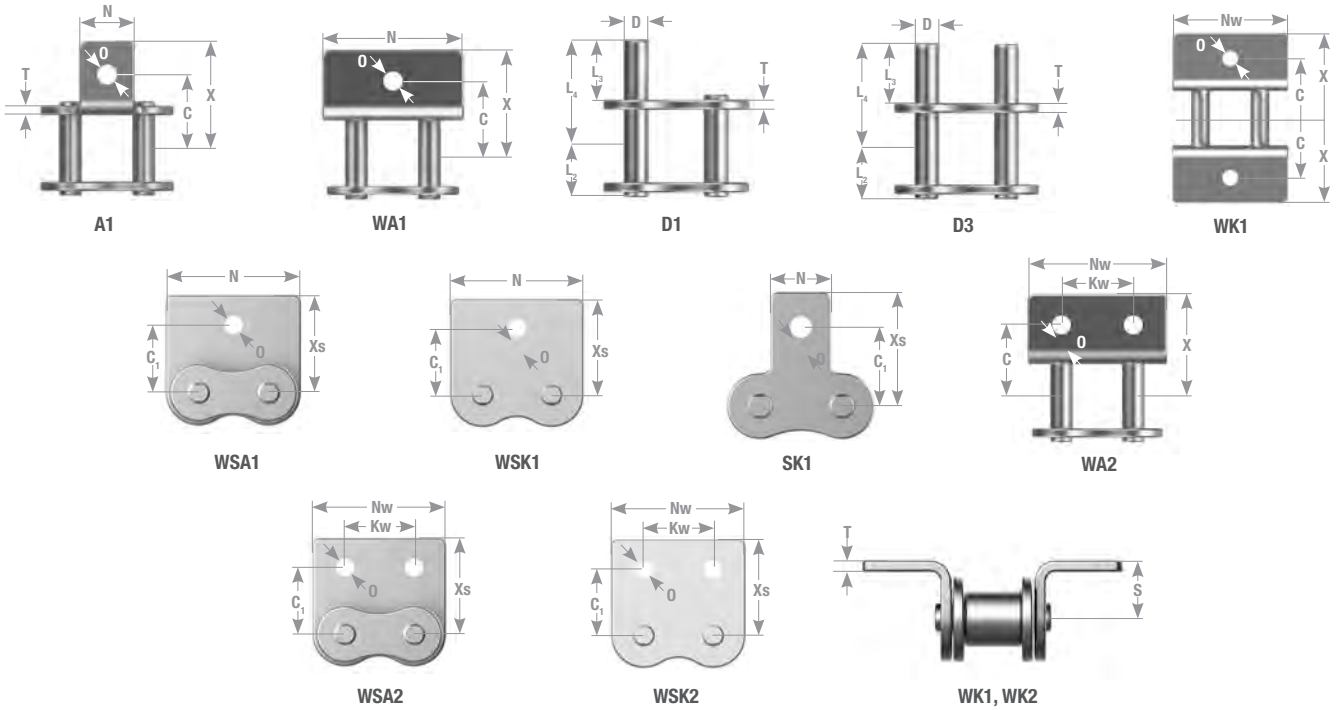

Tsubaki	Dimensión del aditamento									Peso adicional por aditamento		
N.º de cadena	C	C1	N	O	S	X	Xs	L3	L4	A-SA	K-SK	D-1
35LRB▲▲	0.374	0.374	0.311	0.134	0.250	0.563	0.563	0.573	0.375	0.002	0.004	0.002
40LRB	0.500	0.500	0.374	0.141	0.315	0.701	0.701	0.685	0.375	0.004	0.008	0.002
50LRB	0.626	0.626	0.500	0.205	0.406	0.922	0.922	0.907	0.469	0.006	0.013	0.004
60LRB	0.750	0.720	0.626	0.205	0.469	1.110	1.110	1.057	0.563	0.015	0.030	0.006
80LRB	1.000	0.969	0.752	0.268	0.626	1.441	1.441	1.396	0.752	0.028	0.057	0.015
100LRB	1.250	1.252	1.000	0.343	0.780	1.768	1.768	1.732	0.937	0.057	0.114	0.026
120LRB	1.500	1.437	1.126	0.406	0.906	2.197	2.000	2.083	1.126	0.097	0.194	0.044
140LRB	1.752	1.752	1.374	0.469	1.126	2.484	2.252	2.500	1.311	0.156	0.313	0.066

Nota: 1. La designación "RB" indica en cajas de 10 pies/remachado. Hay unidades en inventario con chaveta, cortadas a medida y en carretes disponibles a pedido.
2. Conectores con pasador abierto para tamaños 25 a 60, conectores estilo chaveta para tamaños 80 a 140.
3. Sin rodillos.
*4. Diámetro del buje.

Resultados de la comparación del desgaste con las cadenas de la competencia

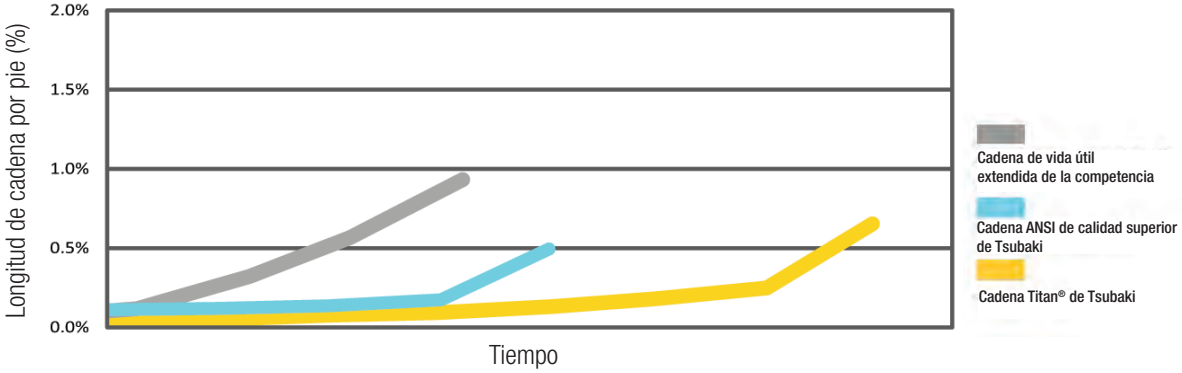

Resultados basados en condiciones de funcionamiento en entornos rigurosos. Para obtener más información, comuníquese con la fábrica.

NOTAS

CADENAS PARA INDUSTRIAS PETROLERAS (ENERGY SERIES®)

Las cadenas para industrias petroleras de Tsubaki están diseñadas para aplicaciones de alta velocidad y alta carga de choque. La fabricación de las cadenas para industrias petroleras les permite proporcionar una potencia y un rendimiento confiables en los entornos más exigentes. Las aplicaciones comunes son, entre otras, minería, exploración de petróleo y gas, explotación forestal, fracturación hidráulica, excavaciones y perforaciones. Las cadenas para industrias petroleras Tsubaki vienen con bujes Performax™ para las cadenas de tamaños 80 a 120 y cuentan con certificación del Instituto Estadounidense del Petróleo (American Petroleum Institute, API).



TSUBAKI®

CADENAS PARA INDUSTRIAS PETROLERAS

Energy Series®
BY TSUBAKI



Beneficios:

- Pasadores más resistentes para una mayor vida útil de la cadena.
- Agujeros agrandados mediante una bola para una mayor resistencia a la fatiga.
- Disparo de placas granalladas para máxima resistencia.
- Bujes Performax™ para tamaños de 80 a 120.
- Proceso especial de lubricación con inmersión en caliente para mantener el lubricante durante más tiempo en las áreas de desgaste clave.

Roller Chain

License No. 7F-0016

Energy Series®
BY TSUBAKI





CADENAS PARA INDUSTRIAS PETROLERAS

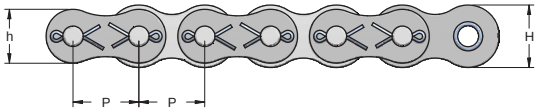

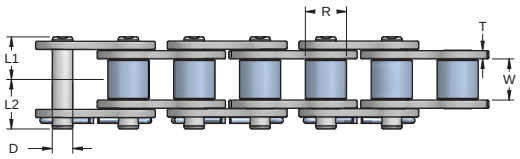



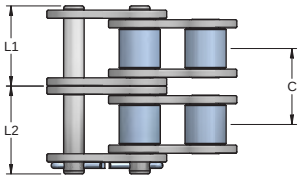

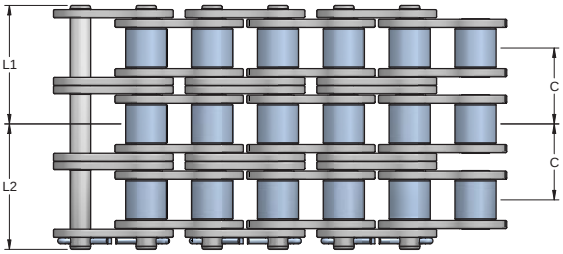

Dimensiones de cadenas simple hilera

N.º de cadena	Paso	L1	L2	L	D	R	W	h	H	C	T	ATS*	WPF*
E80CB	1.00	0.640	0.758	1.398	0.312	0.625	0.625	0.819	0.949	1.153	0.125	17,600	1.79
E100CB	1.25	0.778	0.900	1.678	0.375	0.750	0.750	1.025	1.185	1.408	0.156	27,300	2.68
E120CB	1.50	0.980	1.138	2.118	0.437	0.875	1.000	1.228	1.425	1.789	0.187	39,700	3.98
E140CB	1.75	1.059	1.248	2.307	0.500	1.000	1.000	1.433	1.661	1.924	0.219	52,900	5.03
E160CB	2.00	1.254	1.451	2.705	0.562	1.125	1.250	1.638	1.898	2.305	0.250	68,300	6.79
E180CB	2.25	1.404	1.671	3.075	0.687	1.406	1.406	1.843	2.134	2.592	0.281	80,500	9.04
E200CB	2.50	1.535	1.764	3.299	0.781	1.562	1.500	2.047	2.374	2.817	0.312	105,800	11.08
E240CB	3.00	1.886	2.185	4.071	0.937	1.875	1.875	2.457	2.850	3.458	0.375	154,300	16.46
E80HCB	1.00	0.720	0.823	1.543	0.312	0.625	0.625	0.819	0.949	1.283	0.156	20,900	2.08
E100HCB	1.25	0.858	0.965	1.823	0.375	0.750	0.750	1.025	1.185	1.539	0.187	32,000	3.17
E120HCB	1.50	1.061	1.203	2.264	0.437	0.875	1.000	1.228	1.425	1.924	0.219	43,000	4.38
E140HCB	1.75	1.138	1.303	2.441	0.500	1.000	1.000	1.433	1.661	2.055	0.250	56,200	5.54
E160HCB	2.00	1.337	1.514	2.851	0.562	1.125	1.250	1.638	1.898	2.437	0.281	71,700	7.35
E180HCB	2.25	1.486	1.734	3.22	0.687	1.406	1.406	1.843	2.134	2.722	0.312	80,500	9.60
E200HCB	2.50	1.689	1.894	3.583	0.781	1.562	1.500	2.047	2.374	3.083	0.375	125,700	12.33
E240HCB	3.00	2.157	2.453	4.610	0.937	1.875	1.875	2.457	2.850	3.985	0.500	198,400	19.54

*Carga de rotura promedio
*Peso por pie

Dimensiones de cadenas multihileras

Hileras doble ancho					
N.º de cadena	Paso	L1	L2	ATS*	WPF*
E80-2CB	1.00	1.217	1.335	35,200	3.54
E100-2CB	1.25	1.482	1.604	54,600	5.27
E120-2CB	1.50	1.875	2.033	71,880	7.86
E140-2CB	1.75	2.021	2.210	94,370	9.97
E160-2CB	2.00	2.407	2.604	136,600	13.47
E180-2CB	2.25	2.700	2.967	161,000	17.82
E200-2CB	2.50	2.944	3.173	211,600	21.93
E240-2CB	3.00	3.615	3.914	308,600	32.32
E80H-2CB	1.00	1.362	1.465	41,800	4.15
E100H-2CB	1.25	1.628	1.735	64,000	6.07
E120H-2CB	1.50	2.023	2.165	71,880	8.67
E140H-2CB	1.75	2.166	2.331	94,370	11.01
E160H-2CB	2.00	2.556	2.733	143,400	14.64
E180H-2CB	2.25	2.847	3.095	161,000	19.20
E200H-2CB	2.50	3.231	3.436	207,260	24.51
E240H-2CB	3.00	4.150	4.446	304,280	38.47

*Carga de rotura promedio
*Peso por pie

Hileras triple ancho					
N.º de cadena	Paso	L1	L2	ATS*	WPF*
E80-3CB	1.00	1.793	1.911	52,800	5.30
E100-3CB	1.25	2.186	2.308	81,900	7.91
E120-3CB	1.50	2.769	2.927	107,820	11.78
E140-3CB	1.75	2.983	3.172	141,550	14.92
E160-3CB	2.00	3.559	3.756	204,900	20.17
E180-3CB	2.25	3.996	4.263	241,500	25.68
E200-3CB	2.50	4.352	4.581	317,400	32.94
E240-3CB	3.00	5.344	5.643	462,900	48.11
E80H-3CB	1.00	2.003	2.106	62,700	6.21
E100H-3CB	1.25	2.397	2.504	96 000	9.10
E120H-3CB	1.50	2.985	3.127	107,820	12.99
E140H-3CB	1.75	3.193	3.358	141,550	16.48
E160H-3CB	2.00	3.774	3.951	215,100	21.93
E180H-3CB	2.25	4.208	4.456	241,500	28.80
E200H-3CB	2.50	4.772	4.977	310,890	36.81
E240H-3CB	3.00	6.142	6.438	456,420	57.33

CADENAS PARA INDUSTRIAS PETROLERAS – MULTIHILERAS

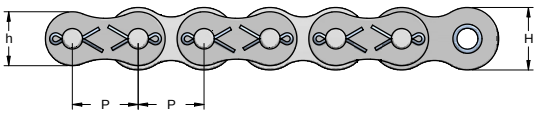

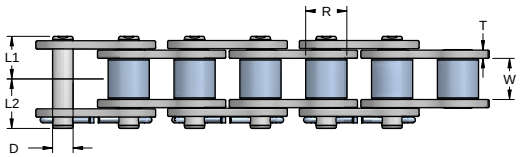



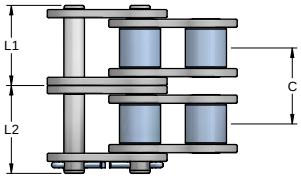

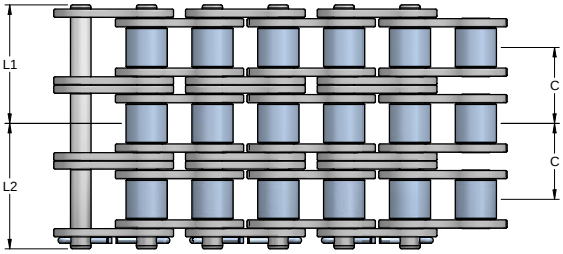

Dimensiones de cadenas multihileras

Ancho de 4 hileras					
N.º de cadena	Paso	L1	L2	ATS*	WPF*
E80-4CB	1.00	2.370	2.488	70,400	7.06
E100-4CB	1.25	2.890	3.012	109,200	10.55
E120-4CB	1.50	3.664	3.822	143,760	15.70
E140-4CB	1.75	3.945	4.134	188,740	19.16
E160-4CB	2.00	4.712	4.909	273,200	26.92
E180-4CB	2.25	5.292	5.559	322,000	34.20
E200-4CB	2.50	5.761	5.990	423,200	43.79
E240-4CB	3.00	7.073	7.372	617,200	63.90
E80H-4CB	1.00	2.645	2.748	83,600	8.27
E100H-4CB	1.25	3.167	3.274	128,000	12.13
E120H-4CB	1.50	3.947	4.089	143,760	17.31
E140H-4CB	1.75	4.221	4.386	188,730	21.95
E160H-4CB	2.00	4.993	5.170	286,800	29.22
E180H-4CB	2.25	5.569	5.817	322,000	38.40
E200H-4CB	2.50	6.314	6.519	502,800	49.11
E240H-4CB	3.00	8.135	8.431	793,600	76.19

Ancho de 5 hileras					
N.º de cadena	Paso	L1	L2	ATS*	WPF*
E80-5CB	1.00	2.946	3.064	88,000	8.81
E100-5CB	1.25	3.594	3.716	136,500	13.12
E120-5CB	1.50	4.558	4.716	179,700	19.59
E140-5CB	1.75	4.907	5.096	235,920	24.84
E160-5CB	2.00	5.864	6.061	341,500	33.53
E180-5CB	2.25	6.588	6.855	402,500	42.73
E200-5CB	2.50	7.169	7.398	529,000	54.64
E240-5CB	3.00	8.802	9.101	771,500	79.70
E80H-5CB	1.00	3.286	3.389	104,500	10.33
E100H-5CB	1.25	3.936	4.043	160 000	15.16
E120H-5CB	1.50	4.909	5.051	179,700	21.63
E140H-5CB	1.75	5.248	5.413	235,910	27.42
E160H-5CB	2.00	6.211	6.388	358,500	36.51
E180H-5CB	2.25	6.930	7.178	402,500	48.00
E200H-5CB	2.50	7.855	8.06	628,500	61.41
E240H-5CB	3.00	10.127	10.423	992,000	95.05

Ancho de 6 hileras					
N.º de cadena	Paso	L1	L2	ATS*	WPF*
E80-6CB	1.00	3.523	3.641	105,600	10.57
E100-6CB	1.25	4.298	4.420	163,800	15.78
E120-6CB	1.50	5.453	5.611	215,640	23.49
E140-6CB	1.75	5.869	6.058	283,110	29.77
E160-6CB	2.00	7.017	7.214	409,800	40.27
E180-6CB	2.25	7.884	8.151	483,000	51.25
E200-6CB	2.50	8.578	8.807	634,800	65.58
E240-6CB	3.00	10.531	10.830	925,800	95.49
E80H-6CB	1.00	3.928	4.031	125,400	12.39
E100H-6CB	1.25	4.706	4.813	192,000	18.19
E120H-6CB	1.50	5.871	6.013	215,640	25.95
E140H-6CB	1.75	6.276	6.441	283,090	32.89
E160H-6CB	2.00	7.430	7.607	430,200	43.80
E180H-6CB	2.25	8.291	8.539	483,000	57.60
E200H-6CB	2.50	9.397	9.602	754,200	73.71
E240H-6CB	3.00	12.12	12.416	1,190,400	113.91

Ancho de 8 hileras					
N.º de cadena	Paso	L1	L2	ATS*	WPF*
E80-8CB	1.00	4.676	4.794	140,800	14.08
E100-8CB	1.25	5.706	5.828	218,400	21.01
E120-8CB	1.50	7.242	7.400	287,520	31.28
E140-8CB	1.75	7.793	7.982	377,490	40.38
E160-8CB	2.00	9.322	9.519	546,400	53.62
E180-8CB	2.25	10.476	10.743	644,000	68.30
E200-8CB	2.50	11.395	11.624	846,400	87.37
E240-8CB	3.00	13.989	14.288	1,234,400	127.08
E80H-8CB	1.00	5.211	5.314	167,200	16.51
E100H-8CB	1.25	6.245	6.352	256,000	24.25
E120H-8CB	1.50	7.795	7.937	287,520	34.59
E140H-8CB	1.75	8.331	8.496	377,450	43.83
E160H-8CB	2.00	9.867	10.044	573,600	58.38
E180H-8CB	2.25	11.013	11.261	644,000	76.80
E200H-8CB	2.50	12.480	12.685	1,005,600	98.31
E240H-8CB	3.00	16.105	16.401	1,587,200	151.63

Ancho de 10 hileras					
N.º de cadena	Paso	L1	L2	ATS*	WPF*
E80-10CB	1.00	5.829	5.947	176,000	17.59
E100-10CB	1.25	7.114	7.236	273,000	26.24
E120-10CB	1.50	9.031	9.189	359,400	39.07
E140-10CB	1.75	9.717	9.906	471,870	50.99
E160-10CB	2.00	11.627	11.824	683,000	66.97
E180-10CB	2.25	13.068	13.335	805,000	85.35
E200-10CB	2.50	14.212	14.441	1,058,000	109.16
E240-10CB	3.00	—	—	—	—
E80H-10CB	1.00	6.494	6.597	209,000	20.63
E100H-10CB	1.25	7.784	7.891	320,000	30.31
E120H-10CB	1.50	9.719	9.861	359,400	43.23
E140H-10CB	1.75	10.386	10.551	471,810	54.77
E160H-10CB	2.00	12.304	12.481	717,000	72.96
E180H-10CB	2.25	13.735	13.983	805,000	96.00
E200H-10CB	2.50	15.563	15.768	1,257,000	122.91
E240H-10CB	3.00	—	—	—	—

*Carga de rotura promedio
*Peso por pie

CADENAS DE ELEVACIÓN

Otro segmento de la línea de productos de cadenas Tsubaki es la línea completa de cadenas de elevación series AL y BL. Cuando las aplicaciones de elevación requieren cadenas sin rodillos para transportar cargas, Tsubaki ofrece las cadenas de elevación serie BL. Tsubaki fabrica cadenas de elevación con pasos de ½" a 2-1/2" en numerosas combinaciones de placas. Comuníquese con Tsubaki para saber cuál es el diseño correcto de la cadena de elevación que se ajusta a su aplicación.



TSUBAKI®

CADENAS DE ELEVACIÓN



Las cadenas de la serie BL son una versión más pesada de la cadena de elevación que, en la mayoría de los casos, reemplazó a las cadenas de elevación de la serie AL. Las cadenas BL se fabrican con un pasador y una placa más grandes que los que se utilizan en las cadenas de la serie AL similares. Tsubaki ofrece cadenas de elevación series AL y BL.



SERIES AL Y BL

Paso 1:

Consulte la tabla de aplicaciones que se muestra a continuación para determinar el tipo de cadena y el factor de servicio.

Tabla de aplicaciones

Tipo de cadena	Choque	Aplicaciones	Factor de servicio	Velocidad de la cadena en pies/minuto
Serie AL	Moderado	Suspensión de contrapesos	1.0	Menos de 100
Series AL y BL		Montacargas	1.3	
Serie BL	Pesado	Maquinaria de minería Equipos de construcción	1.5	

Paso 2:

Multiplique la carga operativa necesaria por el factor de servicio y el factor de seguridad a continuación para obtener la carga de rotura del diseño.

Factor de seguridad

Tipo de cadena	Factor de seguridad	Velocidad de la cadena en pies/minuto	Factor de servicio	Cantidad máxima de reciprocidades
Serie AL	12	Menos de 100	1.0	Menos de 100 por día
Serie BL	9	Menos de 100	1.3	Menos de 1,000 por día

Paso 3:

En la lista de cadenas, seleccione una cadena que tenga una carga de rotura no inferior a la que se obtuvo en el paso 2.

Carga operativa X **Factor de servicio** X **Factor de seguridad** X **Carga de rotura mínima**

*Carga operativa, incluidos los pesos de los aditamentos, la fuerza de la inercia y la fuerza del impacto.

Al realizar un pedido, especifique sus requisitos:

- Para números impares de pasos, se suministrarán eslabones interiores (extremos macho).
- El conector de horquilla o los eslabones exteriores remachados y con ajuste a presión están disponibles en tamaños comunes.

Conexión con un conector de horquilla

1: Cuando se utilice un eslabón interior (extremo macho), el fabricante de la horquilla suministrará un pasador de horquilla.



Conector de horquilla



Eslabón exterior remachado y con ajuste a presión

2: Cuando se utilice un eslabón exterior (extremo hembra), el eslabón exterior con ajuste a presión ofrecerá la mayor integridad.

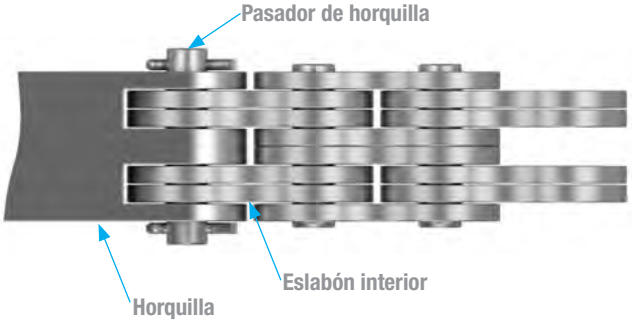

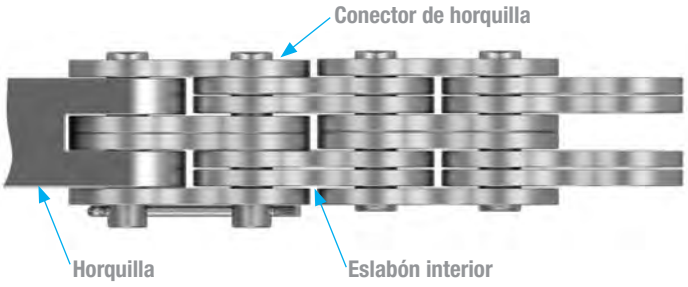

SERIE AL

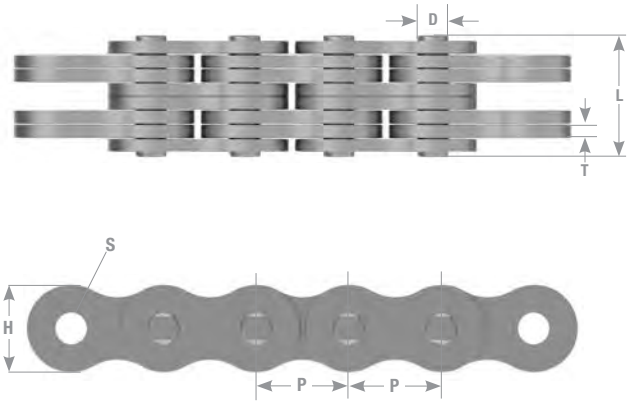

Combinaciones de placas

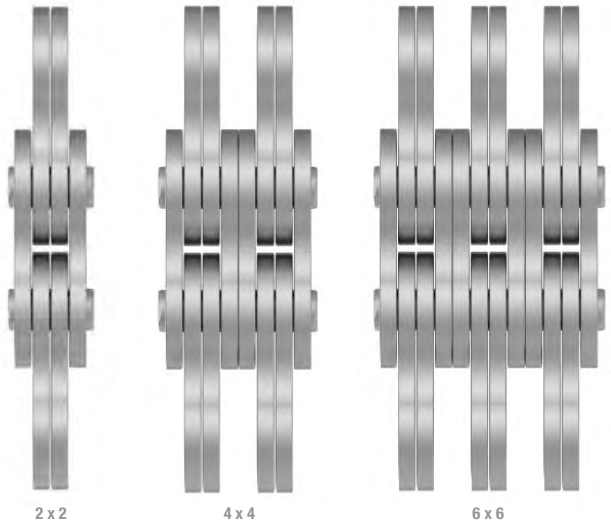

Tsubaki	Paso	Combinación de placas	Carga de rotura mín. en libras	Pasador		Placa de eslabón		Diámetro del orificio (mín.)	Peso aproximado en libras/pies
N.º de cadena	P			D	L	T	H	S	
AL422	0.500	2 x 2	3,700	0.156	0.331	0.060	0.409	0.1578	0.25
AL444	0.500	4 x 4	7,500	0.156	0.585	0.060	0.409		0.50
AL466	0.500	6 x 6	11,200	0.156	0.839	0.060	0.409		0.74
AL522	0.625	2 x 2	6,200	0.200	0.427	0.080	0.512	0.2019	0.42
AL544	0.625	4 x 4	12,300	0.200	0.762	0.080	0.512		0.82
AL566	0.625	6 x 6	18,500	0.200	1.094	0.080	0.512		1.21
AL622	0.750	2 x 2	8,600	0.234	0.498	0.094	0.614	0.2362	0.58
AL644	0.750	4 x 4	17,200	0.234	0.888	0.094	0.614		1.15
AL666	0.750	6 x 6	25,800	0.234	1.278	0.094	0.614		1.70
AL822	1.000	2 x 2	14,600	0.311	0.644	0.125	0.819	0.3138	1.01
AL844	1.000	4 x 4	29,100	0.311	1.173	0.125	0.819		2.00
AL866	1.000	6 x 6	43,600	0.311	1.701	0.125	0.819		2.97
AL1022	1.250	2 x 2	22,000	0.373	0.789	0.156	1.024	0.3768	1.80
AL1044	1.250	4 x 4	44,000	0.373	1.445	0.156	1.024		3.56
AL1066	1.250	6 x 6	66,000	0.373	2.098	0.156	1.024		5.31
AL1222	1.500	2 x 2	31,700	0.437	0.953	0.187	1.228	0.4386	2.39
AL1244	1.500	4 x 4	63,400	0.437	1.732	0.187	1.228		4.75
AL1266	1.500	6 x 6	95,000	0.437	2.514	0.187	1.228		7.07
AL1444	1.750	4 x 4	83,600	0.500	2.020	0.219	1.433	0.5016	6.95
AL1466	1.750	6 x 6	125,400	0.500	2.935	0.219	1.433		10.18
AL1644	2.000	4 x 4	105,800	0.562	2.285	0.250	1.638	0.5638	8.70
AL1666	2.000	6 x 6	158,000	0.562	3.325	0.250	1.638		13.00

Cadenas no estándar

Tsubaki	Paso	Combinación de placas	Carga de rotura mín. en libras	Pasador		Placa de eslabón		Diámetro del orificio (mín.)	Peso aproximado en libras/pies
N.º de cadena	P			D	L	T	H	S	
BL523 (6H-5)	0.625	3 x 2	7,000	0.187	0.583	0.094	0.590	0.189	0.790

Nota: la cadena BL532 solo está disponible como cadena de reemplazo y no se debe especificar para aplicaciones o diseños nuevos.

SERIE BL

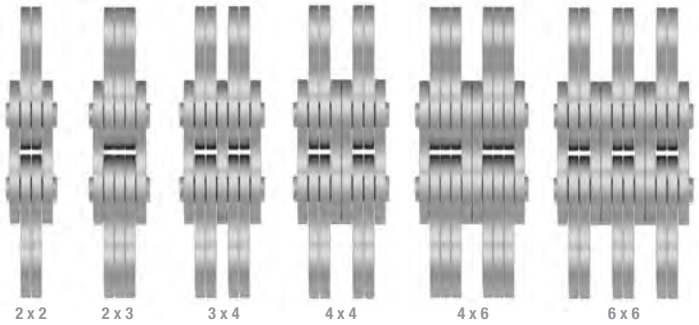

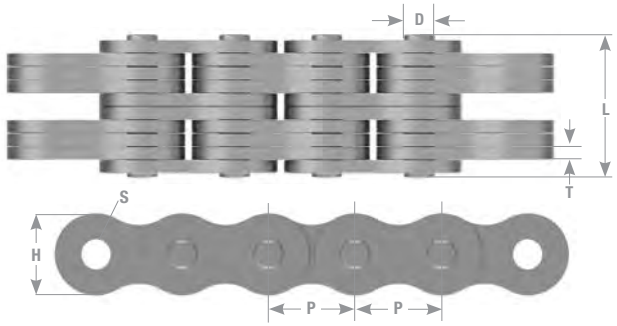

Tsubaki	Paso	Combinación de placas	Carga de rotura mín. (lb)	Carga de rotura mín. ASME (lb)	Pasador	Pasador	Placa de eslabón		Diám. del orificio (mín.)	Peso aprox. en libras/70 pies
N.º de cadena	P				L	D	T	H	S	
BL422	0.500	2 x 2	5,300	5,000	0.427	0.200	0.080	0.472	0.202	0.46
BL423	0.500	2 x 3	5,300	5,000	0.510					0.56
BL434	0.500	3 x 4	7,900	7,500	0.677					0.76
BL444	0.500	4 x 4	10,600	10,000	0.764					0.86
BL446	0.500	4 x 6	10,600	10,000	0.929					1.11
BL466	0.500	6 x 6	15,600	15 000	1.094					1.32
BL522	0.625	2 x 2	8,800	7,500	0.498	0.234	0.094	0.591	0.236	0.72
BL523	0.625	2 x 3	8,800	7,500	0.594					0.85
BL534	0.625	3 x 4	13,200	11 000	0.791					1.14
BL544	0.625	4 x 4	17,600	15 000	0.888					1.27
BL546	0.625	4 x 6	17,600	15 000	1.083					1.61
BL566	0.625	6 x 6	26,400	22,500	1.278					1.88
BL622	0.750	2 x 2	14,300	11 000	0.645	0.312	0.125	0.713	0.314	1.13
BL623	0.750	2 x 3	14,300	11 000	0.778					1.37
BL634	0.750	3 x 4	21,500	17 000	1.041					1.90
BL644	0.750	4 x 4	28,500	22 000	1.173					2.14
BL646	0.750	4 x 6	28,500	22 000	1.437					2.69
BL666	0.750	6 x 6	43,000	33 000	1.701					3.18
BL822	1.000	2 x 2	23,100	19 000	0.794	0.375	0.156	0.949	0.377	1.74
BL823	1.000	2 x 3	23,100	19 000	0.953					2.15
BL834	1.000	3 x 4	34,800	29,000	1.281					2.98
BL844	1.000	4 x 4	46,200	38 000	1.453					3.39
BL846	1.000	4 x 6	46,200	38 000	1.772					4.25
BL866	1.000	6 x 6	69,500	57,000	2.098					5.07
BL1023	1.250	2 x 3	31,700	26 000	1.134	0.437	0.187	1.185	0.439	3.15
BL1034	1.250	3 x 4	48,500	41 000	1.529					4.40
BL1044	1.250	4 x 4	63,400	52,000	1.732					5.03
BL1046	1.250	4 x 6	63,400	52,000	2.114					6.24
BL1066	1.250	6 x 6	95,200	78 000	2.514					7.50
BL1222	1.500	2 x 2	41,800	34,000	1.106	0.500	0.219	1.425	0.502	3.25
BL1223	1.500	2 x 3	41,800	34,000	1.335					4.39
BL1234	1.500	3 x 4	67,200	55,000	1.791					6.11
BL1244	1.500	4 x 4	83,600	68,000	2.020					6.98
BL1246	1.500	4 x 6	83,600	68,000	2.478					8.07
BL1266	1.500	6 x 6	125,600	102,000	2.935					9.80
BL1422	1.750	2 x 2	52,900	43,000	1.244	0.562	0.250	1.661	0.564	4.91
BL1423	1.750	2 x 3	52,900	43,000	1.504					6.09
BL1434	1.750	3 x 4	87,000	71,010	2.024					7.61
BL1444	1.750	4 x 4	105,800	86 000	2.285					8.71
BL1446	1.750	4 x 6	105,800	86 000	2.805					12.10
BL1466	1.750	6 x 6	158,700	130,000	3.325					15.13
BL1622	2.000	2 x 2	79,300	65,000	1.405	0.687	0.281	1.898	0.689	6.61
BL1623	2.000	2 x 3	79,300	65,000	1.703					8.17
BL1634	2.000	3 x 4	124,500	99,000	2.299					11.39
BL1644	2.000	4 x 4	158,600	130,000	2.598					12.75
BL1646	2.000	4 x 6	158,600	130,000	3.191					16.19
BL1666	2.000	6 x 6	237,900	195,000	3.785					19.31
BL1688	2.000	6 x 8	317,200	260,000	4.764					27.41
BL2022	2.500	2 x 2	119,000	97,500	1.887	0.937	0.375	2.374	0.939	9.70
BL2023	2.500	2 x 3	119,000	97,500	2.280					12.06
BL2034	2.500	3 x 4	178,800	146,000	3.064					16.77
BL2044	2.500	4 x 4	238,500	195,000	3.456					19.12
BL2046	2.500	4 x 6	238,500	195,000	4.240					23.81
BL2066	2.500	6 x 6	357,800	292,500	5.044					28.23

CADENA DE ELEVACIÓN SERIE ULTRA-LIFE

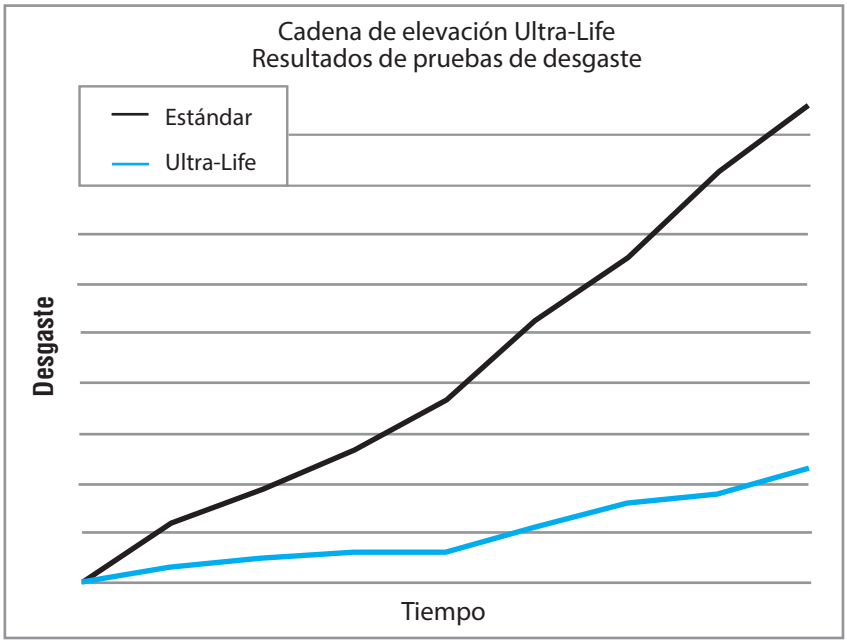

- Cadena de elevación Ultra-Life (UL) de calidad superior.
- Vida útil hasta 4 veces mayor en comparación con la cadena BL estándar.
- Intervalos de mantenimiento/reemplazo más prolongados.
- Tamaños disponibles: BL12 a BL16, todas las combinaciones de placas estándar.
- Componentes especialmente templados para una ultra vida útil.
- Dimensiones estándar de la serie BL.
- Número de pieza:
  (BL) – Cadena serie BL
  (12 o 16) – Tamaño y combinación de placas.
  (UL) Ultra-Life

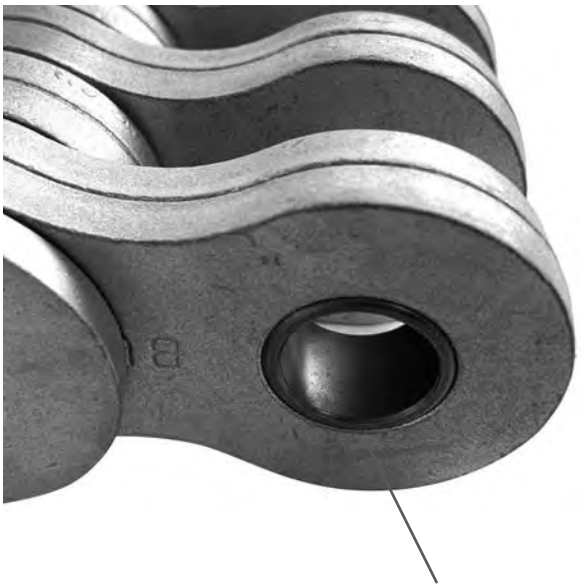

Diseñada para maximizar el área y la vida útil del rodamiento



Placas con revestimiento especial para una mayor resistencia a la corrosión.

CADENAS DE MOVIMIENTO LIBRE Y TABLILLAS

Junto con una línea completa de cadenas de rodillos y cadenas especiales, Tsubaki fabrica una línea completa de cadenas de movimiento libre y tablillas para las aplicaciones más exigentes. Las cadenas Tsubaki de movimiento libre no necesitan mantenimiento y funcionan silenciosamente. Las cadenas de movimiento libre están diseñadas para acumular objetos libremente sin indexar la transportadora. Tsubaki también ofrece una línea completa de cadenas de tablillas de acero, acero inoxidable y plástico, así como cadenas de rodillos exteriores, rodillos superiores, de plástico y de tabla de rodillos.



TSUBAKI®

CADENAS DE MOVIMIENTO LIBRE Y TABLILLAS



Double Plus®



Cadena de plástico



Cadena de tablillas



Cadena de rodillos superiores



Rodillo exterior

Tsubaki desarrolló las cadenas más avanzadas para transportadoras de movimiento libre.
Las cadenas de movimiento libre Tsubaki tienen numerosas ventajas:

- No necesitan mantenimiento y tienen una larga vida útil.
- Son económicas.
- Tienen un funcionamiento silencioso.
- Son limpias y anticorrosivas.
- Ofrecen una amplia selección.

Una transportadora de movimiento libre es un sistema en el que la velocidad de los objetos transportados se puede controlar y detener libremente en cualquier momento y en cualquier posición para tareas de acumulación o indexación sin necesidad de detener la transportadora.

Muchos de los artículos de movimiento libre que Tsubaki ofrece son:

- Sistemas completos Double Plus®.
- Cadena de rodillos exteriores de plástico y acero.
- Cadenas de rodillos superiores con rodillos de acero o plástico.
- Línea completa de cadenas de tablillas.
- Línea completa de cadenas de plástico.
- Cadenas de tabla de rodillos y varilla transversal.
- Todas las cadenas mencionadas anteriormente están disponibles en modelos de cadenas anticorrosivas y autolubricadas.

CADENAS DOUBLE PLUS®

Elija los rodillos correctos para su operación

Serie		Tamaño del rodillo Pequeño	Grande	Beneficios de la serie
A	Color: Característica:	Gris Estándar	Marrón Estándar	Tensión máxima permitida
B	Color: Característica:	Blanquecino Plástico de alta fricción	Marrón Estándar	Arranque rápido
C	Color: Característica:	Gris Estándar	Negro Plástico electroconductor	Resistividad de volumen de 10^6 Ω x cm
D	Color: Característica:	Blanquecino Plástico de alta fricción	Negro Plástico electroconductor	Arranque rápido y resistividad de volumen de 10^6 Ω x cm

La cadena Double-Plus® está disponible en los modelos Titan®, Neptune® y en acero inoxidable, además de su modelo en acero al carbono.

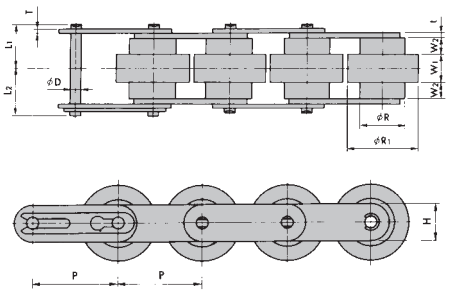

CADENA DOUBLE PLUS® estándar

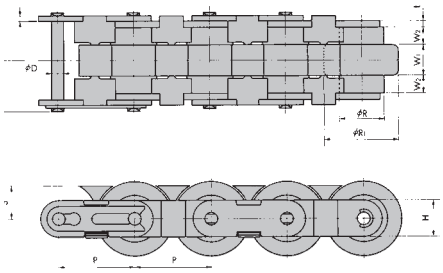

CADENA DOUBLE PLUS® con TAPAS A PRESIÓN

Nota: en la cadena Double Plus® con tapas a presión

- Las cadenas básicas son especiales para tapas a presión.
- Las tapas a presión no se pueden colocar en la cadena Double Plus® estándar.
- Los conectores acodados (medios) no están disponibles para la cadena Double Plus® con tapas a presión.

Cadena Double Plus®

N.º de cadena		P	R	R1	W1	W2	t	T	H	D	L1	L2	Peso aproximado en libras/pies
Rodillo de acero	**Tapas a presión**												**Rodillos de acero**
C2030VR	**C2030VR-SC**	0.750	0.469	0.720	0.315	0.157	0.060	0.060	0.354	0.141	0.474	0.522	0.94
C2040VR	**C2040VR-SC**	1.000	0.625	0.969	0.406	0.224	0.080	0.060	0.472	0.156	0.622	0.669	1.68
C2050VR	**C2050VR-SC**	1.250	0.750	1.205	0.512	0.280	0.094	0.080	0.591	0.200	0.770	0.837	2.49
C2060VR	**C2060VR-SC**	1.500	0.875	1.441	0.610	0.335	0.125	0.125	0.677	0.234	0.964	1.039	3.76
C2080VR	**C2080VR-SC**	2.000	1.125	1.890	0.787	0.591	0.156	0.156	0.906	0.312	1.409	1.496	
Rodillo de plástico	**Tapas a presión**												**Rodillos de plástico**
C2030VRP	**C2030VRP-SC**	0.750	0.469	0.720	0.315	0.157	0.060	0.060	0.354	0.141	0.474	0.522	0.40
C2040VRP	**C2040VRP-SC**	1.000	0.625	0.969	0.406	0.224	0.080	0.060	0.472	0.156	0.622	0.669	0.67
C2050VRP	**C2050VRP-SC**	1.250	0.750	1.205	0.512	0.280	0.094	0.080	0.591	0.200	0.770	0.837	0.94
C2060VRP	**C2060VRP-SC**	1.500	0.875	1.441	0.610	0.335	0.125	0.125	0.677	0.234	0.964	1.039	1.34
C2080VRP	**C2080VRP-SC**	2.000	1.125	1.890	0.787	0.591	0.156	0.156	0.906	0.312	1.409	1.496	2.62

Nota:
1. El tipo de rodillo de acero (serie VR) está disponible para el rango de temperatura de 14 °F a 302 °F.
2. El tipo de rodillo de plástico (serie VRP) está disponible para el rango de temperatura de 14 °F a 140 °F.
3. La cadena C2080VRP tiene un conector con chavetas.

Ruedas dentadas para la cadena Double Plus® (para Double Plus® VR, VRP, VR-SC, VRP-SC)

			Diám. del paso	Diám. exterior	Grosor del diente	Diámetro interior en inventario	Diám. del cubo	Longitud del cubo		Peso aproximado en libras/pies
N.º de rueda dentada	**Tipo de cubo**	**Cant. de dientes**	**Dp**	**Do**	**T**	**d**	**Dh**	**L**	**M**	
C2030VRP-10T-SC	B	10	2.427	2.480	0.118	0.500	1.457	0.984	0.602	0.44
C2040VRP-10T-SC	B	10	3.236	3.346	0.157	0.630	2.047	1.575	0.803	1.76
C2050VRP-10T-SC	B	10	4.045	4.213	0.197	0.630	2.598	1.772	1.004	3.31
C2060VRP-10T-SC	B	10	4.854	5.039	0.236	0.748	3.189	1.969	1.201	5.52
C2080VRP-10T-SC	B	10	6.472	6.772	0.472	0.906	4.331	2.638	1.870	15.40

RIELES GUÍA DOUBLE PLUS®

C2030VRP-R3L

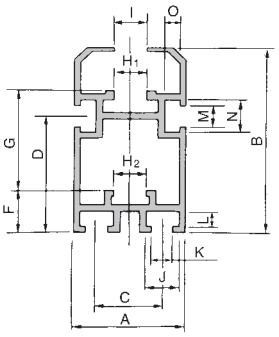

C2040VRP-R4L
C2050VRP-R4L
C2060VRP-R4L

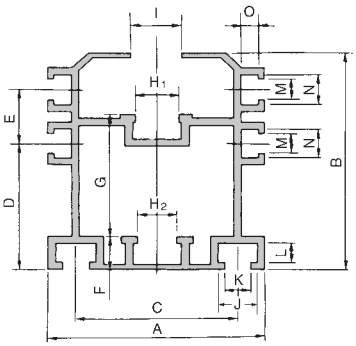

C2050VRP-R3H

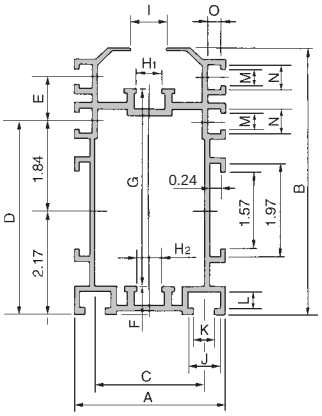

C2060VRP-R4K

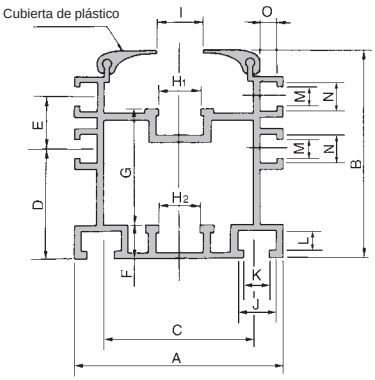

C2030VRP-R3LS

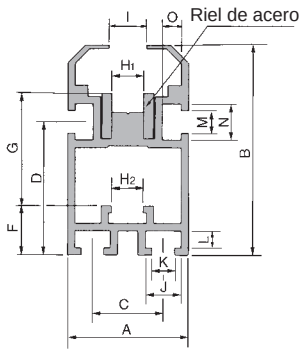

C2040VRP-R4LS
C2050VRP-R4LS
C2060VRP-R4LS

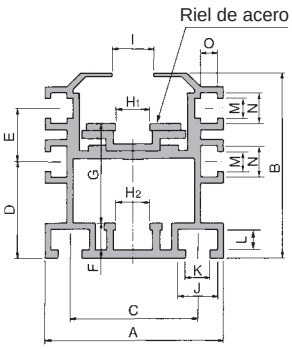

C2050VRP-R3HS

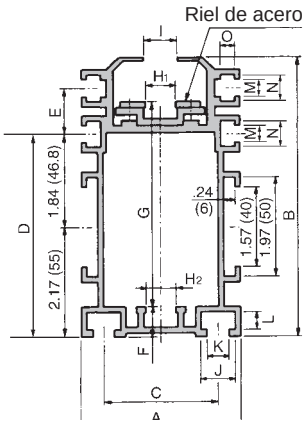

C2080VRP-R3LS

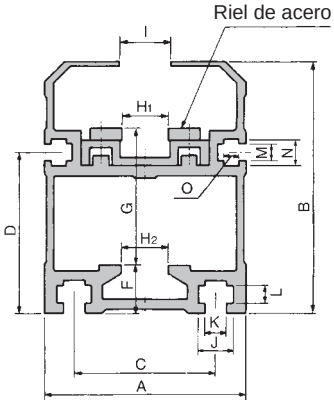

Datos de las dimensiones de los rieles guía de aluminio - Estilos de inserción estándar y de acero (incluye los estilos de tapas VR, VRP y a presión)

N.º de riel guía	A	B	C	D	E	F	G	H1	H2	I	J	K	L	M	N	O	Longitud estándar (FT)	Peso aproximado en libras/pies
C2030VRP-R3L	1.38	2.36	0.807	1.494		0.550	1.268	0.350	0.366	0.390	0.413	0.256	0.197	0.256	0.413	0.197	9.84	0.94
C2030VRP-R3LS	1.38	2.36	0.807	1.494		0.550	1.268	0.350	0.366	0.390	0.413	0.256	0.197	0.256	0.413	0.197	9.84	1.48
C2040VRP-R4L	2.48	2.60	1.752	1.388	0.728	0.510	1.374	0.449	0.472	0.531	0.531	0.335	0.295	0.256	0.413	0.197	13.12	1.75
C2040VRP-R4LS	2.48	2.60	1.752	1.388	0.728	0.510	1.374	0.449	0.472	0.531	0.531	0.335	0.295	0.256	0.413	0.197	13.12	2.49
C2050VRP-R4L	3.07	3.15	2.185	1.644	0.906	0.590	1.669	0.560	0.590	0.650	0.689	0.413	0.35	0.335	0.531	0.295	13.12	2.42
C2050VRP-R4LS	3.07	3.15	2.185	1.644	0.906	0.590	1.693	0.560	0.590	0.650	0.689	0.413	0.35	0.335	0.531	0.295	13.12	3.36
C2050VRP-R3H	3.15	5.51	2.260	4.010	0.906	0.590	4.060	0.560	0.590	0.650	0.689	0.413	0.35	0.335	0.531	0.295	9.84	3.36
C2050VRP-R3HS	3.15	5.51	2.260	4.010	0.906	0.590	4.060	0.560	0.590	0.650	0.689	0.413	0.35	0.335	0.531	0.295	9.84	4.23
C2066VRP-R4L	3.74	3.58	2.854	2.018	0.925	0.590	1.988	0.677	0.709	0.768	0.689	0.413	0.354	0.335	0.531	0.295	13.12	2.82
C2060VRP-R4LS	3.74	3.58	2.854	2.018	0.925	0.590	1.988	0.677	0.709	0.768	0.689	0.413	0.354	0.335	0.531	0.295	13.12	3.96
C2060VRP-R4K	3.74	3.58	2.854	1.821	0.925	0.590	1.988	0.677	0.709	0.768	0.689	0.413	0.354	0.335	0.531	0.295	13.12	2.69
C2080VRP-R3LS	3.94	4.92	2.760	3.150	0.470	0.940	2.680	0.910	0.910	0.980	0.689	0.413	0.35	0.335	0.531	0.295	9.84	6.65

Los insertos de acero están sujetos al interior del marco.

RIELES GUÍA PARA TARIMAS (PALLETS)

C2030VRP-PGR

C2040VRP-PGR

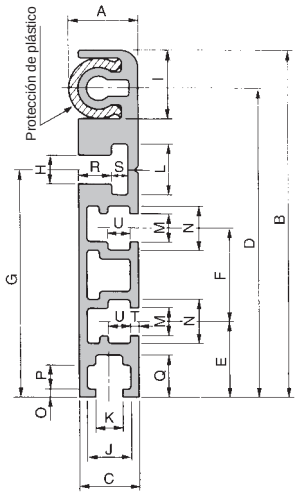

C2050VRP-PGR

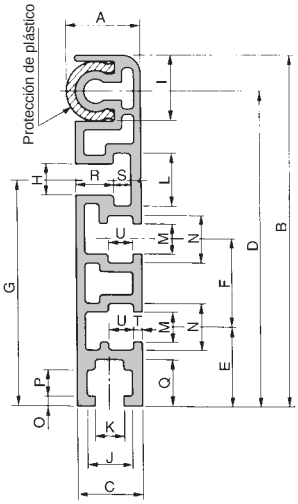

C2060VRP-PGR

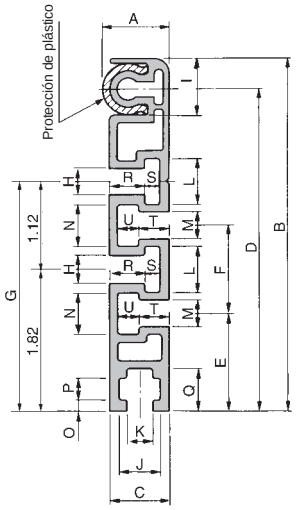

C2080VRP-PGR

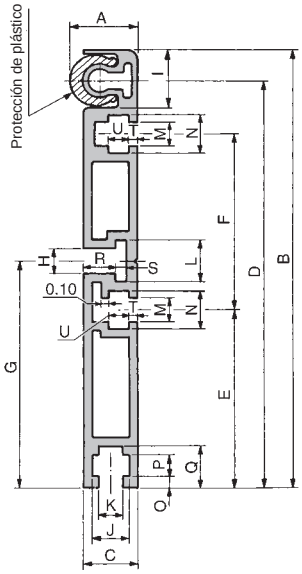

Datos de las dimensiones de los rieles guía para tarimas (pallets)

N.º de riel guía	A	B	C	D	E	F	G	H	I	J	K	L	M	N	O	Q	R	S	T	U	Longitud estándar	Peso aprox.
C2030VRP-PGR	0.60	2.89	0.49	2.51	1.02	0.94	1.50	0.280	0.70	0.33	0.22	0.47	0.22	0.33	0.08	0.37	0.18	0.24		0.20	9.84	0.60
C2040VRP-PGR	0.68	3.27	0.57	2.88	0.71	0.87	2.12	0.280	0.71	0.41	0.26	0.47	0.26	0.41	0.08	0.39	0.26	0.22	0.08	0.22	13.12	1.00
C2050VRP-PGR	0.88	3.94	0.77	3.50	0.91	0.98	2.55	0.350	0.81	0.53	0.33	0.59	0.33	0.53	0.12	0.53	0.45	0.20	0.10	0.30	13.12	1.50
C2060VRP-PGR	0.88	4.57	0.77	4.13	1.26	1.12	2.40	0.350	0.81	0.53	0.33	0.59	0.33	0.53	0.14	0.55	0.45	0.20	0.39	0.28	13.12	1.70
C2080VRP-PGR	0.88	6.10	0.77	5.67	2.46	2.46	3.15	0.350	0.81	0.53	0.33	0.59	0.33	0.53	0.16	0.57	0.45	0.16	0.12	0.30	9.84	2.40

Las protecciones de plástico se deben pedir por separado.

GUÍAS DE RETORNO PLÁSTICAS Y SOPORTE

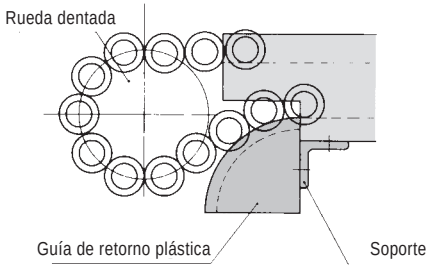

Guías de retorno plásticas y soportes

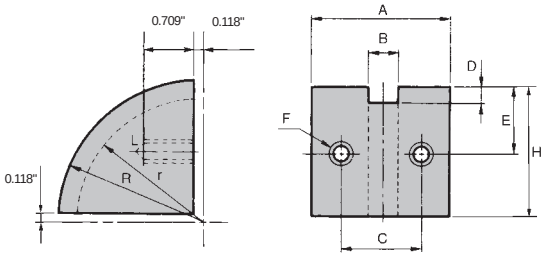

Guías de retorno plásticas

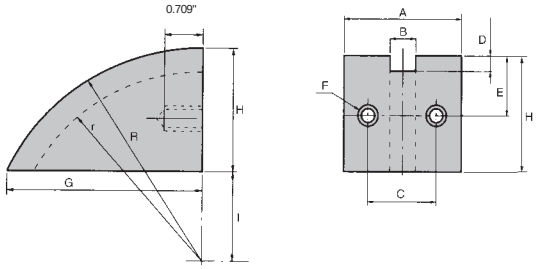

Guías de retorno plásticas para cadenas DOUBLE PLUS® con tapas a presión

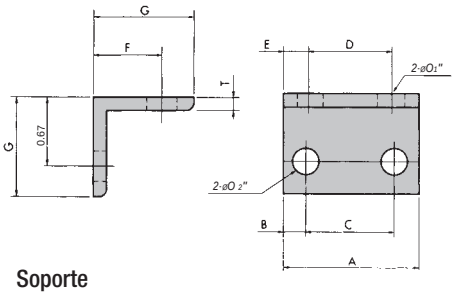

Soporte

Datos de dimensiones de guías de retorno plásticas

N.º de guía	A	B	C	D	E	F	G	H	I	r	R
C2030VRP-RG	1.34	0.35	0.87	0.24	1.22	M6		2.24		2.13	2.6
C2040VRP-RG	1.97	0.47	1.18	0.31	1.18	M8		2.24		2.05	2.36
C2050VRP-RG	2.20	0.59	1.38	0.39	1.26	M8		2.24		1.97	2.36
C2050VRP-RG-SC	2.20	0.59	1.38	0.39	1.26	M8	3.56	2.24	1.69	3.54	3.94
C2060VRP-RG	2.36	0.71	1.54	0.49	1.26	M8		2.24		1.87	2.36
C2060VRP-RG-SC	2.36	0.71	1.54	0.49	1.26	M8	3.56	2.24	1.69	3.44	3.94
C2080VRP-RG	2.76	0.91	1.77	0.59	1.61	M8		3.03		2.56	3.15
C2080VRP-RG-SC	2.76	0.91	1.77	0.59	1.61	M8	5.5	3.03	3.46	5.91	6.5

Nota: especifique el tipo SC para su uso con la tapa a presión DOUBLE PLUS®.
Para los tamaños de cadena C2030VRP-SC y C2040VRP-SC, use la guía de retorno plástica estándar.

Datos de dimensiones de soportes

N.º de cadena	A	B	C	D	E	F	G	01	02	T	Tamaño del perno de montaje
C2030VRP-GB	1.34	0.236	0.87	0.807	0.26	0.71	0.98	0.256	0.256	0.12	M6 X 20
C2040VRP-GB	2.36	0.591	1.18	1.752	0.30	0.79	1.18	0.335	0.335	0.12	M8 X 20
C2050VRP-GB	2.99	0.807	1.38	2.185	0.40	0.94	1.38	0.413	0.335	0.16	M8 X 20
C2060VRP-GB	3.70	1.083	1.54	2.854	0.42	0.94	1.38	0.413	0.335	0.16	M8 X 20
C2080VRP-GB	3.94	1.083	1.77	2.756	0.59	0.94	1.38	0.413	0.335	0.16	M8 X 20

SERIE POLY-STEEL Y ADITAMENTOS PARA GUÍAS

Serie Poly-Steel

Esta es una cadena liviana y silenciosa. Además, no necesita mantenimiento, ya que no se requiere lubricación. La construcción del rodillo exterior hace que la transportadora sea muy compacta. La capacidad de flexionarse hacia atrás es una ventaja adicional, ya que permite un diseño fácil del lado de retorno para ahorrar espacio. Todas las piezas son de acero inoxidable, excepto los rodillos exteriores y los eslabones interiores.

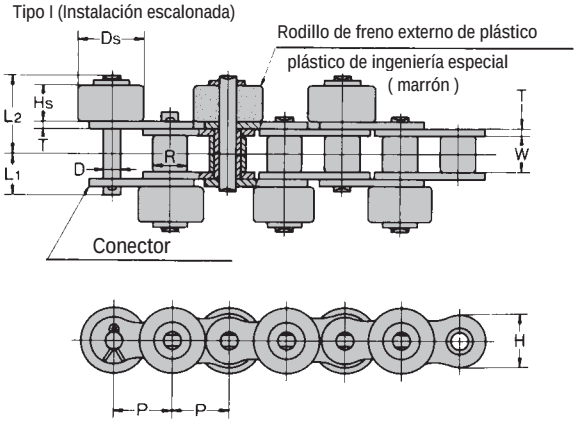

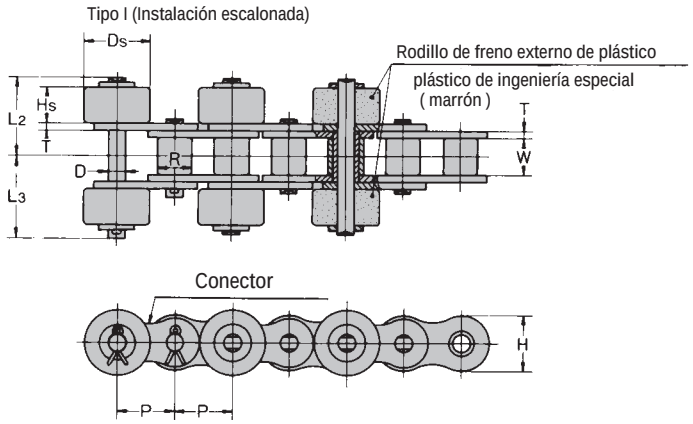

Rodillos exteriores serie Poly Steel

Tsubaki N.º de cadena	Paso	Diámetro de rodillo	Ancho entre placas internas	Placa de eslabón		Pasador				Rodillo exterior		Peso aproximado en libras/pies
Serie normal	P	R	W	T	H	D	L1	L2	L3	Ds	Hs	
40PCPSR	0.500	0.312	0.312	0.060	0.472	0.156	0.380	0.705	0.760	0.625	0.307	0.46
50PCPSR	0.625	0.400	0.375	0.080	0.591	0.200	0.469	0.850	0.913	0.750	0.370	0.65
60PCPSR	0.750	0.469	0.500	0.094	0.713	0.234	0.600	1.100	1.195	0.875	0.496	0.94

Tsubaki N.º de cadena	Paso	Diám. de rodillo	Ancho entre placas internas	Placa de eslabón		Pasador			Rodillo exterior		Aditamento para guía		Peso aproximado en libras/pies	
Serie normal	P	R	W	T	H	D	L1	L2	Ds	Hs	N	Ha	Rodillo de plástico	Rodillo de acero
C2042SG	1.000	0.625	0.312	0.060	0.472	0.156	0.380	0.909	0.906	0.512	0.650	0.748	0.71	1.15
C2052SG	1.250	0.750	0.375	0.080	0.591	0.200	0.469	0.996	1.063	0.512	0.787	0.945	1.01	1.49
C2062HSG	1.500	0.875	0.500	0.094	0.713	0.234	0.600	1.167	1.181	0.496	1.000	1.063	1.62	2.12

CADENAS DE RODILLOS EXTERIORES

Serie de cadenas de rodillos exteriores (rodillo lateral) sin rodillo de freno

- Muy compactas.
- Amplia selección.
- Arranque rápido.

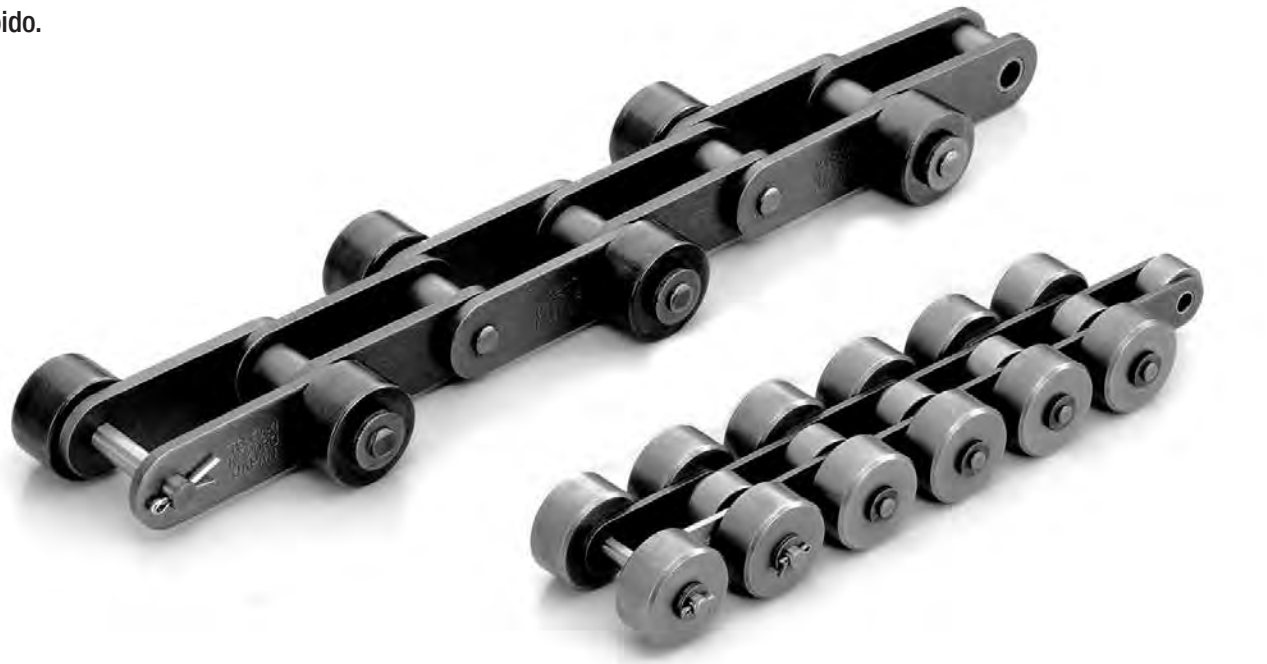

Serie de cadenas de rodillos laterales

Especificaciones estándar			Variaciones
Serie	**Cadena básica**	**Rodillo lateral**	**Cadena básica**
Serie normal	Cadena de acero al carbono	Acero al carbono	Acero inoxidable
	Cadena de acero al carbono con rodillos grandes de plástico	Plástico de ingeniería (blanco) más freno de plástico de ingeniería especial (marrón)	Niquelada y Neptune®
Serie electroconductora	Cadena de acero al carbono	Plástico de ingeniería especial (negro)	Acero inoxidable
	Cadena de acero al carbono con rodillos grandes de plástico	Plástico de ingeniería especial (negro) más freno de plástico de ingeniería especial (marrón)	Niquelada y Neptune®
Serie Poly-Steel	Acero inoxidable y plástico de ingeniería (blanco)	Plástico moldeado especial (blanco)	Resistente a los productos químicos
		Plástico de ingeniería (blanco) más freno de plástico de ingeniería especial (marrón)	Electroconductora
Serie de aditamentos para guías	Cadena de acero al carbono	Se puede fabricar con cualquiera de las opciones anteriores	Acero inoxidable
	Cadena de acero al carbono con rodillos grandes de plástico		Niquelada y Neptune®

Nota: comuníquese con la fábrica si utiliza rodillos exteriores con freno de plástico en las cadenas enchapadas.

CADENAS DE RODILLOS EXTERIORES

Instalación escalonada tipo I

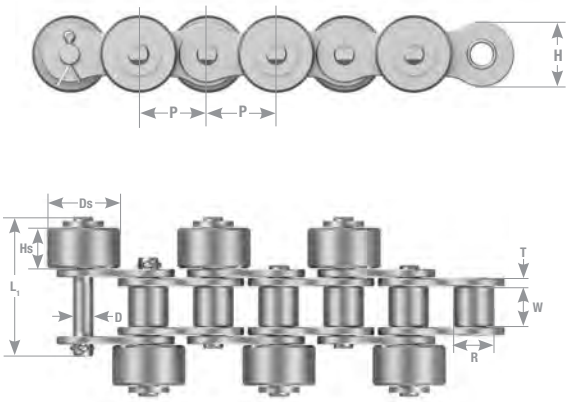

Instalación transversal tipo II

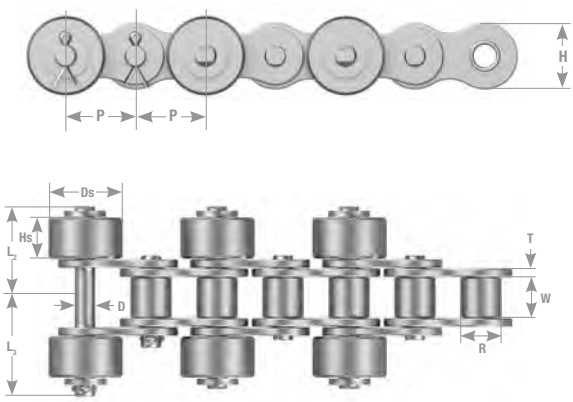

Tipo de paso simple

N.º de cadena Tsubaki		Paso	Diám. de rodillo	Ancho entre placas internas	Placa de eslabón		Pasador				Rodillo exterior		Peso aproximado en libras/pies	
Serie normal	Serie electrocon-ductora	P	R	W	T	H	D	L1	L2	L3	Ds	Hs	Rodillo de plás-tico	Rodillo de acero
40PSR	40PSRE	0.500	0.312	0.312	0.060	0.472	0.156	0.380	0.705	0.760	0.625	0.307	0.63	1.12
50PSR	50PSRE	0.625	0.400	0.375	0.080	0.591	0.200	0.469	0.850	0.913	0.750	0.370	0.95	1.63
60PSR	60PSRE	0.750	0.469	0.500	0.094	0.713	0.234	0.600	1.100	1.195	0.875	0.496	1.42	2.44
80PSR	80PSRE	1.000	0.625	0.625	0.125	0.949	0.312	0.758	1.380	1.494	1.125	0.622	2.40	3.98
100PSR		1.250	0.750	0.750	0.156	1.185	0.375	0.900	1.675	1.797	1.563	0.748	3.74	6.73

Nota:
1. Los pesos corresponden a la instalación escalonada de rodillos exteriores en cada eslabón o a la instalación transversal de rodillos exteriores cada dos eslabones.
2. Se proporcionarán conectores con chavetas.

Instalación escalonada tipo I

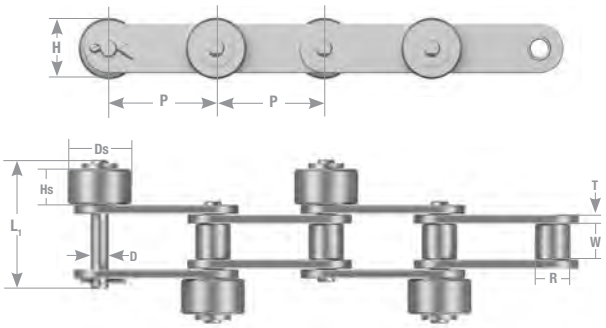

Instalación transversal tipo II

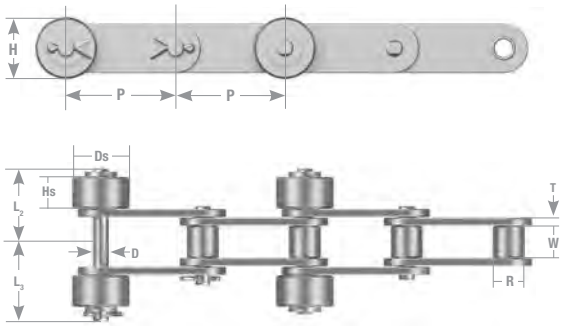

Tipo de doble paso

N.º de cadena Tsubaki		Paso	Diám. de rodillo	Ancho entre placas internas	Placa de eslabón		Pasador				Rodillo exterior		Peso aproximado en libras/pies		
Serie normal	Serie electroconductora	P	R	W	T	H	D	L1	L2	L3	Ds	Hs	Rodillo exterior de acero al carbono con plástico	Rodillo exterior de plástico para cadena de rodillos de plástico	Cadena de acero al carbono con rodillo exterior de acero
Rodillo estándar															
C2040PSR	C2040PSRE	1.000	0.312	0.312	0.060	0.472	0.156	0.380	0.705	0.760	0.625	0.307	0.44		0.69
C2050PSR	C2050PSRE	1.250	0.400	0.375	0.080	0.591	0.200	0.469	0.850	0.913	0.750	0.370	0.69		1.03
C2060HPSR	C2060HPSRE	1.500	0.469	0.500	0.094	0.713	0.234	0.600	1.100	1.195	0.875	0.496	1.21		1.72
C2080HPSR	C2080HPSRE	2.000	0.625	0.625	0.125	0.949	0.312	0.758	1.380	1.494	1.125	0.622	2.10		2.89
C2100HPSR		2.500	0.750	0.750	0.156	1.185	0.375	0.900	1.675	1.797	1.563	0.748	3.21		4.70
Rodillo grande															
C2042PSR	C2042PSRE	1.000	0.625	0.312	0.060	0.472	0.156	0.380	0.909	0.965	0.906	0.512	0.83	0.60	
C2052PSR	C2052PSRE	1.250	0.750	0.375	0.080	0.591	0.200	0.469	0.996	1.063	1.063	0.512	1.14	0.83	
C2062HPSR	C2062HPSRE	1.500	0.875	0.500	0.125	0.677	0.234	0.667	1.167	1.262	1.181	0.496	1.77	1.30	

Nota
1. Los pesos mencionados corresponden a la instalación escalonada de rodillos exteriores en cada paso o a la instalación transversal de rodillos exteriores cada dos pasos.
2. Se proporcionarán conectores con chavetas.

RODILLOS EXTERIORES

Series normal y electroconductora con rodillo de freno

Instalación escalonada tipo I

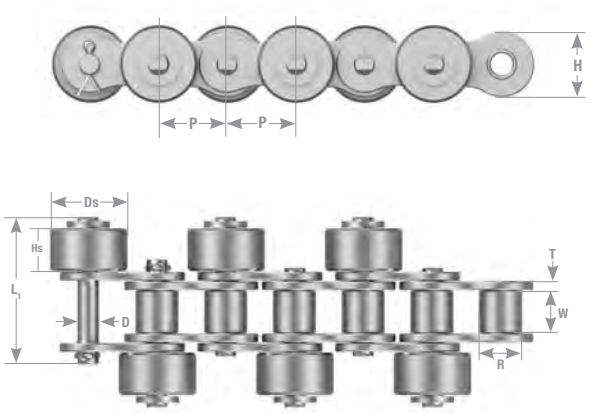

Instalación transversal tipo II

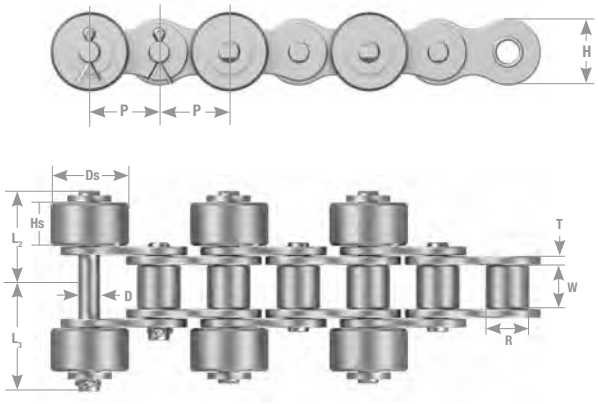

Tipo de paso simple

N.º de cadena Tsubaki		Paso	Diám. de rodillo	Ancho entre placas internas	Placa de eslabón		Pasador				Rodillo exterior		Peso aproximado en libras/pies	
Serie normal	Serie de plástico	P	R	W	T	H	D	L1	L2	L3	Ds	Hs	Rodillo de plástico	Rodillo de acero
40SR	40PSR	0.500	0.312	0.312	0.060	0.472	0.156	0.380	0.705	0.760	0.625	0.307	0.63	1.12
50SR	50PSR	0.625	0.400	0.375	0.080	0.591	0.200	0.469	0.850	0.913	0.750	0.370	0.95	1.63
60SR	60PSR	0.750	0.469	0.500	0.094	0.713	0.234	0.600	1.100	1.195	0.875	0.496	1.42	2.44

Nota
1. Los pesos mencionados corresponden a la construcción escalonada en cada eslabón o a la construcción transversal cada dos pasos.
2. En la construcción escalonada, los rodillos de freno de plástico se deben espaciar cada tres pasos alternando el lado derecho y el lado izquierdo. En la construcción transversal, se deben espaciar cada seis pasos. Estas configuraciones son estándar.

Instalación escalonada tipo I

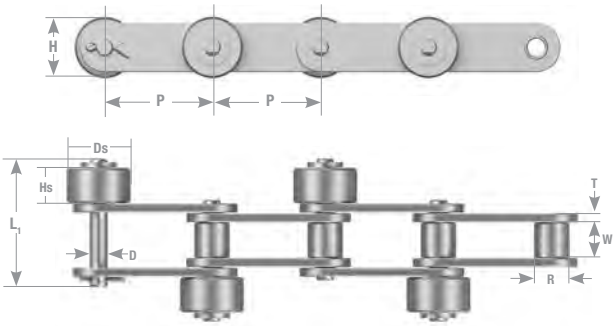

Instalación transversal tipo II

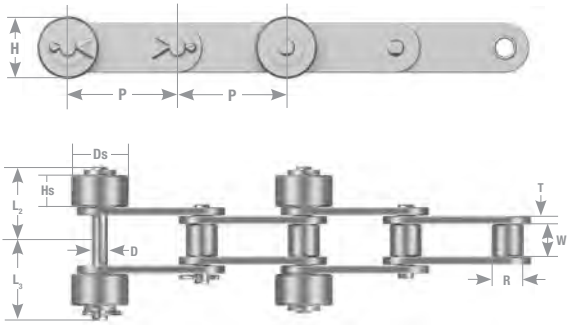

Tipo de doble paso

N.º de cadena Tsubaki		Paso	Diám. de rodillo	Ancho entre placas internas	Placa de eslabón		Pasador				Rodillo exterior		Peso aproximado en libras/pies		
Serie normal	Serie de plástico	P	R	W	T	H	D	L1	L2	L3	Ds	Hs	Rodillo exterior de acero al carbono con plástico	Rodillo exterior de plástico para cadena de rodillos de plástico	Cadena de acero al carbono con rodillo exterior de acero
Rodillo estándar															
C2040SR	C2040PSR	1.000	0.312	0.312	0.060	0.472	0.156	0.380	0.705	0.760	0.625	0.307	0.44		0.69
C2050SR	C2050PSR	1.250	0.400	0.375	0.080	0.591	0.200	0.469	0.850	0.913	0.750	0.370	0.69		1.03
C2060HSR	C2060HPSR	1.500	0.469	0.500	0.094	0.713	0.234	0.600	1.100	1.195	0.875	0.496	1.21		1.72
Rodillo grande															
C2042SR	C2042PSR	1.000	0.625	0.312	0.060	0.472	0.156	0.380	0.909	0.965	0.906	0.512	0.83	0.60	
C2052SR	C2052PSR	1.250	0.750	0.375	0.080	0.591	0.200	0.469	0.996	1.063	1.063	0.512	1.14	0.83	
C2062HSR	C2062HPSR	1.500	0.875	0.500	0.125	0.677	0.234	0.667	1.167	1.262	1.181	0.496	1.77	1.30	

Nota
1. Los pesos mencionados corresponden a la construcción escalonada en cada eslabón o a la construcción transversal cada dos pasos.
2. En la construcción escalonada, los rodillos de freno de plástico se deben espaciar cada tres pasos alternando el lado derecho y el lado izquierdo. En la construcción transversal, se deben espaciar cada seis pasos. Estas configuraciones son estándar.

CADENAS DE RODILLOS DE PASO SIMPLE



Cadena de rodillos superiores

Especificaciones estandarizadas			Variaciones
Series	**Cadena básica**	**Rodillo superior**	**Cadena básica**
Serie normal	Acero	Acero	NEPTUNE® niquelada de acero inoxidable
Rodillo superior de plástico	Acero	Plástico de ingeniería	
Rodillo de plástico	Rodillo grande de acero y plástico	Plástico de ingeniería	
Rodillo superior de hileras dobles	Acero	Acero	
Aditamento para guía	Acero	Acero o plástico de ingeniería	

Para obtener más información, comuníquese con el Departamento de Ingeniería de Tsubaki.

Rodillos superiores espaciados más que cada dos pasos:

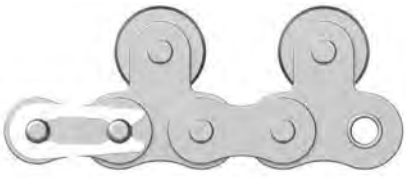



Rodillos superiores espaciados en cada paso:

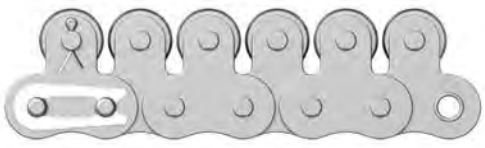



- Los rodillos superiores tienen un tratamiento térmico.
- Los conectores con pasador abierto son para tamaños de 40 a 60, a menos que se especifiquen otros tamaños.

CADENAS DE RODILLOS SUPERIORES DE PASO SIMPLE



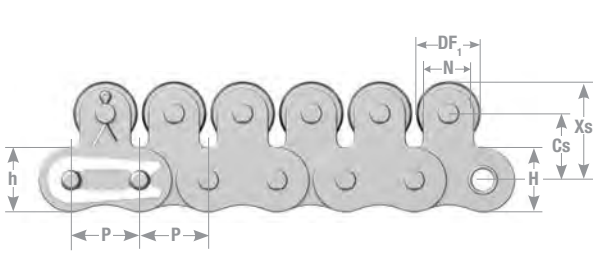

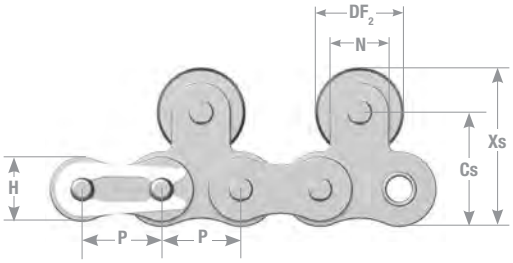

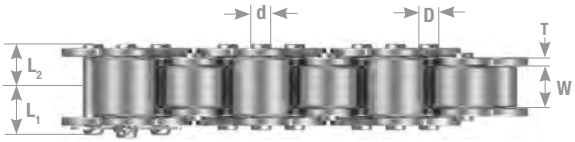



Número de cadena		Paso	Diám. de rodillo	Ancho entre placas internas	Placa de eslabón		Pasador			Peso aproximado en la serie de acero		Peso aproximado en la serie de plástico	
Serie de acero	Serie de plástico	P	R	W	T	H	D	L1	L2	Cada paso	Cada 2 pasos	Cada paso	Cada 2 pasos
40TR	40TRP	0.500	0.312	0.312	0.060	0.472	0.156	0.325	0.392	1.23	0.95	0.62	0.57
50TR	50TRP	0.625	0.400	0.375	0.080	0.591	0.200	0.406	0.472	1.61	1.46	1.05	0.93
60TR	60TRP	0.750	0.469	0.500	0.090	0.713	0.234	0.506	0.581	2.42	2.14	1.55	1.36
80TR	80TRP	1.000	0.625	0.625	0.125	0.949	0.312	0.640	0.758	4.09	3.54	2.62	2.31
100TR	100TRP	1.250	0.750	0.750	0.156	1.185	0.375	0.778	0.900	6.25	5.95	4.07	3.64

Número de cadena		Dimensiones de los aditamentos								
Serie de acero	Serie de plástico	DF1	DF2	Cs	N	Xs	L	L1	L2	d
40TR	40TRP	0.433	0.625	0.500	0.374	0.687	0.520	0.325	0.380	0.156
50TR	50TRP	0.591	0.750	0.626	0.500	0.876	0.638	0.406	0.469	0.200
60TR	60TRP	0.709	0.875	0.720	0.626	1.033	0.811	0.506	0.600	0.234
80TR	80TRP	0.945	1.125	0.969	0.752	1.344	1.012	0.640	0.758	0.312
100TR	100TRP	1.181	1.563	1.252	1.000	1.752	1.220	0.778	0.900	0.376

CADENAS DE RODILLOS SUPERIORES DE DOBLE PASO

Tipo de doble paso y simple hilera

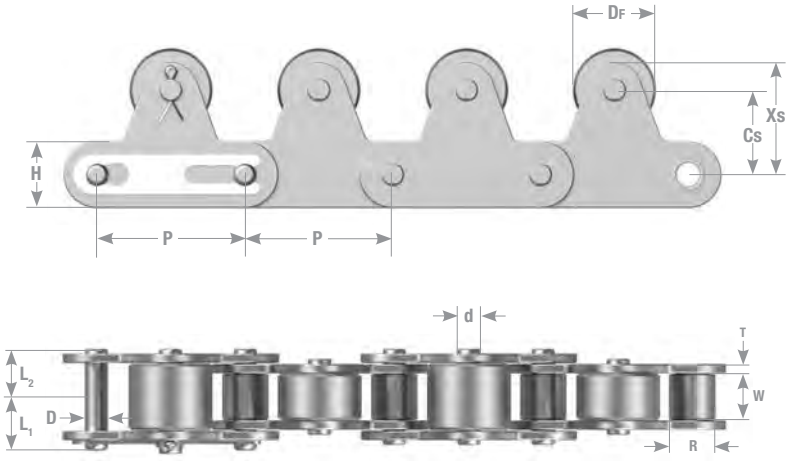

Número de cadena		Paso	Diámetro del rodillo		Ancho entre placas internas	Placa de eslabón		Pasador			Peso aproximado en la serie de acero		Peso aproximado en la serie de plástico	
Serie de acero	Serie de plástico	P	Rodillo "S"	Rodillo "R"	W	T	H	D	L1	L2	Rodillo "S"	Rodillo "R"	Rodillo "S"	Rodillo "R"
C2040TR	C2040TRP	1.000	0.312	0.625	0.312	0.060	0.472	0.156	0.325	0.392	0.89	1.14	0.61	0.62
C2050TR	C2050TRP	1.250	0.400	0.750	0.375	0.080	0.591	0.200	0.406	0.472	1.37	1.68	0.97	0.96
C2060HTR	C2060HTRP	1.500	0.469	0.875	0.500	0.125	0.677	0.234	0.573	0.652	2.47	2.93	1.86	1.85
C2080HTR	C2080HTRP	2.000	0.625	1.125	0.625	0.156	0.906	0.312	0.720	0.823	3.80	4.54	2.88	3.04
C2100HTR	C2100HTRP	2.500	0.750	1.563	0.750	0.187	1.126	0.375	0.858	0.965	6.12	7.64	4.37	4.44

Nota: 1. Los rodillos "R" son grandes; los rodillos "S" son estándar.
2. Se proporcionarán conectores con pasador abierto para las series C2040 a C2060H.
3. Excepto por el diámetro de rodillo, las dimensiones son iguales para los tipos de rodillos "S" y "R".
4. En caso de que exista un número par de espacios, los rodillos superiores se colocarán en el eslabón de rodillos, a menos que se especifique lo contrario.

Número de cadena		Dimensiones de los aditamentos					
Serie de acero	Serie de plástico	DF1	Cs	Xs	L1	L2	d
C2040TR	C2040TRP	0.625	0.591	0.827	0.325	0.380	0.156
C2050TR	C2050TRP	0.750	0.748	1.043	0.406	0.469	0.200
C2060HTR	C2060HTRP	0.875	0.906	1.244	0.573	0.667	0.234
C2080HTR	C2080HTRP	1.125	1.142	1.594	0.728	0.839	0.446
C2100HTR	C2100HTRP	1.563	1.394	1.957	0.870	1.071	0.572

Nota: los pesos mencionados corresponden a los rodillos superiores en cada paso. Para conocer los pesos de configuraciones adicionales, comuníquese con el Departamento de Ingeniería de Tsubaki.

CADENAS DE TABLA DE RODILLOS

- No dañan los materiales transportados.
- Transfieren los materiales a otras líneas sin problemas.
- Amplia selección disponible.
- Fáciles de ensamblar y desensamblar.
- La cadena de tabla de rodillos tipo RT proporciona una alternativa de baja fricción a la cadena de tablillas de mesa.
- La cadena de tabla de rodillos tipo ST permite la carga y descarga de su producto en ángulos rectos con respecto al movimiento de la transportadora.
- Se pueden usar las ruedas dentadas de la cadena de rodillos estándar.



SERIE ST

Rodillos de plástico de ingeniería



SERIE RT

Rodillos de plástico de ingeniería

CADENAS DE TABLA DE RODILLOS ST

El aditamento especial está doblado a la altura del rodillo

Rodillo de plástico (gris)
Pasador de retención (el pasador no gira)

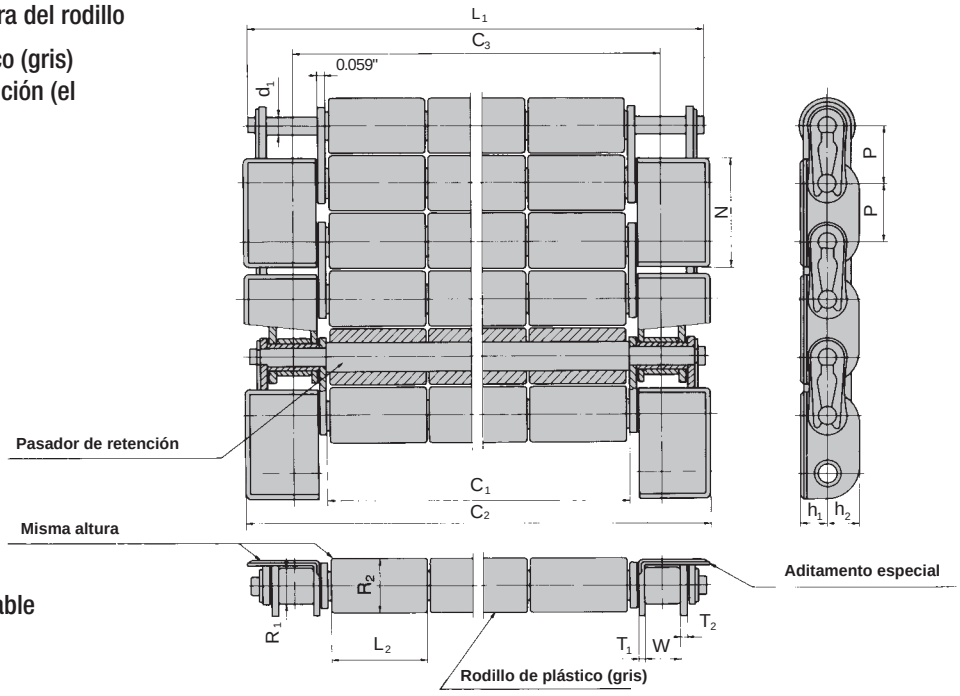

SS: Acero inoxidable
NP: Niquelada

Dimensiones comunes

Series	P	W	R1	h1	h2	N	T1	T2	d1	R2	L2	
ST400	0.500	0.313	0.313	0.224	0.276	0.961	0.047	0.059	0.154	0.472	0.984	51
ST500	0.625	0.375	0.400	0.280	0.335	1.201	0.059	0.079	0.200	0.591	0.984	72

Nota: utilice ruedas dentadas que tengan más de 23 dientes.

Dimensiones

	Ancho útil	Ancho general	Distancia central entre dos cadenas	Longitud general del pasador	Peso aproximado en libras/pies
Series	**C1**	**C2**	**C3**	**L1**	
Serie 400					
ST404SS	3.984	5.433	4.551	5.339	2.97
ST406SS	5.953	7.402	6.520	7.307	3.88
ST408SS	7.921	9.370	8.488	9.276	4.79
ST410SS	9.890	11.339	10.457	11.244	5.70
ST412SS	11.858	13.307	12.425	13.213	6.60
ST414SS	13.827	15.276	14.393	15.181	7.51
ST416SS	15.795	17.244	16.362	17.150	8.41
Serie 500					
ST504SS	3.984	5.717	4.685	5.622	4.14
ST506SS	5.953	7.658	6.654	7.591	5.43
ST508SS	7.921	9.654	8.622	9.559	6.64
ST510SS	9.890	11.622	10.591	11.528	7.89
ST512SS	11.858	13.591	12.559	13.496	9.14
ST514SS	13.827	15.559	14.528	15.465	10.39
ST516SS	15.795	17.528	16.496	17.433	11.63
ST518SS	17.764	19.496	18.465	19.402	12.89
ST520SS	19.320	21.465	20.433	21.370	14.14
ST522SS	21.701	23.433	22.402	23.339	15.39
ST524SS	23.669	25.402	24.37	25.307	16.64

CADENAS DE TABLA DE RODILLOS RT

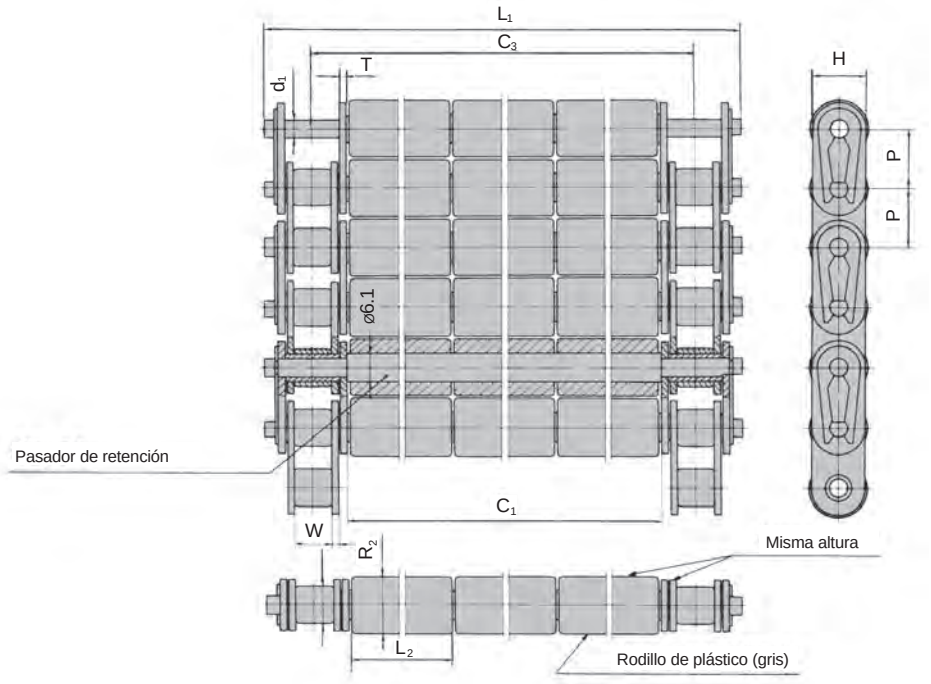

	Paso	Ancho entre placas internas	Diámetro del rodillo	Placa de eslabón		Pasador		Rodillo de plástico		Ancho útil	Distancia central entre dos cadenas	Carga de transporte máxima permitida	Peso aproximado
N.º de tabla de rodillos	P	W	R1	H	T	d1	L1	R2	L2	C1	C3	LIBRAS/PIES	LIBRAS/PIES
RT404SS	0.500	0.313	0.313	0.437	0.06	0.154	5.339	0.48	1.969	3.984	4.551	41	2.71
RT408SS							9.276			7.921	8.488		4.54
RT412SS							13.213			11.858	12.425		6.37
RT416SS							17.15			15.795	16.362		8.21
RT504SS	0.625	0.375	0.400	0.547	0.08	0.200	5.622	0.598	1.969	3.984	4.685	61	3.90
RT508SS							9.559			7.921	8.622		6.37
RT512SS							13.496			11.858	12.559		8.85
RT516SS							17.433			15.796	16.496		11.35
RT520SS							21.370			19.732	20.433		13.80
RT524SS							25.307			23.669	24.370		16.28
RT604SS	0.75	0.500	0.469	0.661	0.094	0.235	6.047	0.72	1.969	3.984	4.882	61	4.52
RT608SS							9.984			7.921	8.819		6.98
RT612SS							13.921			11.858	12.756		9.43
RT616SS							17.858			15.795	16.693		11.88
RT620SS							21.795			19.732	20.630		14.33
RT624SS							25.735			23.669	24.567		16.78

CADENA DE TABLILLAS - SERIE TS

La cadena de tablillas Tsubaki es ideal para aplicaciones de transporte continuo como el embotellado, enlatado y envasado de bebidas, alimentos, medicamentos, productos químicos y cosméticos, así como para el transporte de piezas para máquinas.

Está disponible en una amplia variedad de tipos de materiales y diseños para satisfacer las necesidades de sus aplicaciones de transporte.

Movimiento lineal de la cadena de tablillas TS

La cadena de tablillas TS de Tsubaki consta de tablillas de acero inoxidable 430 y una cadena de rodillos de acero idéntica a la A2060. Las tablillas están soldadas por proyección a la placa de eslabones de la cadena. La resistencia de la soldadura permite un rendimiento confiable.

- Instalación horizontal sobre ruedas dentadas verticales.
- La cadena se puede desconectar en cualquier unión para facilitar su instalación y mantenimiento.
- Brinda un servicio confiable y sin problemas.
- Resistente al desgaste.
- Se pueden usar ruedas dentadas para la cadena C2060H.

Tipo TS-PA

- TS-PA-SS: construcción totalmente en acero inoxidable.
- TS-PA-CS: cadena de acero al carbono con tablilla 430 SS.

Tsubaki	Ancho del listón	Peso aprox. (libras/pies)
N.º de cadena	XW	
TS635-PA	2.50	2.10
TS762-PA	3.00	2.20
TS826-PA	3.25	2.40
TS950-PA	3.74	2.60
TS1016-PA	4.00	2.80
TS1100-PA	4.33	2.90
TS1143-PA	4.50	3.00
TS1270-PA	5.00	3.10
TS1524-PA	6.00	3.50
TS1905-PA	7.50	4.10



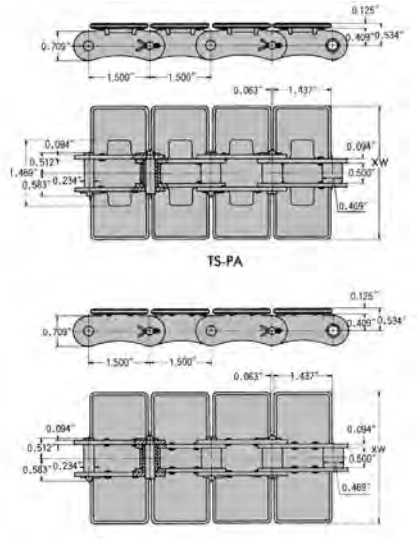

Tipo TS-P

- TS-P-SS: construcción totalmente en acero inoxidable.
- TS-P-CS: cadena de acero al carbono con tablilla 430 SS.

Tsubaki	Ancho del listón	Peso aprox. (libras/pies)
N.º de cadena	XW	
TS550-P	2.16	1.7
TS635-P	2.50	2.10
TS762-P	3.00	2.20
TS826-P	3.25	2.40
TS950-P	3.74	2.60
TS1016-P	4.00	2.80
TS1100-P	4.33	2.90
TS1143-P	4.50	3.00
TS1270-P	5.00	3.10
TS1524-P	6.00	3.50
TS1905-P	7.50	4.10



CADENA DE TABLILLAS - SERIES TT Y TP

Movimiento lineal de la cadena de tablillas TT

La cadena de tablillas TT consta solo de dos piezas: tablillas de acero inoxidable con bisagras laminadas y pasadores. Esta estructura extremadamente simple garantiza una alta resistencia y una larga vida útil de servicio. Además, las cadenas recogen menos impurezas y permanecen limpias por más tiempo. Debido a esto, su manipulación y mantenimiento son muy simples.



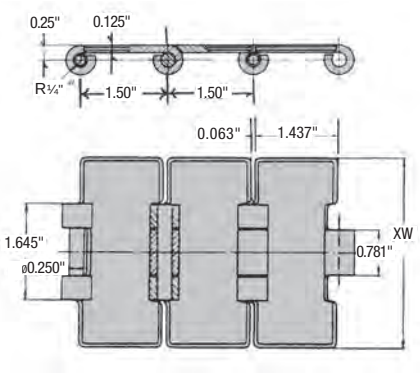

TT-N

Las tablillas son de acero inoxidable 431 y los pasadores son de acero inoxidable 304.

TT-SS

Todas las piezas son de acero inoxidable 304.

Tsubaki	Ancho del listón	Peso aprox. (libras/pies)
N.º de cadena	XW	
TT635-SS	2.50	1.50
TT762-SS	3.00	1.70
TT826-SS	3.25	1.80
TT1016-SS	4.00	2.10
TT1143-SS	4.50	2.40
TT1270-SS	5.00	2.60
TT1524-SS	6.00	3.00
TT1905-SS	7.50	3.60

Movimiento lineal de la cadena de tablillas TP

La cadena de tablillas TP de Tsubaki consta de tablillas de resina de poliacetal formadas con cada eslabón y pasadores de acero inoxidable 304. La forma exclusiva de las tablillas junto con la tecnología de Tsubaki aseguran una alta resistencia y máxima duración de la cadena. La cadena de tablillas TP de Tsubaki se puede ensamblar y desensamblar fácilmente, por lo que el mantenimiento es mínimo.



TP-I

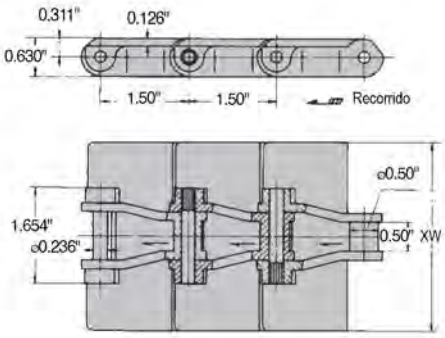

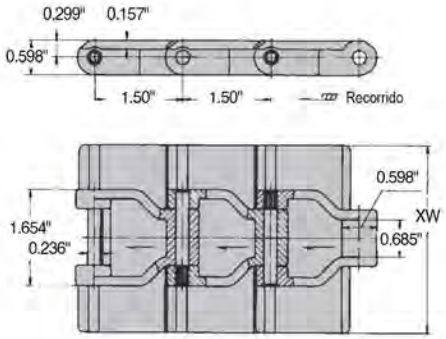

Tipo TS-P

- TS-P-SS: construcción totalmente en acero inoxidable.
- TS-P-CS: cadena de acero al carbono con tablilla 430 SS.

Tsubaki	Ancho del listón	Peso aproximado		
N.º de cadena	XW	Libras/pies	Tipo	Color
TP762	3.00	0.54	1	Gris
TP826	3.25	0.54	1	
TP1016	4.00	0.60	2	
TP1143	4.50	0.67	2	
TP1270	5.00	0.74	2	

CADENA DE TABLILLAS - SERIES TTU Y TPU

Movimiento curvo de la cadena de tablillas TTU

La cadena de tablillas TTU de Tsubaki consta de tablillas, pasadores de conexión y placas guía para evitar la flotación de tramos de cadena alrededor de las curvas. Todas las piezas son de acero inoxidable martensítico que garantiza una alta resistencia al óxido y una manipulación limpia.



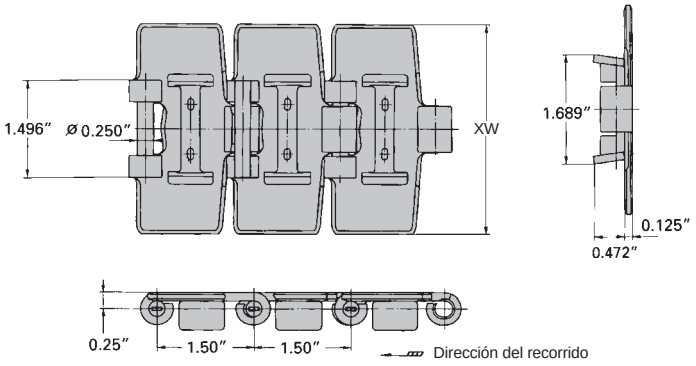

Tsubaki	Ancho del listón	Radio mínimo	Peso aprox. (libras/pies)
N.º de cadena	XW	R	
TTU826	3.25		2.10
TTU1143	4.50		2.20

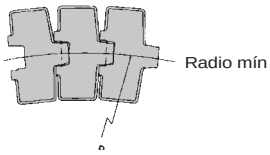

Movimiento curvo de la cadena de tablillas TPU

La cadena de tablillas TPU de Tsubaki consta de tablillas de resina de poliacetal equipadas con pestañas para evitar la flotación de tramos de cadena y pasadores de acero inoxidable 304.



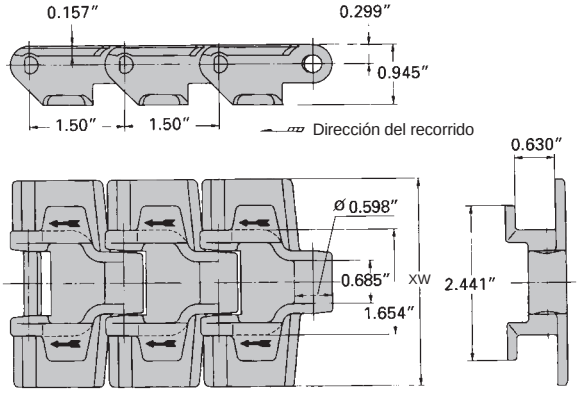

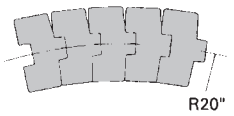

Tsubaki	Ancho del listón	Peso aprox.	Color de la tablilla
N.º de cadena	XW	Libras/pies	
TPU826	3.25	0.67	Gris

CADENA DE TABLILLAS- SERIES TTP Y TN

Movimiento lineal de la cadena de tablillas TTP

La cadena de tablillas TTP de Tsubaki tiene un diseño simple de tablillas de resina de poliacetal y pasadores de acero inoxidable 304. La carga máxima permitida es menor que la del tipo TP, pero son económicas cuando se requiere reemplazo.



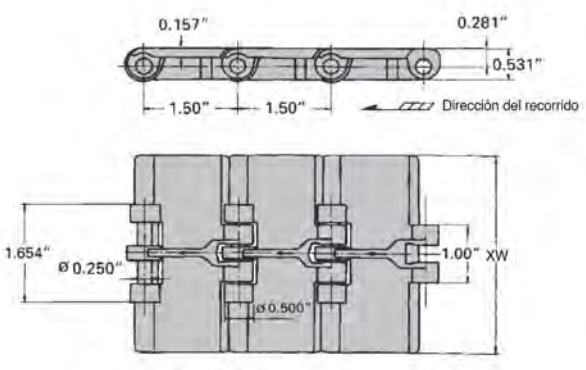

TTP y TTPF

Las tablillas son de plástico de poliacetal. Los pasadores son de acero inoxidable 304.

Tsubaki	Ancho del listón	Peso aprox.	Color
N.º de cadena	XW	Libras/pies	
TTP826	3.25	0.60	TTP: Gris
TTPF826			
TTP1143	4.50	0.67	
TTPF1143			
TTP1270	5.00	0.74	TTPF: marrón, baja fricción
TTPF1270			
TTP1905	7.50	0.94	
TTPF1905			

Movimiento lineal de la cadena de tablillas TN

La cadena de tablillas TN de Tsubaki consta de tablillas de resina de poliacetal encastradas en una cadena especial de tamaño idéntico a la cadena de rodillos 60. La cadena está disponible en tres tipos: acero al carbono, acero inoxidable y niquelada. La tablilla se puede encastrar correctamente y con firmeza a los pasadores especiales y a la cadena sin ningún problema.



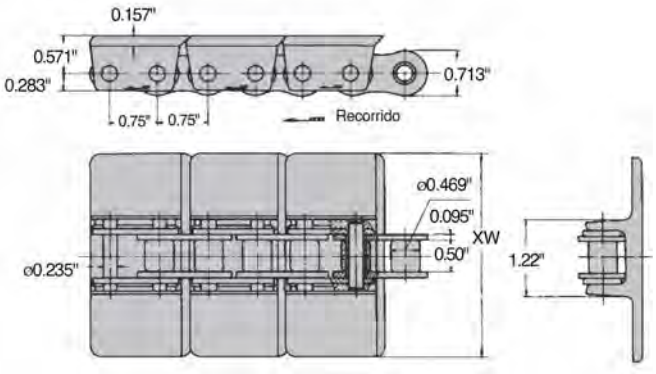

TN, TN-NP, TN-SS

Las tablillas son de plástico de poliacetal. Las cadenas están disponibles en acero al carbono, acero inoxidable 304 o niqueladas.

Tsubaki	Ancho del listón	Peso aprox.	Color de la tablilla
N.º de cadena	XW	Libras/pies	
TN826	3.25	1.41	Gris
TN1016	4.00	1.48	
TN1143	4.50	1.55	
TN1270	5.00	1.61	
TN1905	7.50	1.88	

CADENA DE TABLILLAS - SERIES TRU Y TKU

Movimiento curvo de la cadena de tablillas TRU

La cadena de tablillas TRU de Tsubaki utiliza una cadena de rodillos 60 de tablillas remachadas como base con disposiciones especiales para las curvas. Una pestaña para evitar la flotación de tramos de cadena en las esquinas permite la creación de transportadoras curvas. La misma pestaña también se puede usar en transportadoras inclinadas para mantener la cadena en posición.



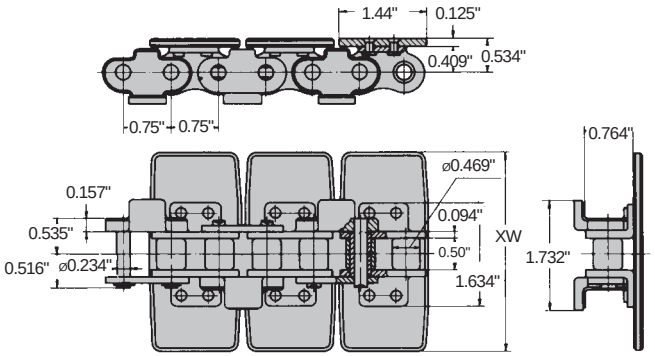

TRU

Las tablillas son de acero inoxidable 430. La cadena básica es de acero al carbono.

TRUSS

Todas las piezas son de acero inoxidable 304.

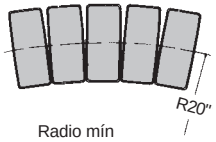

Radio mín

Tsubaki	Ancho del listón	Peso aprox. (libras/pies)
N.º de cadena	XW	
TRU826	3.25	2.80
TRU1143	4.50	3.30
TRU1270	5.00	3.50

Movimiento curvo de la cadena de tablillas TKU

La cadena de tablillas TKU de Tsubaki utiliza una cadena de rodillos 60 de tablillas remachadas como base con disposiciones especiales para las curvas. Como la cadena no tiene una pestaña para evitar la flotación de tramos de cadena, se sugiere utilizar un recorrido con curvas lentas y simples.



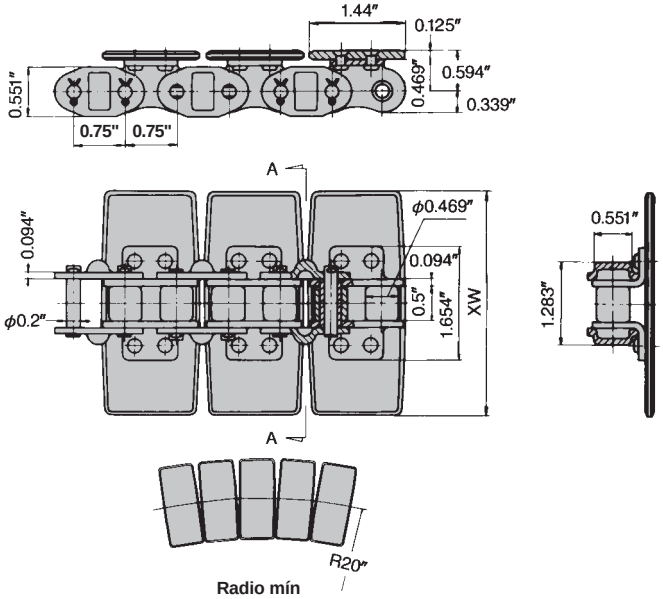

Radio mín

TKU

Tsubaki	Ancho del listón	Peso aprox. [(libras/pies)/pies]
N.º de cadena	XW	
T550-P	3.25	2.60
TS635-P	4.33	3.00

CADENA DE TABLILLAS - SERIES TNU Y TO

Movimiento curvo de la cadena de tablillas TNU

La cadena de tablillas TNU de Tsubaki consiste en tablillas de resina de poliacetal encastradas en una cadena especial del mismo tamaño que la cadena 60 y es de acero al carbono o está niquelada. La superficie exterior del encastre es ahusada para evitar la flotación de tramos de cadena.



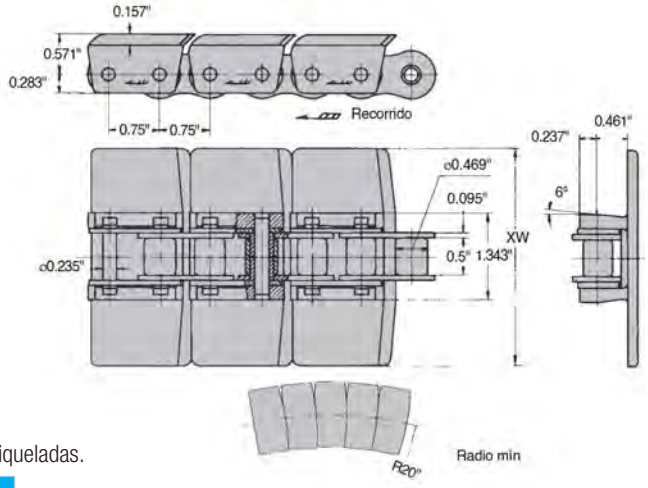

TNU y TNU-NP

Las tablillas son de poliacetal. Las cadenas de plástico son de acero al carbono o están niqueladas.

Tsubaki	Ancho del listón	Peso aprox.	Color de la tablilla
N.º de cadena	XW	Libras/pies	
TNU826	3.25	1.48	Gris
TNU1143	4.50	1.55	
TNU1270	5.00	1.68	

Movimiento curvo de la cadena de tablillas TO

La cadena de tablillas semilunares TO de Tsubaki se utiliza para transportar contenedores y materiales en las industrias de embotellado y enlatado. Resulta especialmente útil cuando la transportadora debe ser larga y el factor de carga es alto.

- Más resistente que la cadena de tablillas TS.
- Puede seguir cualquier recorrido horizontal.
- En el lado de retorno no es necesario utilizar un plato giratorio ni un rodillo guía.
- Se proporciona una cadena de acero al carbono estándar con tablillas semilunares de acero inoxidable 430, a menos que se especifique lo contrario.
- El radio mínimo de la cadena de tablillas semilunares TO es de 4 pulgadas.



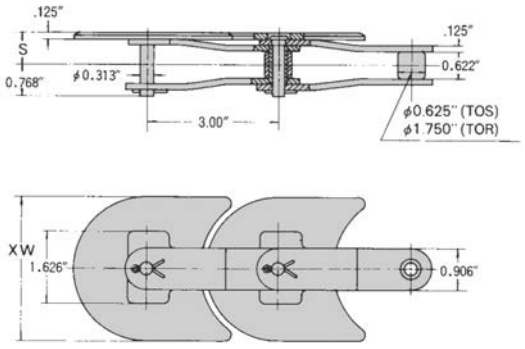

TOS

Las tablillas son de acero inoxidable 430. La cadena es de acero al carbono.

Tsubaki	Ancho del listón		Peso aprox. (libras/pies)
N.º de cadena	XW	S	
TOS826	2.16	0.705	2.80
TOS1143	2.50	0.705	3.20
TOS1778*	3.00	0.831	4.20

TOR

Las tablillas son de acero inoxidable 430. La cadena es de acero al carbono.

Tsubaki	Ancho del listón		Peso aprox. (libras/pies)
N.º de cadena	XW	S	
TOR826	3.25	0.705	4.00
TOR1143	4.50	0.705	4.60
TOR1778*	7.00	0.831	5.40

Nota: cuando realice el pedido de TOS1778 y TOR1778, comuníquese con la fábrica.

CADENA DE TABLILLAS - SERIE TU

Movimiento universal de la cadena de tablillas TU

La cadena de tablillas semilunares TU de Tsubaki es similar a otros estilos de cadenas de tablillas de nuestra marca, pero está diseñada para el funcionamiento en múltiples planos. Transporta latas, botellas o paquetes en línea recta o curva en un plano horizontal y el retorno puede seguir el recorrido que se adapte mejor a las condiciones.

- Puede seguir cualquier recorrido horizontal y vertical.
- Cadena de acero al carbono estándar con tablillas semilunares de acero inoxidable 430.
- Se proporcionarán tablillas semilunares, a menos que se especifique lo contrario.



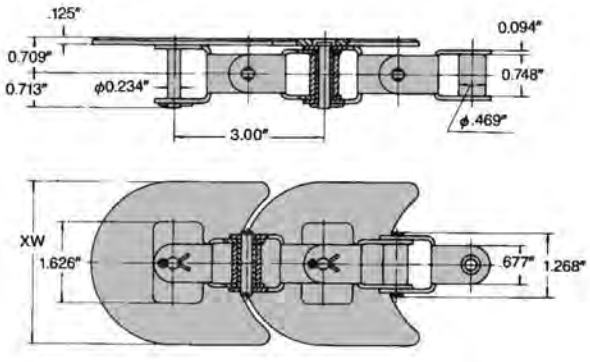

Cadena	Ancho del listón	Peso aprox.
Número	XW	Libras/pies
TU826	3.25	2.60
TU1143	4.50	3.00

CADENAS DE PLÁSTICO

Serie estándar (series "P")
La cadena de plástico está compuesta de eslabones de cadena de poliacetal y pasadores de acero inoxidable 304. La cadena de plástico puede funcionar sobre ruedas dentadas estándar de acero al carbono. La cadena de plástico tiene un lateral superior plano para su uso en transmisión de potencia o en transporte.

Serie "E" (serie electroconductora)
El plástico especial que se utiliza en la serie "E" es electroconductor y permite la carga eléctrica.
Estas cadenas son adecuadas para aplicaciones donde haya ruido eléctrico o chispas eléctricas. También en áreas donde se acumula polvo debido a la electricidad estática; resistividad del volumen: 106Ω cm.

Series "Y" y "SY" (serie antiquímicos)
En las series "Y" y "SY" se utiliza un plástico de ingeniería que permite que la cadena funcione bien, incluso cuando haya cloruro, ácido, productos alcalinos, oxidantes y solventes con más componentes orgánicos. La serie "SY" es una combinación de eslabones de bloqueo de plástico de la serie "Y" y pasadores de titanio, y funciona bien, incluso en entornos donde haya ácido sulfúrico y clorhídrico.

Serie "K" (serie termorresistente)
Tsubaki ofrece la serie "K" para su uso en condiciones de funcionamiento más cálidas. Esta cadena de plástico está fabricada con plástico de ingeniería para soportar temperaturas de hasta 284 °F. Debido a su combinación de materiales, la serie "K" no perderá sus propiedades en temperaturas más altas.

		Tensión máxima permitida (lb)				Rango de temperatura ambiente (F)		Velocidad máxima	Velocidad permitida de la cadena (pies/minuto)	Coeficiente de fricción de deslizamiento
N.º de cadena	P	Estánd.	"E"	"Y" "SY"	"K"	"E" "Y" "SY" estánd.	H	"E" estánd.	"Y" "SY" "K"	
35P	0.375	40	30	20	40	(-4) a 176 °F	(-4) a 284 F	200	164	0.25
40P	0.500	100	77	55	55	(-4) a 176 °F	(-4) a 284 F	200	164	0.25
50P	0.625	154	110	90		(-4) a 176 °F	(-4) a 284 F	200	164	0.25
60P	0.750	200	143	110	110	(-4) a 176 °F	(-4) a 284 F	200	164	0.25
C2040P	1.000	100	77	55	55	(-4) a 176 °F	(-4) a 284 F	200	164	0.25

Nota:
1. Hay selecciones más detalladas disponibles en el Catálogo de cadenas de plástico de ingeniería. Comuníquese con la fábrica.
2. La cadena de la serie "K" tiene una construcción tipo clip y un pasador ligeramente más largo.

Ubicación de rieles guía y rueda dentada

40P • 60P

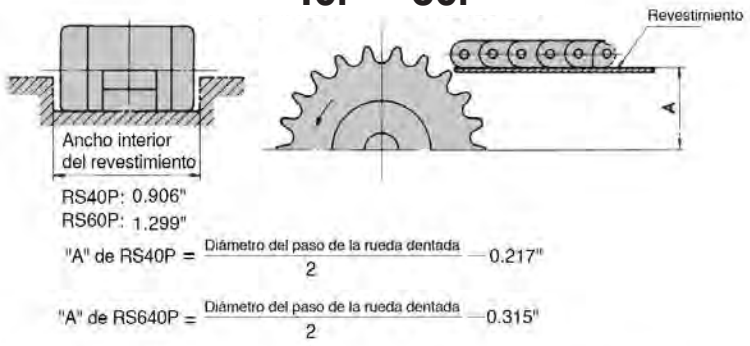

Nota: el catálogo de cadenas de plástico de ingeniería también está disponible a solicitud. Comuníquese con U.S. Tsubaki para obtener más detalles.

C2040P

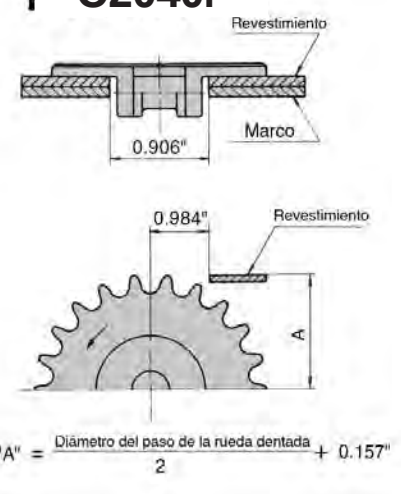

CADENAS DE PLÁSTICO

Guía de resistencia a la corrosión

Al seleccionar cadenas, se debe consultar la guía de resistencia a la corrosión que se proporciona a continuación. La tabla presenta pruebas de laboratorio de Tsubaki a 68 °F. También se debe considerar la humedad y otras condiciones, así como la concentración de productos químicos y el tiempo de exposición.

"E": serie electroconductora, "Y": serie antiquímicos, "K": serie resistente al calor, "N": serie de bajo ruido

Material	"E" "N" "K" estándar	"Y"	"SY"	Material	"E" "N" "K" estándar	"Y"	"SY"
Acetona	1	3	3	Tetracloruro de carbono	2	2	1
Aceite (vegetal)	1	1	1	Ácido nítrico (5 %)	3	1	1
Vegetal	1	1	1	Vinagre	2	2	2
Amoníaco	1	2	2	Hipoclorito	3	2	1
Cloruro de sodio	2	2	1	Hidróxido de potasio	3		1
Ácido clorhídrico	3	3	1	Hidróxido de sodio (20 %)	3	1	1
Agua de mar	2	1	1	Agua jabonosa	1	1	1
Peróxido de hidrógeno	3	1	1	Parafina	1	1	1
Soda cáustica (25 %)	3	1	1	Cerveza	1	1	1
Gasolina	1	1	1	Jugo de fruta	1	1	1
Ácido clórico (10 %)	3	2	2	Vino	1	1	1
Ácido fórmico	3	3	1	Wiski	1	1	1
Formaldehído	1	1	1	Jugo de verduras	1	1	1
Leche	1	1	1	Yodo	3	3	1
Ácido láctico	1	1	1	Ácido sulfúrico	3	3	1
Ácido cítrico	2	1	1	Ácido fosfórico (10 %)	3	2	1
Ácido acético (5 %)	3	1	1	Gaseosa	1	1	1

Tipo RS

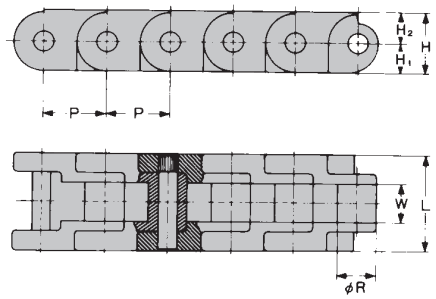

Tipo de doble paso RS

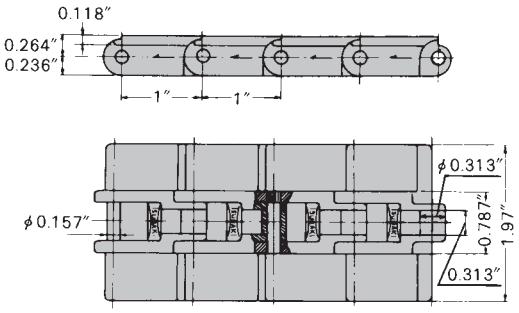

Plástico de doble paso fabricado con pasadores 304SS

N.º de cadena	P	Ancho del listón	Peso aproximado en libras/pies	Color
C2040P	1.00	1.97	0.28	Blanco

Plástico de paso simple fabricado con pasadores 304SS

N.º de cadena	P	R	W	L	H1	H2	H	Peso aproximado en libras/pies	Color
40P	0.500	0.313	0.310	0.787	0.236	0.264	0.500	0.24	Blanco
60P	0.750	0.469	0.500	1.181	0.335	0.346	0.681	0.48	Blanco

CADENAS ESPECIALES

Desde las cadenas de reemplazo únicas hasta aquellas de fabricantes de equipos originales (original equipment manufacturer, OEM), Tsubaki puede producir incluso las cadenas más complejas para prácticamente cualquier aplicación. Laser-Express™ de Tsubaki proporciona la precisión más avanzada y la fabricación de aditamentos personalizados incluso para los aditamentos más complejos. Tsubaki fabrica una línea completa de cadenas para termoformado, sellado al vacío y envasado, y también produce cadenas para las aplicaciones de recubrimiento de latas y transportadora con rodillos. Las cadenas especiales de Tsubaki son diferentes de las de cualquier otra industria.



TSUBAKI®

LASER-EXPRESS™

Capacidades de cadenas con aditamentos especiales

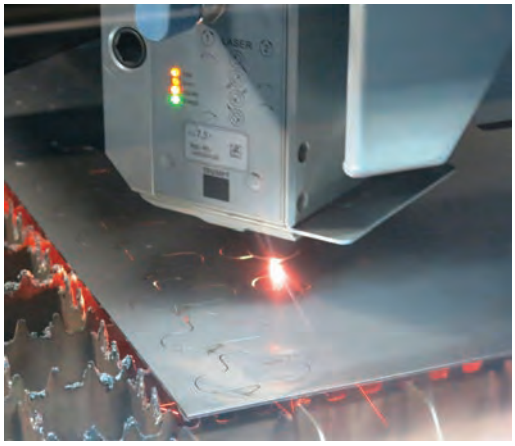



La moderna máquina de corte Laser-Express™ de Tsubaki está diseñada para satisfacer las solicitudes de productos fabricados a pedido más exigentes. Ubicada en la planta de fabricación de cadenas de rodillos Tsubaki en Holyoke, Massachusetts, sus mayores capacidades permiten actualmente una entrega más rápida incluso en las solicitudes de productos fabricados a pedido más complejas.

Capacidades de fabricación a pedido más amplias

- Variedad de aditamentos doblados complejos.
- Tamaños de placas de hasta 2 x 8 pies.
- Rango de cortes y rango de espesores:
  - Cadena de acero al carbono: 35 a 240H, C2040 a C2160.
  - Cadena de acero inoxidable: 35 a 160, C2040 a C2120H.



Optimización del tiempo de entrega

- No se requieren herramientas especiales.
- Optimización del tiempo de entrega de hasta 4 semanas según la complejidad y el tamaño del trabajo.



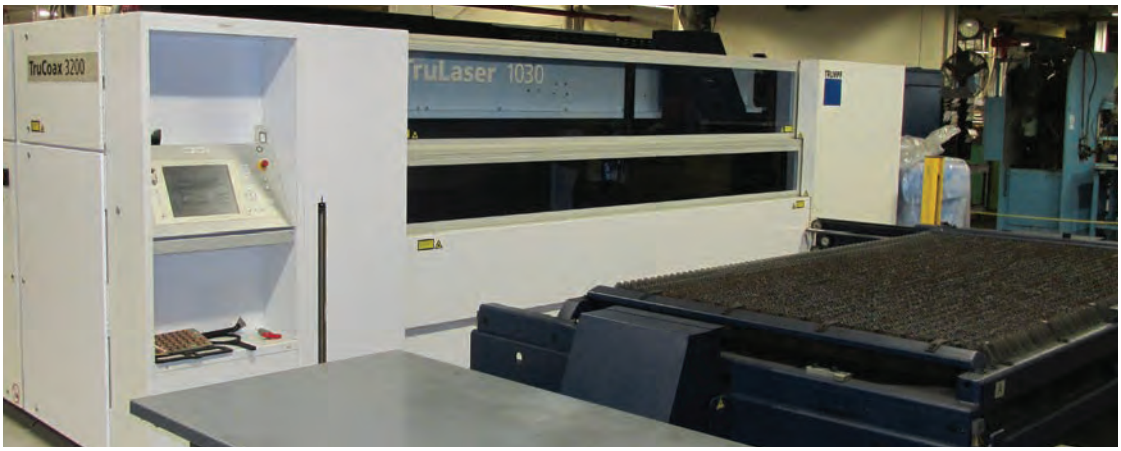

CADENAS ESPECIALES FABRICADAS A PEDIDO

Tsubaki diseñará y fabricará cadenas con aditamentos especiales para satisfacer las necesidades de su aplicación.
Esta sección muestra algunas de las cadenas de rodillos especiales y específicas para industrias que Tsubaki puede suministrar.

1. Transporte de botellas



2. Cierre de latas



3. Fabricación de dulces



4. Cadena para procesamiento de cítricos



5. Cadena para sujeción de extremos de troncos en la industria forestal



6. Fabricación de resistencias eléctricas



7. Cadenas para helados



8. Cadenas para calibradoras de productos alimenticios



9. Pintura y revestimiento en polvo



10. Cadenas dentadas para la industria forestal



11. Producción de bobinas de frigorífico



12. Procesamiento de madera



13. Procesamiento de aves de corral



CADENAS ESPECIALES FABRICADAS A PEDIDO

14. Cadenas de accionamiento granalladas



15. Cadenas para ahumadores



16. Procesamiento del tabaco



17. Cadenas de encuadernación/impresión



18. Cadenas para corte de tubos



19. Cadenas con pasador extendido para horno



20. Envasado al vacío



21. Sellado al vacío



22. Cadenas para termoformado



TERMOFORMADO

Ya sea que se trate de productos en inventario o fabricados a pedido, Tsubaki y sus capacidades en cadenas con aditamentos se extienden a la industria del termoformado.

De los planos que se muestran a continuación, Tsubaki tiene en inventario varias de las cadenas Sticker más utilizadas en una amplia variedad de configuraciones de aditamentos.



Cadenas Sticker comunes en inventario

50STK2LSK12L
STD Y LAMBDA®

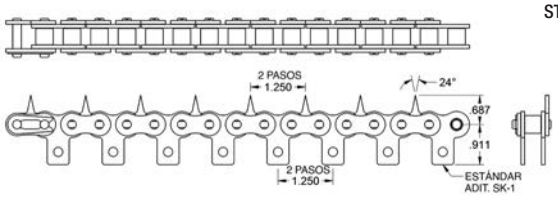

50STK2LSK14L

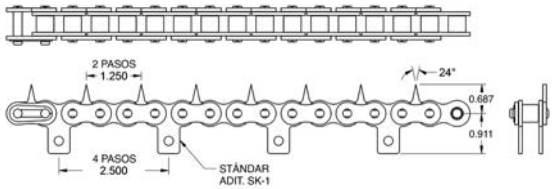

50STKD34LSK16L

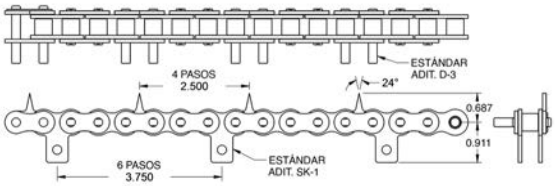

50STK4LSK18L

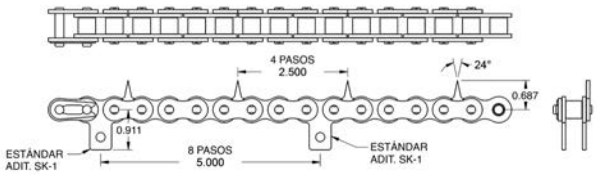

40STKD32L01LH
40STKD32L01RH
DISPONIBLE PARA
DIESTROS Y ZURDOS

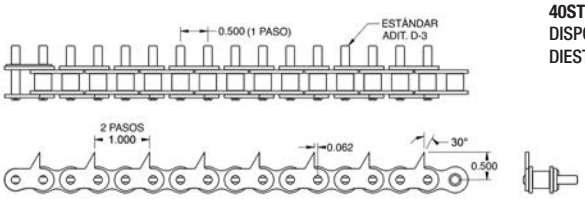

40STKD32L01LH
40STKD32L01RH
DISPONIBLE PARA
DIESTROS Y ZURDOS

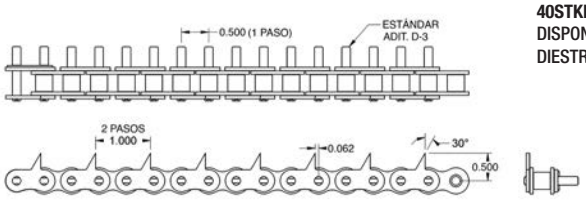

40STKSA02L

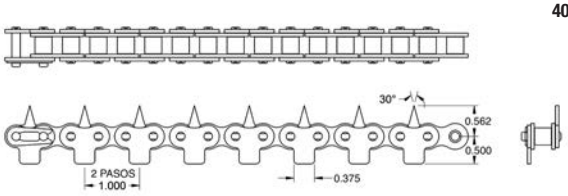

50STKD32LSK18L

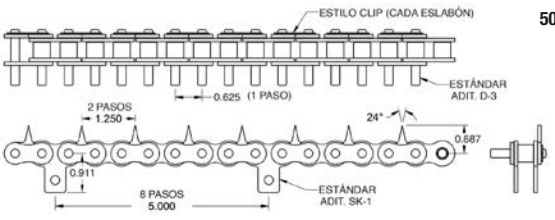

CADENAS MINIATURA

La cadena ultraminiatura de Tsubaki está especialmente diseñada para aplicaciones con espacio extremadamente limitado. Las cadenas se fabrican conforme a las especificaciones más exigentes y son perfectas para aplicaciones que requieren una cadena silenciosa, compacta y liviana con una mínima acción de polígono. Las cadenas ultraminiatura de Tsubaki proporcionan un rendimiento superior en diversas aplicaciones exigentes, como máquinas para empresas, equipos de verificación de pesos, equipos médicos, equipos fotográficos y dispositivos electromecánicos pequeños. Están disponibles en una amplia gama de tamaños para satisfacer las necesidades específicas de su aplicación.

Carga máxima permitida		Carga de rotura promedio	
180 lb		**BF25H**	1,170 lb
140 lb		**25RB**	1,050 lb
70 lb		**RS15**	510 lb
11 lb		**11SS**	175 lb

11SS

La cadena miniatura 11SS de Tsubaki está fabricada por completo de acero inoxidable 304. Esto da una resistencia superior a la corrosión y a altas temperaturas. La cadena está específicamente diseñada para su uso en espacios limitados, como en equipos de comunicaciones, equipos médicos y máquinas comerciales.

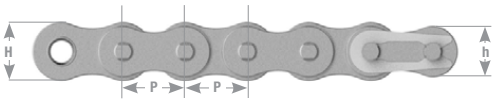



N.º de cadena	Paso	Diámetro del buje	Ancho entre placas de eslabones interiores	Placa de eslabón		Pasador				Carga de rotura promedio	Carga máxima permitida	Peso aproximado en libras/pies	Cantidad de eslabones cada 10 pies
	P	B	W	T	H	D	L1	L2	L1 + L2				
11SS	0.148	0.09	0.072	0.015	0.138	0.062	0.090	0.125	0.214	175	11	0.035	814

Nota: no hay conectores acodados (medios) para la cadena 11SS.

RS15

La cadena con bujes de acero RS15 de Tsubaki tiene un tamaño intermedio entre 25 y 11SS, y es económica para aplicaciones compactas. La cadena es fuerte y precisa, y se fabrica de la misma manera que la cadena de rodillos estándar. Es liviana y compacta; pesa solo la mitad que la cadena 25, que es la cadena de rodillos ASME/ANSI más pequeña. Todas las piezas tienen tratamiento térmico para ofrecer una mayor robustez y resistencia al desgaste. Es apta para equipos médicos, fotográficos, de datos industriales, y muchas otras aplicaciones.

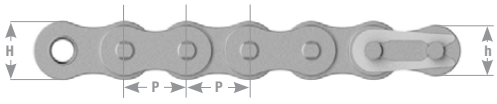



N.º de cadena	Paso	Diámetro del buje	Ancho entre placas de eslabones interiores	Placa de eslabón		Pasador				Carga de rotura promedio	Carga máxima permitida	Peso aproximado en libras/pies	Cantidad de eslabones cada 10 pies
	P	B	W	T	H	D	L1	L2	L1 + L2				
RS15	0.188	0.098	0.094	0.024	0.169	0.064	0.120	0.152	0.272	510	70	0.05	640

Nota: no hay conectores acodados (medios) para la cadena RS15.

CADENAS DE ENCUADERNACIÓN

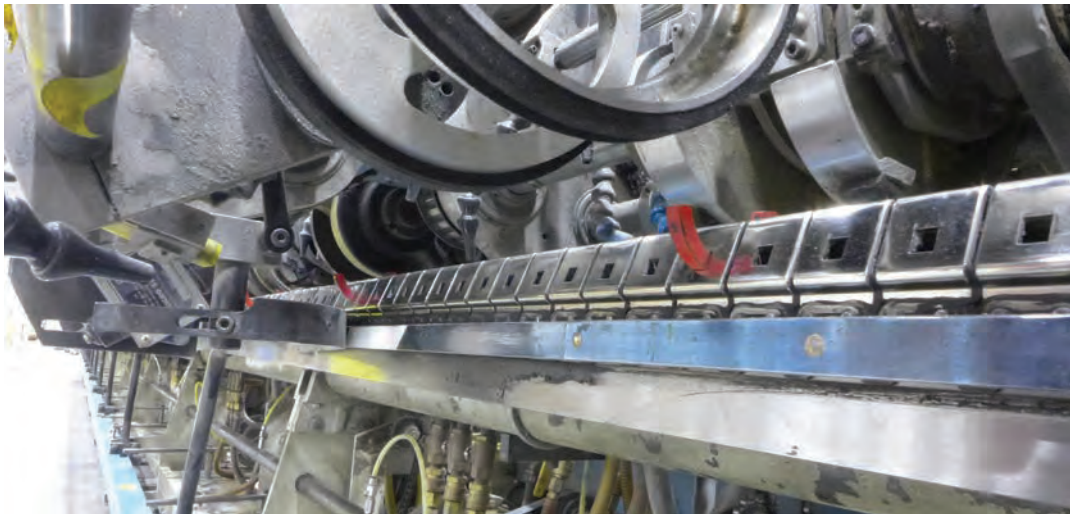

Tsubaki ha fabricado cadenas de encuadernación durante más de 25 años. Fabricadas en nuestras instalaciones de Holyoke, Massachusetts, Tsubaki actualmente ofrece dos estilos de cadenas de encuadernación que se ajusta sin problemas a muchos de los equipos comunes de encuadernación.

40NPTENTTYPE1: se utiliza en máquinas fabricadas por Goss® y Heidelberg®.
40NPTENTTYPE2: se utiliza en máquinas fabricadas por Muller Martini®.
Ambos estilos de cadenas se fabrican con componentes de acero templado con placas niqueladas en las estacas para proporcionar una superficie limpia y lisa.

Características y beneficios de las cadenas de encuadernación Tsubaki

- Disponible en secciones de corte a medida, listas para instalar.
- Acero al carbono con tratamiento térmico.
- Estacas niqueladas que favorecen la limpieza y una superficie de funcionamiento sin problemas.
- Conectores de extremo cerrado para una conexión segura a las secciones adyacentes.
- Precisión del radio de curvatura que permite un flujo limpio y uniforme a través de los rieles guía de la cadena.

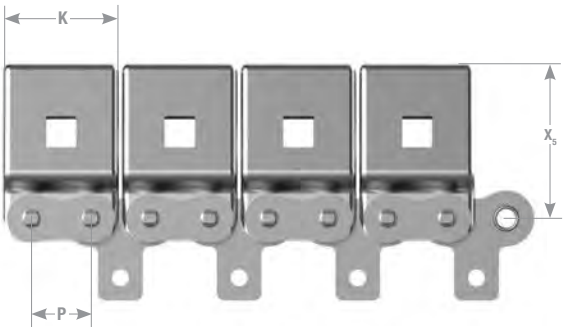



Tsubaki	Paso				Peso
N.º de pieza:	P	Xs	K	N	Libras/pies
40NPTENTTYPE1	0.500	1.354	0.988	0.858	1.2
40NPTENTYYPE2	0.500	1.300	0.988	0.920	1.2



Heidelberg es una marca registrada de Heidelberg Druckmaschinen AG.
Goss es una marca comercial registrada de Goss International.
Muller Martini es una marca registrada de Muller Martini Manufacturing Company.

CADENAS SELLADORAS DE VACÍO

Tsubaki ha perfeccionado nuevamente las cadenas de reemplazo OEM para sus necesidades de repuestos. La cadena para sellado al vacío de Tsubaki maximiza el rendimiento en su equipo de sellado al vacío. Tsubaki dispone de una línea completa de cadenas para sellado al vacío a fin de atender necesidades inmediatas.

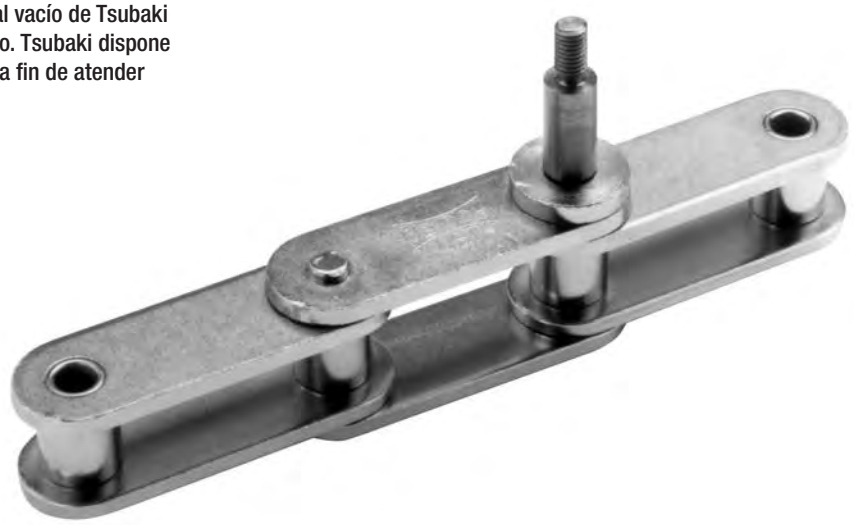

Número de cadena básica	Paso de cadena	Número de máquina de OEM	Descripción [espaciado (secuencia) de pasador]	Longitud en pasos
C2100HNP	2.50	8600-14	Pasador D1 especial cada 3 y 8 pasos	154
		8600-14E	Pasador D1 especial cada 3 y 10 pasos	156
		8600-14EL	Pasador D1 especial cada 3 y 12 pasos	150
C2120HNP	3.00	8300-18	Pasador D1 especial cada 3 y 9 pasos	144
		8600-18	Pasador D1 especial cada 3 y 10 pasos	130
C2160HNP	4.00	8300-24	Pasador D1 especial cada 3 y 10 pasos	130

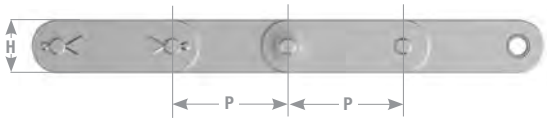

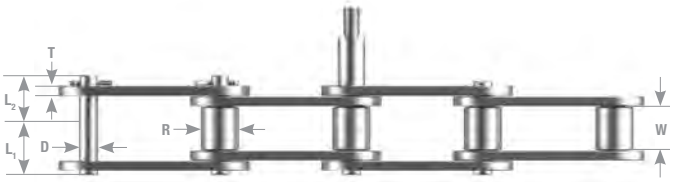

Número de cadena básica	Paso de cadena	Diám. de rodillo	Ancho entre placas internas	Pasador						Placa de eslabón		Peso aprox. (libras/pies) Cant. de eslabones cada 10 pies	
	P	R	W	D	L1	Rosca	Longitud de la rosca	Diámetro de eje	Longitud de eje	T	H		
C2100HNP	2.50	0.750	0.750	0.375	0.858	M8	0.630	0.506	1.000	0.187	1.126	2.38	48
C2120HNP	3.00	0.875	1.000	0.437	1.061	M10	0.700	0.629	1.090	0.219	1.354	3.41	40
C2160HNP	4.00	1.125	1.250	0.562	1.337	M10	0.750	0.787	1.060	0.281	1.898	6.02	30

Cómo hacer un pedido:
Paso 1: identifique el tamaño de la cadena (paso).
Paso 2: cuente la cantidad de eslabones entre los pasadores de transportadores extendidos. Las configuraciones comunes son cada 3 y 8 pasos, 3 y 9 pasos, 3 y 10 pasos, y 3 y 12 pasos.
Paso 3: determine la longitud total de la cadena, incluido el conector.
Paso 4: comuníquese con Tsubaki para enviar una orden de compra.

GRIPPER CHAINS™



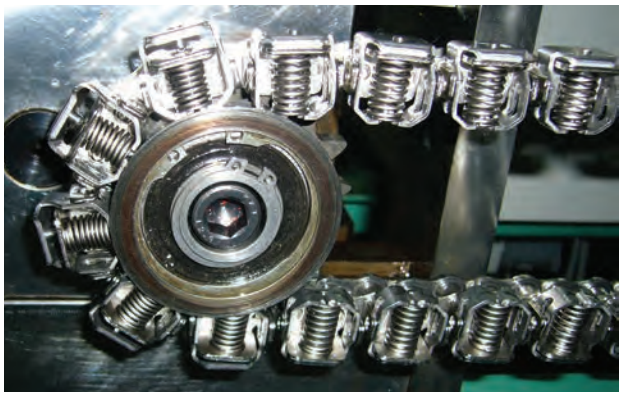

- Cadenas de rodillos de alto rendimiento Tsubaki combinadas con cabezales de agarre especiales Gripper tipo "M" y "S" para aplicaciones de formado, llenado y sellado al vacío.
- Lubricación para la industria alimenticia (H3) aprobada por la Administración de Alimentos y Medicamentos (Food and Drug Administration, FDA) para garantizar una cobertura y protección uniformes de cada componente clave.
- Modelos de cadenas de acero inoxidable y niqueladas en opciones de corte a pedido del inventario.

Gripper ChainTM RS08BNPKUTM y RS08BLKUTM

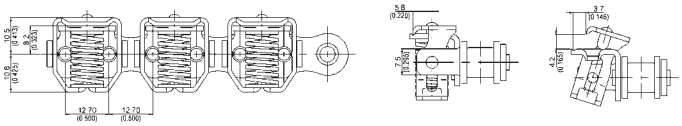

Gripper ChainTM RS10BNPKUTM y RS10BLKUTM

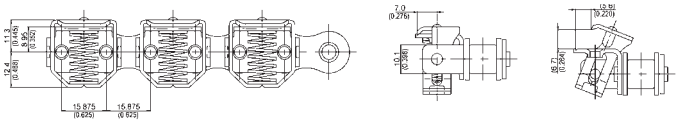

Gripper ChainTM RS08BNPKUTS y RS08BLKUTS

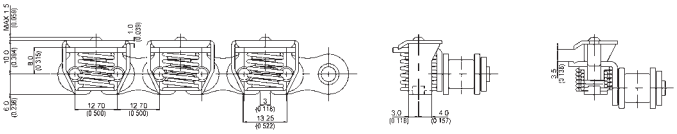

Gripper ChainTM RS08BSSKUTM y RS08BASKUTM

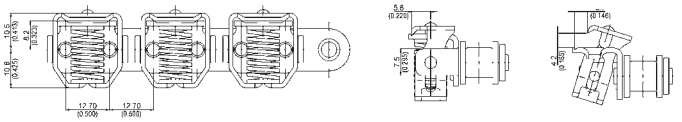

Gripper ChainTM RS10BSSKUTM y RS10BASKUTM

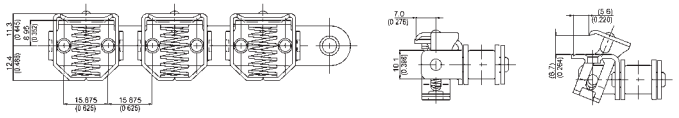

Gripper ChainTM RS08BSSKUTS y RS08BASKUTS

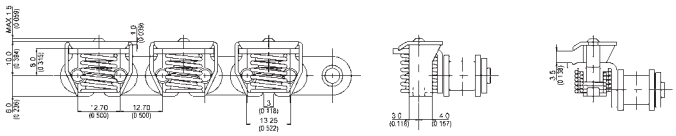

Número de cadena	Conector	Paso		Diámetro del rodillo		Ancho interior		Tipo de abrazadera	Fuerza de fijación	Materiales		
		MM	Pulgadas	MM	Pulgadas	MM	Pulgadas		N	Cadena básica	Abrazadera	Muelle
RS08BNPKUTM	**RS08BNPKUTMCL**	12.7	0.500	8.51	0.335	7.75	0.305	Tipo M	50	NP	304SS	SA
RS10BNPKUTM	**RS10BNPKUTMCL**	15.9	0.625	10.16	0.400	9.65	0.380	Tipo M	70	NP	304SS	SA
RS08BNPKUTS	**RS08BNPKUTSCL**	12.7	0.500	8.51	0.335	7.75	0.305	Estándar	55	NP	304SS	SA
RS08BLKUTM	**RS08BLKUTMCL**	12.7	0.500	8.51	0.335	7.75	0.305	Tipo M	50	NP Lambda®	304SS	SA
RS10BLKUTM	**RS10BLKUTMCL**	15.9	0.625	10.16	0.400	9.65	0.380	Tipo M	70	NP Lambda®	304SS	SA
RS08BLKUTS	**RS08BLKUTSCL**	12.7	0.500	8.51	0.335	7.75	0.305	Estándar	55	NP Lambda®	304SS	SA
RS08BSSKUTM	**RS08BSSKUTMCL**	12.7	0.500	8.51	0.335	7.75	0.305	Tipo M	50	SS	304SS	SA
RS10BSSKUTM	**RS10BSSKUTMCL**	15.9	0.625	10.16	0.400	9.65	0.380	Tipo M	70	SS	304SS	SA
RS08BSSKUTS	**RS08BSSKUTSCL**	12.7	0.500	8.51	0.335	7.75	0.305	Estándar	55	SS	304SS	SA
RS08BASKUTM	**RS08BASKUTMCL**	12.7	0.500	8.51	0.335	7.75	0.305	Tipo M	50	SS	304SS	SA
RS10BASKUTM	**RS10BASKUTMCL**	15.9	0.625	10.16	0.400	9.65	0.380	Tipo M	70	SS	304SS	SA
RS08BASKUTS	**RS08BASKUTSCL**	12.7	0.500	8.51	0.335	7.75	0.305	Estándar	55	SS	304SS	SA

Nota: las cadenas se pueden suministrar en secciones cortadas a pedido. NP = niquelada, SS = acero inoxidable 304, SA = acero inoxidable 600. No girar la cadena. Tenga cuidado de no dañar el aditamento cuando desenrolle la cadena del carrete.

CADENAS CON PASADOR EXTENDIDO PARA HORNO

Durante los últimos 30 años, Tsubaki ha fabricado cadenas con pasador extendido para horno para aplicaciones industriales en todo el mundo. Tsubaki trabajó directamente con los fabricantes de latas para desarrollar diseños de cadenas y pasadores, a fin de maximizar la excelencia operativa.

Entre las características y los beneficios de la cadena con pasador extendido para horno Tsubaki se incluyen:



CARACTERÍSTICAS:
- Todas las cadenas están pretensadas.
- Los bujes para la cadena con pasador extendido para horno Tsubaki son de construcción sólida.
- Los pasadores extendidos están alineados con precisión.
- Las puntas de polieteretercetona (polyetheretherketone, PEEK) con un radio de 0.125 son estándar.

BENEFICIOS:
- El buje sólido proporciona una mayor vida útil con una buena lubricación.
- El pretensado minimiza la elongación (estiramiento) inicial de la cadena.
- La alineación de precisión mantiene las latas rectas durante la producción a alta velocidad.
- Puntas de PEEK para resistencia a la alta temperatura.

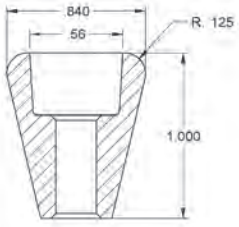

Dimensión estándar de la punta



Puntas de PEEK estándar (Puntas de nailon fabricadas a pedido)

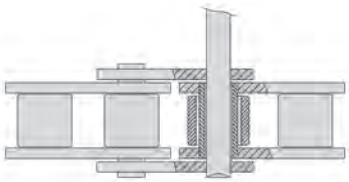

Pasador integral n.º 60
Cadena con pasador extendido para horno estándar

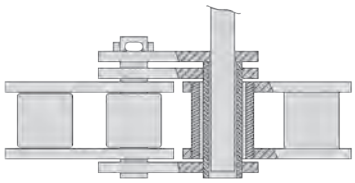

Pasador insertable n.º 60
Permite cambiar los pasadores fácilmente sin tener que romper la cadena

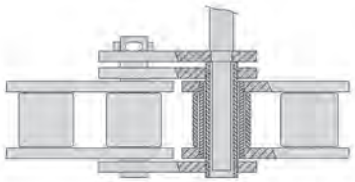

Pasador insertable n.º 6028
Posee un pasador de diámetro extragrande con un área de rodamiento adicional para una mayor vida útil y el cambio fácil de la punta

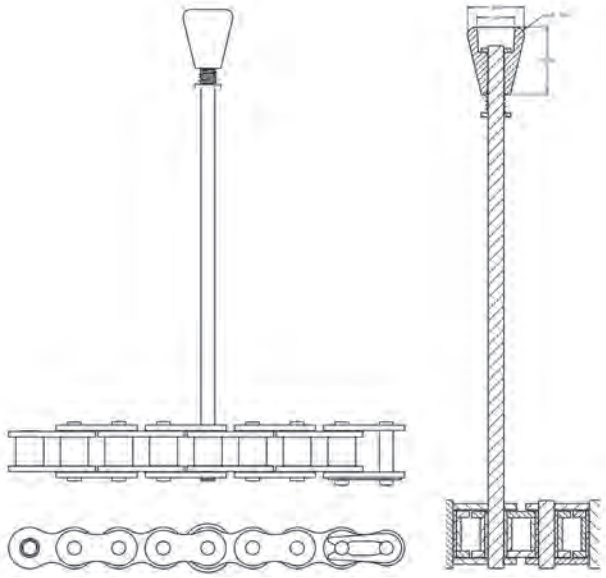

CADENAS CON VARILLA TRANSVERSAL

La cadena transportadora con varilla transversal consta de dos hileras paralelas de cadenas de rodillos 40 o 50 estándar, unidas por varillas transversales en cada eslabón. La cadena 40 se utiliza para cargas livianas, como el transporte de pan a través de enfriadores, máquinas de envoltorios o rebanadores. La cadena 50 se utiliza en cargas más pesadas. Hay varillas transversales de acero inoxidable disponibles para cuando se requieren cualidades sanitarias y no corrosivas. Los pasadores de conexión tienen extremos planos fresados y se ajustan en un orificio con forma de D en la placa del eslabón para evitar su rotación y aumentar su duración. Las cadenas se proporcionan en secciones de cinco pies y funcionan con ruedas dentadas en cadenas de rodillos estándar. Disponemos de secciones de eslabones de dos pasos extraíbles para su reparación y reemplazo.



Cómo hacer un pedido:

Las cadenas están disponibles en acero al carbono y acero inoxidable. Las varillas transversales se pueden pedir en acero al carbono o acero inoxidable. Con cada sección de cadena para conexión se suministra un pasador de conexión. Se pueden pedir pasadores adicionales por separado. Especifique el número de la cadena y la combinación de materiales que necesita. Todas las ruedas dentadas deben tener pares de chaveteros en línea para distribuir las cargas en ambas cadenas de manera uniforme.

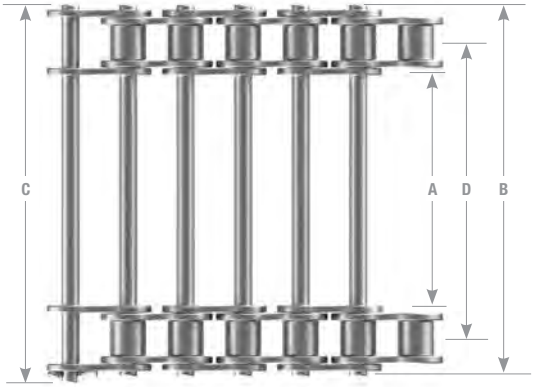

Cadena de rodillos 40 con paso de 0.500 y diámetro de pasador de 0.156

	Ancho nominal	Ancho de placa a placa	Remachado general	De la cabeza del pasador al extremo	Del rodillo CL a CL	Peso promedio en libras/ pies
Número de cadena		A	B	C	D	
P329-12	12	11.25	12.44	12.51	11.812	2.0
P329-15	15	14.25	15.44	15.51	14.812	2.6
P329-18	18	17.25	18.44	18.51	17.812	3.1
P329-21	21	20.25	21.44	21.51	20.812	3.4
P329-24	24	23.25	24.44	24.51	23.812	3.8
P329-30	30	29.25	30.44	30.51	29.812	4.7

Dimensiones en pulgadas

Cadena de rodillos 50 con paso de 0.625 y diámetro de pasador de 0.200

	Ancho nominal	Ancho de placa a placa	Remachado general	De la cabeza del pasador al extremo	Del rodillo CL a CL	Peso promedio en libras/ pies
Número de cadena		A	B	C	D	
P800-12	12	11.10	12.60	12.67	11.812	2.2
P800-15	15	14.10	15.60	15.67	14.812	2.8
P800-18	18	17.10	18.60	18.67	17.812	3.3
P800-21	21	20.10	21.60	21.67	20.812	3.6
P800-24	24	23.10	24.60	24.67	23.812	4.1
P800-30	30	29.10	30.60	30.67	29.812	4.9

Dimensiones en pulgadas

Pasadores de conexión con chaveta simple

Cadena 40	Cadena 50	Ancho nominal
P329-CP12	P800-CP12	12
P329-CP15	P800-CP15	15
P329-CP18	P800-CP18	18
P329-CP21	P800-CP21	21
P329-CP24	P800-CP24	24
P329-CP30	P800-CP30	30

Dimensiones en pulgadas

Conectores de dos pasos

Cadena 40	Cadena 50	Ancho nominal
P329-RS12	P800-RS12	12
P329-RS15	P800-RS15	15
P329-RS18	P800-RS18	18
P329-RS21	P800-RS21	21
P329-RS24	P800-RS24	24
P329-RS30	P800-RS30	30

Dimensiones en pulgadas

CADENAS DE RODILLOS TUBULARES

Esta cadena consta de dos hileras paralelas de la cadena 40 con rodillos tubulares activos de 3/4" de diámetro con un espaciado (secuencia) de 1" (cada dos pasos). Las cadenas se pueden colocar en el extremo de cualquier punto intermedio de una línea donde puedan producirse variaciones en la velocidad de los productos transportados. Se colocan junto a las máquinas de corte o enrolladoras; actúan como acumuladoras.

Cada cadena se ensambla con pasadores de conexión que actúan como barras de unión cada 12". Los pasadores tienen superficies planas fresadas y se ajustan en un orificio con forma de D en la placa del eslabón para evitar su rotación y aumentar su duración. Las cadenas se proporcionan en secciones de 10'. Los rodillos tubulares giran sobre rodamientos de hierro o plástico impregnados de aceite. Se encuentran disponibles conectores de dos pasos extraíbles.





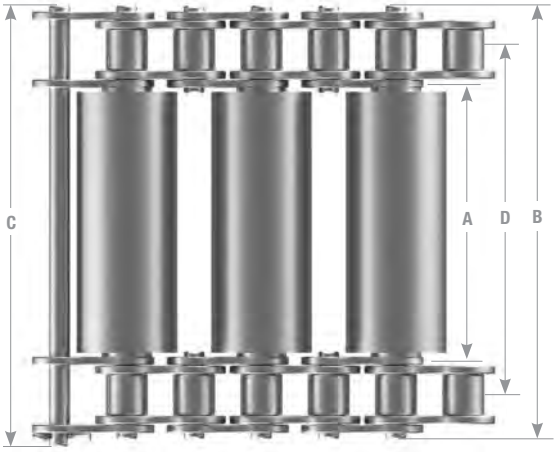

Cómo hacer un pedido:

Las cadenas, los conectores y los rodillos también se encuentran disponibles niquelados o en acero inoxidable. También se debe especificar si se desea un rodamiento de plástico o impregnado en aceite. Las cadenas y los conectores se piden por separado. Con cada sección de cadena o conector se suministra un pasador de conexión. Se pueden pedir pasadores adicionales por separado. Especifique el número de la cadena y la combinación de material y rodamiento que desea.

Cadena RS40 con paso de 0.500 y diámetro de rodillo de 0.750"

	Ancho nominal	Ancho de placa a placa	Remachado general	De la cabeza del pasador al extremo	Del rodillo CL a CL	Peso promedio en libras/pies
N.º de cadena		A	B	C	D	
TP329-12	12	11.25	12.44	12.51	11.812	4.3
TP329-15	15	14.25	15.44	15.51	14.812	5.3
TP329-18	18	17.25	18.44	18.51	17.812	6.2
TP329-21	21	20.25	21.44	21.51	20.812	7.2
TP329-24	24	23.25	24.44	24.51	23.812	7.6
TP329-30	30	29.25	30.44	30.51	29.812	9.1

Dimensiones en pulgadas

Pasadores de conexión con chaveta simple

N.º de cadena	Ancho nominal
TP329-CP12	12
TP329-CP15	15
TP329-CP18	18
TP329-CP21	21
TP329-CP24	24
TP329-CP30	30

Dimensiones en pulgadas

Conectores de dos pasos

N.º de cadena	Ancho nominal
TP329-RS12	12
TP329-RS15	15
TP329-RS18	18
TP329-RS21	21
TP329-RS24	24
TP329-RS30	30

Dimensiones en pulgadas

CADENAS DE ELEVADORES DE CANGILONES

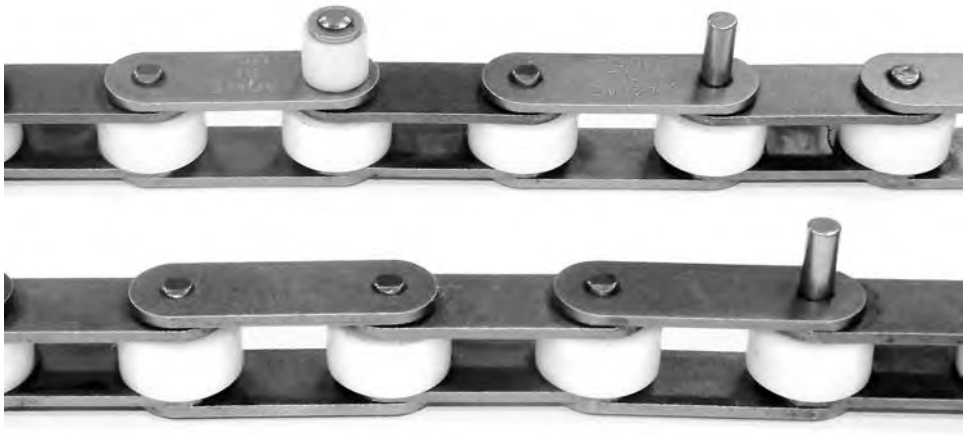

Las cadenas de elevadores de cangilones de Tsubaki están diseñadas para transportar materiales a granel en aplicaciones de manipulación de alimentos y materiales livianos. Entre las características y los beneficios de las cadenas de elevadores de cangilones de Tsubaki se incluyen:

- Construcción autolubricada.
- Pasadores, placas y bujes de acero al carbono templado.
- Rodillos Delrin para mayor durabilidad.
- Cadenas pretensadas para permitir una configuración y alineación correctas.

Información sobre la cadena

- Cadena de rodillos Delrin C2052 (paso de 1.25").
- Proyección del pasador: 0.468".
- Diámetro del pasador: 0.199"
- Espaciado (secuencia) del pasador: cada 5".
- Diámetro de rodillo exterior: 0.438".

Cadena de soporte de cangilones B100-9035



Cadena de pasador de cangilones B100-9036



CADENAS CON BUJES CON RODAMIENTO



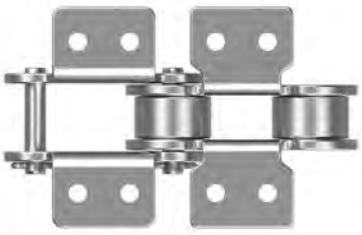

La cadena con bujes con rodamiento Tsubaki prácticamente elimina el estiramiento inicial al colocar un rodamiento de agujas entre el pasador y el área del buje. La cadena con bujes con rodamiento ofrece una excelente resistencia al desgaste sin necesidad de lubricación adicional.

Las dimensiones principales de la cadena son iguales a las de las cadenas de doble paso ANSI estándar. Las cadenas con bujes con rodamiento funcionan perfectamente con ruedas dentadas para rodillos grandes estándar. Se recomienda su uso en aplicaciones donde se requiera precisión en la colocación del material transportado.

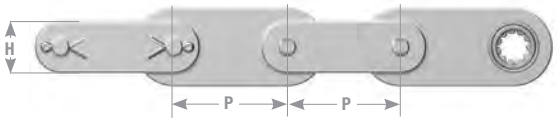



	Paso	Diámetro del rodillo	Ancho entre placas de rodillos	Placa de eslabón			Pasador			Carga máxima permitida	Carga permitida del rodillo en libras/rodillo	Peso aproximado en libras/pies
N.º de cadena	P	R	w	T	H	h	D	L1	L2			
CN2042	1.000	0.625	0.312	0.060	0.689	0.473	0.156	0.325	0.380	176	33	0.660
CN2052	1.250	0.750	0.375	0.080	0.827	0.591	0.200	0.406	0.472	287	44	1.160
CN2062H	1.500	0.875	0.500	0.125	1.024	0.677	0.234	0.573	0.667	396	66	1.720
CN2082H	2.000	1.125	0.625	0.156	1.378	0.906	0.312	0.720	0.823	660	121	2.600

	Aditamento							Peso adicional por aditamento	
N.º de cadena	S	C	X	N	K	T	O	Adit. A-2	Adit. K-2
CN2042	1.000	0.625	0.312	0.060	0.689	0.473	0.156	33	0.660
CN2052	1.250	0.750	0.375	0.080	0.827	0.591	0.200	44	1.160
CN2062H	1.500	0.875	0.500	0.125	1.024	0.677	0.234	66	1.720
CN2082H	2.000	1.125	0.625	0.156	1.378	0.906	0.312	121	2.600

Nota:
1. Conectores con pasador abierto para las cadenas CN2042 a CN2062.
2. Los conectores acodados (medio) no están disponibles.
3. Cadena disponible in 304SS.
4. Las placas de los eslabones pueden ser niqueladas.

RUEDAS DENTADAS

Tsubaki produce una amplia gama de ruedas dentadas para satisfacer todos los requisitos de su aplicación. Las ofertas de productos en inventario están disponibles fácilmente y se pueden suministrar en numerosos rangos de pasos y configuraciones. Las amplias capacidades de diseño, ingeniería y fabricación de Tsubaki le permiten producir una gran variedad de ruedas dentadas fabricadas a pedido para múltiples aplicaciones. Tsubaki le ofrece todo lo que necesita: fabricamos desde diseños personalizados para clientes hasta ruedas dentadas Smart Tooth® y OEM de alto volumen.



TSUBAKI®

RUEDAS DENTADAS 101

A continuación, se define la terminología y se proporciona orientación para seleccionar la mejor rueda dentada para una determinada aplicación. En caso de que necesite asistencia adicional, llame al servicio al cliente de Tsubaki al (800) 323-7790.

Aspectos básicos de las ruedas dentadas

1. **Diámetro del calibre:**
   El diámetro del calibre se refiere a la dimensión medida desde la separación en V de un diente de la rueda dentada hasta la separación en V de un diente de la rueda dentada en el lado contrario (a 180°) de la rueda dentada. Esta dimensión se utiliza para medir el diámetro de la placa de la rueda dentada (sin incluir los dientes de la rueda dentada). En las ruedas dentadas que tienen un número impar de dientes, la medida se tomaría desde la separación en V de un diente a la separación en V que esté más cerca de los 180° en el lado contrario de la rueda dentada.

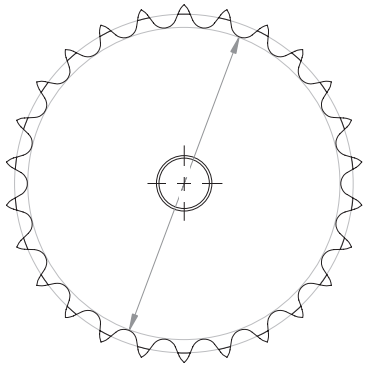

Medición del diámetro del calibre

2. **Diámetro exterior de la rueda dentada:**
   El diámetro exterior de la rueda dentada es la medida desde el pico de un diente de la rueda dentada hasta el mismo pico de un diente en el lado contrario (a 180°) de la rueda dentada. En las ruedas dentadas con un número impar de dientes, la medida se tomaría desde el pico de un diente de la rueda dentada hasta el pico del diente que esté lo más cerca posible de los 180°.

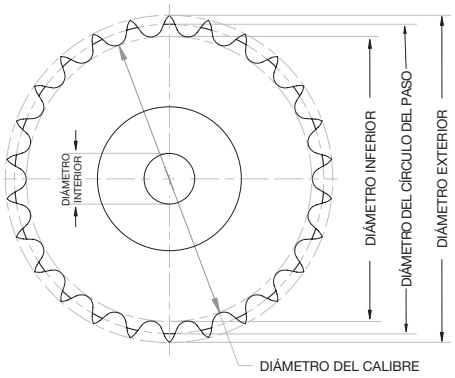

Medición del diámetro exterior de la rueda dentada

3. **Diámetro interior máximo:**
   Se refiere al diámetro interior máximo al que se puede mecanizar una rueda dentada sin comprometer la integridad estructural. Este término se asocia con las ruedas dentadas estilo "B" y "C".

4. **Longitud del diámetro interior pasante:**
   La longitud a través del diámetro interior (length through bore, LTB) se refiere al diámetro interior del cubo y a la longitud de su mecanizado. Esta longitud del mecanizado debe ser lo suficientemente larga para acomodar el chavetero del tamaño correcto, a fin de soportar la tensión del cizallamiento y el torque provocado por el eje giratorio.

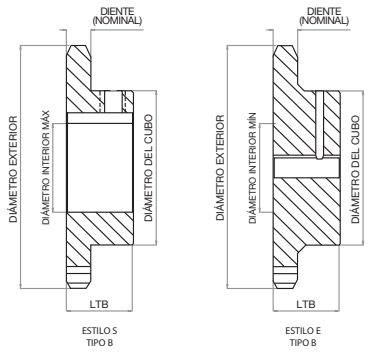

Diámetro interior máximo y pasante

RUEDAS DENTADAS 101

5. Diámetro interior sin acabado:
Se asocia con las ruedas dentadas estilo "A", "B" y "C" donde no se realiza un mecanizado especial para acomodar chaveteros o tornillos de fijación, sino solo un orificio para acomodar el diámetro del eje.

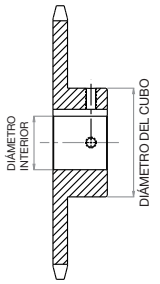

Rueda dentada con diámetro interior sin acabado

6. Diámetro interior acabado:
Se asocia con las ruedas dentadas estilo "A", "B" y "C" donde el diámetro interior del cubo se mecaniza con un chavetero estándar y dos tornillos de fijación. Los cubos de diámetro interior acabados también se pueden mecanizar según requisitos específicos en función de las necesidades de la aplicación.

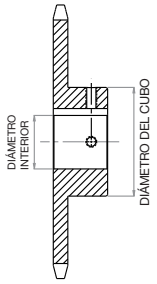

Rueda dentada con diámetro interior acabado

7. Estilo de cubos de ruedas dentadas:
Tsubaki fabrica diversos estilos de cubos de ruedas dentadas para satisfacer los requisitos de las aplicaciones de nuestros clientes.

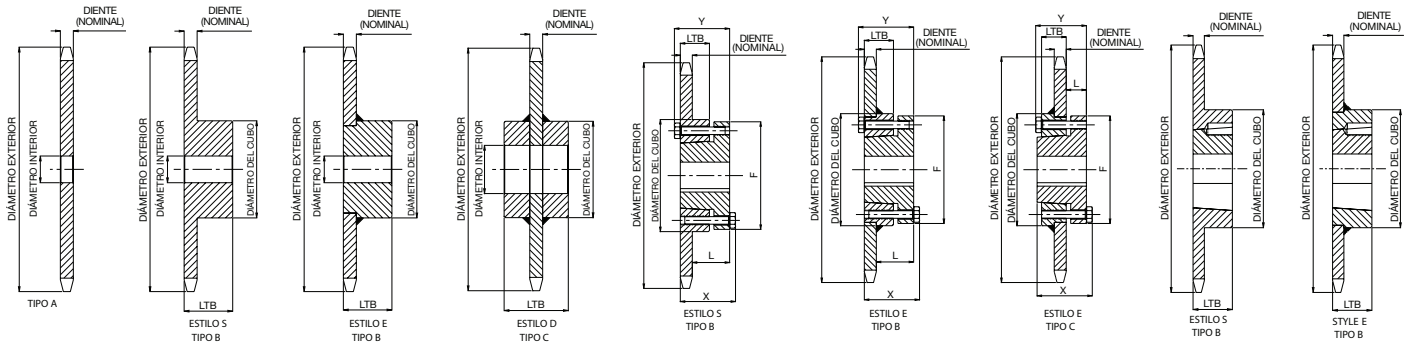

Estilos de cubos de ruedas dentadas en inventario

RUEDAS DENTADAS 101

8. Ruedas dentadas de doble paso con rodillos pequeños y grandes:

Se utilizan con cadenas de rodillos transportadoras de paso doble. Estas cadenas están disponibles con el diámetro de rodillo pequeño estándar (2040, 2050, 2060, 2080, 2100) o con un estilo de rodillo para cadena de diámetro más grande (2042, 2052, 2062, 2082, 2102). Las ruedas dentadas están disponibles en inventario para adaptarse a cualquier estilo. Este tipo de rueda dentada se utiliza principalmente en aplicaciones de transporte donde los requisitos de torque son menores y es fundamental ofrecer una larga vida útil de servicio.

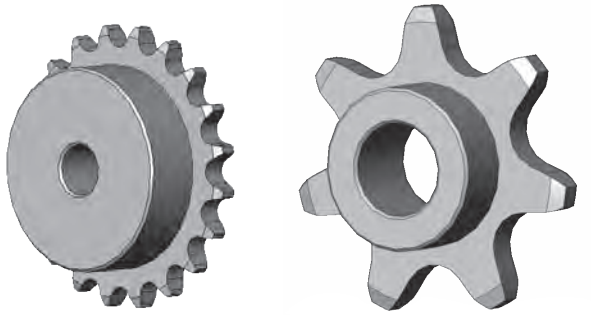

Ruedas dentadas de doble paso con rodillos pequeños y grandes

9. Ruedas dentadas multihileras:

Este tipo de rueda dentada se utiliza normalmente en aplicaciones donde se necesitan mayores requisitos de torque y potencia. El espaciado (secuencia) entre las filas de dientes corresponde a la línea central de las hileras de cadenas. Debido al ancho agregado de la cadena, la "LTB" de las ruedas dentadas multihileras es, por consiguiente, más larga. Este estilo de rueda dentada está disponible en pasos de cadenas de 40 a 160 con cubos sin acabado, con acabado o TAPER-LOCK®/QD®.

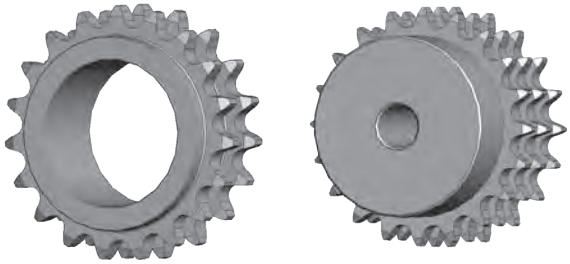

Ruedas dentadas multihileras

10. RUEDAS DENTADAS DOUBLE PLUS®:

Este tipo de rueda dentada está diseñada específicamente para funcionar con la cadena DOUBLE PLUS®. Este estilo de rueda dentada se utiliza en aplicaciones de transporte donde el producto en la transportadora se impulsa al doble de velocidad que el sistema de accionamiento que alimenta la transportadora. Los principales beneficios de incorporar la cadena y las ruedas dentadas DOUBLE PLUS® son menos ruido y una mayor vida útil de la cadena.



RUEDAS DENTADAS DOUBLE PLUS®

RUEDAS DENTADAS 101

11. Ruedas dentadas QD®

Este tipo de rueda dentada se utiliza en aplicaciones donde prevalecen cargas de trabajo más altas y se desea una carga alta de abrazaderas en el eje de accionamiento. Las ruedas dentadas con bujes ahusados se incluirán en la familia QD®, con ahusamiento dividido o TAPER-LOCK®. Los bujes QD® están embridados y, con mayor frecuencia, utilizan pernos de anclaje grandes alrededor de la circunferencia de la brida para sujetarse a la rueda dentada. Sin embargo, este estilo de buje también está disponible en una configuración de soldadura en el cubo. Una de las ventajas principales del buje QD® es su facilidad de instalación y extracción. También brinda una fuerza de sujeción superior y alinea la rueda dentada a 90˚en relación con el eje de accionamiento para garantizar una alineación correcta.

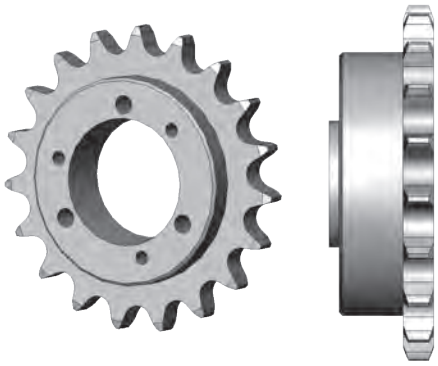

Rueda dentada QD®

12. RUEDAS DENTADAS TAPER-LOCK®:

Los bujes TAPER-LOCK® son similares a los bujes QD® ya que ambos utilizan una división en el ahusamiento y la brida para proporcionar una abrazadera real en el eje que sea equivalente a un ajuste por contracción. Este tipo de buje se sujeta a la rueda dentada con una serie de tornillos de fijación en el diámetro exterior del buje que está paralelo al eje, o se puede soldar a la rueda dentada misma. Con los bujes TAPER-LOCK®, no es necesario contar con un tornillo de fijación sobre la chaveta del eje de accionamiento. Los bujes TAPER-LOCK® ofrecen flexibilidad, ya que admiten diámetros interiores de varios tamaños para un solo tamaño de buje.



RUEDA DENTADA TAPER-LOCK®

13. Ruedas dentadas de acero divididas:

Las ruedas dentadas divididas se cortan a través de todo el diámetro de la rueda dentada para facilitar su instalación y extracción. Las mitades de la rueda dentada se mantienen unidas mediante pernos situados a ambos lados del cubo. Este estilo particular está disponible en tamaños de paso de cadena de 40 a 240, y diámetros interiores de 3/4" a 6", según el paso de cadena seleccionado.



Rueda dentada de acero dividida

RUEDAS DENTADAS 101

14. Ruedas dentadas norma BS:

Este estilo de rueda dentada es similar a una rueda dentada de estilo ANSI, a excepción de que está diseñada para impulsar la cadena norma BS. La cadena norma BS tiene dimensiones apenas diferentes en cuanto al paso de la cadena y el diámetro de rodillo. El paso de cadena norma ANSI se mide en incrementos de 1/8" (de pasador a pasador), mientras que la norma BS sigue un espaciado (secuencia) de pasador a pasador de 1/16".

.

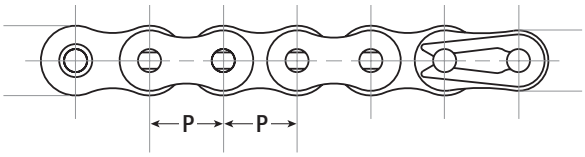

Medición de la cadena norma BS

---

15. Ruedas dentadas dobles simples:

Este tipo de rueda dentada se utiliza normalmente en aplicaciones donde dos o más elementos son accionados por un eje de accionamiento común. El espacio entre las placas de la rueda dentada es más ancho que una rueda dentada multihileras y permite que dos hileras de cadena separadas se acoplen sin tocarse. Con este tipo de rueda dentada, un hilera de cadena puede salir en una dirección diferente de la otra. Por ejemplo, una hilera puede salir hacia el techo y la otra puede correr paralela al suelo.



Rueda dentada doble simple

---

16. Ruedas dentadas libres:

Este tipo de rueda dentada se utiliza en aplicaciones donde la cadena de accionamiento puede sufrir una holgura debido a grandes longitudes, a falta de ajuste del eje accionado, o cuando la cadena se debe guiar alrededor de una obstrucción. El uso de ruedas dentadas libres evita el latigazo de la cadena y la distribución desigual de la carga. Este tipo de rueda dentada también puede utilizarse en aplicaciones donde la cadena de accionamiento puede sufrir cambios de dirección, o en aplicaciones donde la cadena puede sufrir latigazos. Sería beneficioso que las ruedas dentadas libres estén en contacto con la parte exterior de la cadena.



Rueda dentada libre

RUEDAS DENTADAS 101

17. Cómo hacer un pedido con el código:

En el siguiente ejemplo se descifra el número de modelo de una rueda dentada Tsubaki en inventario. El siguiente ejemplo se debe utilizar para descifrar las características y funciones asociadas con una rueda dentada determinada.

A	35	B	TL	18

Alterado[!]	Paso de la cadena en pulgadas	Tipo de cubo	TAPER-LOCK®	Cantidad de dientes		
A: Se requiere alteración	**35: Paso de 3/8˝**	**B:** Extensión del cubo a un lado	CUBO TAPER-LOCK®	18	22	26
				19	23	28
				20	24	30
				21	25	32

18. Ruedas dentadas alteradas:

Las ruedas dentadas alteradas requieren una pequeña modificación de la configuración estándar para cumplir con los requisitos de la aplicación en cuestión. Algunos ejemplos de alteraciones comunes son: cambio del diámetro interior por un tamaño diferente del estándar, ubicación de los tornillos de fijación en un lugar diferente del estándar, perforación de agujeros en la placa de la rueda dentada para el montaje de accesorios, tamaño de chavetero no estándar, etc. En la sección de ingeniería de este catálogo se encuentra disponible una lista completa de las alteraciones comunes. Se debe tener en cuenta que solo se agrega el prefijo "A" cuando se requiere una alteración. No es necesario para los productos estándar y solo se aplica cuando se requiere una característica no estándar.

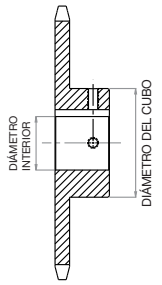

Rueda dentada con diámetro interior alterado

19. Leyenda de fracción para el tamaño del diámetro interior del cubo:

La siguiente tabla se debe utilizar para definir el tamaño del diámetro interior del cubo asociado con la rueda dentada en inventario con "diámetro interior acabado". Tenga en cuenta que se utiliza un designador de letras para representar una dimensión fraccionaria. Por ejemplo: el diámetro interior de un cubo 1B equivale al diámetro interior de 1.125” de una rueda dentada.

Designador de letra	Tamaño fraccional	Tamaño decimal
A	1/16"	0.0625"
B	1/8"	0.1250"
C	3/16"	0.1875"
D	1/4"	0.2500"
E	5/16"	0.3125"
F	3/8"	0.3750"
G	7/16"	0.4375"
H	1/2"	0.5000"
I	9/16"	0.5625"
J	5/8"	0.6250"
K	11/16"	0.6875"
L	3/4"	0.7500"
M	13/16"	0.8125"
P	7/8"	0.8750"
R	15/16"	0.9375"

DIÁMETRO INTERIOR SIN ACABADO

Datos de la cadena	
Tamaño	25
Paso	1/4″
Ancho interior	1/8″
Diámetro del rodillo	0.130″
Ancho nominal del diente:	0.110″

Todas las dimensiones están en pulgadas a menos que se especifique otra unidad de medida.

25 Diámetros de ruedas dentadas con diámetro interior sin acabado				Diámetro interior sin acabado tipo "A"		Diámetro interior sin acabado tipo "B"					
Cant. de dientes	Diámetro exterior	Diámetro del paso	Diámetro del calibre	Diámetro interior sin acabado	Peso en libras	Diámetro interior sin acabado	Diámetro interior MÁX.*	Diámetro del cubo	LTB	Estilo	Peso en libras
9	0.837	0.731	0.591	NS	NS	0.250	0.250	0.438	0.500	S	0.03
10	0.919	0.809	0.679	NS	NS	0.250	0.250	0.500	0.500	S	0.03
11	1.002	0.870	0.748	NS	NS	0.250	0.313	0.563	0.500	S	0.04
12	1.083	0.996	0.836	NS	NS	0.250	0.375	0.625	0.500	S	0.06
13	1.167	1.045	0.907	NS	NS	0.250	0.438	0.781	0.500	S	0.07
14	1.246	1.124	0.994	NS	NS	0.250	0.563	0.813	0.500	S	0.08
15	1.326	1.203	1.066	0.250	0.040	0.250	0.563	0.891	0.500	S	0.10
16	1.407	1.282	1.152	0.250	0.040	0.250	0.563	0.969	0.500	S	0.12
17	1.487	1.361	1.225	0.250	0.040	0.250	0.625	1.031	0.500	S	0.14
18	1.568	1.440	1.310	0.250	0.040	0.250	0.750	1.125	0.500	S	0.16
19	1.648	1.519	1.383	0.250	0.040	0.250	0.813	1.219	0.500	S	0.19
20	1.729	1.598	1.468	0.250	0.040	0.250	0.875	1.281	0.625	S	0.25
21	1.809	1.678	1.543	0.375	0.040	0.250	0.875	1.375	0.625	S	0.28
22	1.889	1.757	1.627	0.375	0.060	0.250	0.938	1.438	0.625	S	0.31
23	1.969	1.836	1.702	0.375	0.060	0.250	1.000	1.500	0.625	S	0.32
24	2.049	1.915	1.785	0.375	0.080	0.375	1.000	1.500	0.625	S	0.33
25	2.129	1.995	1.861	0.375	0.080	0.375	1.000	1.500	0.625	S	0.34
26	2.209	2.074	1.944	0.375	0.090	0.375	1.000	1.500	0.625	S	0.35
28	2.369	2.233	2.103	0.375	0.100	0.375	1.000	1.500	0.625	S	0.36
30	2.529	2.392	2.262	0.375	0.120	0.375	1.000	1.500	0.625	S	0.38
32	2.688	2.551	2.421	0.375	0.140	0.375	1.000	1.500	0.625	S	0.40
35	2.928	2.789	2.656	0.375	0.160	0.375	1.000	1.500	0.625	S	0.46
36	3.008	2.889	2.739	0.375	0.180	0.375	1.000	1.500	0.750	S	0.50
40	3.327	3.187	3.057	0.500	0.200	0.500	1.375	2.000	0.750	E	0.53
45	3.725	3.584	3.452	0.500	0.250	0.500	1.375	2.000	0.750	E	0.56
48	3.964	3.823	3.693	0.500	0.320	0.500	1.375	2.000	0.750	E	0.56
54	4.442	4.300	4.170	0.500	0.380	0.500	1.375	2.000	0.750	E	1.00
60	4.920	4.777	4.647	0.500	0.540	0.500	1.375	2.000	0.750	E	1.10
72	5.876	5.732	5.602	0.500	0.740	0.500	1.375	2.000	0.750	E	1.30

*** Las dimensiones que se muestran tienen en cuenta un chavetero estándar con tornillos de fijación a 90 grados. NS corresponde a Fuera de inventario (Non Stock).**

DIÁMETRO INTERIOR SIN ACABADO DE ACERO INOXIDABLE

Datos de la cadena	
Tamaño	25SS
Paso	1/4″
Ancho interior	1/8″
Diámetro del rodillo	0.130″
Ancho nominal del diente:	0.110″

Todas las dimensiones están en pulgadas a menos que se especifique otra unidad de medida.

Diámetros de ruedas dentadas de acero inoxidable 25				Diámetro interior sin acabado tipo "B"				
Cant. de dientes	Diámetro exterior	Diámetro del paso	Diámetro del calibre	Diámetro interior sin acabado	Diámetro interior MÁX.*	Diámetro del cubo	LTB	Peso en libras
9	0.837	0.731	0.591	0.250	0.250	0.438	0.500	0.03
10	0.919	0.809	0.679	0.250	0.250	0.500	0.500	0.03
11	1.002	0.870	0.748	0.250	0.313	0.563	0.500	0.03
12	1.083	0.966	0.836	0.250	0.375	0.625	0.500	0.06
13	1.167	1.045	0.907	0.250	0.438	0.719	0.500	0.07
14	1.246	1.124	0.994	0.250	0.563	0.813	0.500	0.08
15	1.326	1.203	1.066	0.250	0.563	0.891	0.500	0.10
16	1.407	1.282	1.152	0.250	0.563	0.969	0.500	0.12
17	1.487	1.361	1.225	0.250	0.625	1.031	0.500	0.14
18	1.568	1.440	1.310	0.250	0.750	1.125	0.500	0.16
19	1.648	1.519	1.383	0.250	0.813	1.219	0.500	0.19
20	1.729	1.598	1.468	0.250	0.875	1.281	0.625	0.25
21	1.809	1.678	1.543	0.250	0.875	1.375	0.625	0.28
22	1.889	1.757	1.627	0.250	0.938	1.438	0.625	0.31
23	1.969	1.836	1.702	0.250	1.000	1.500	0.625	0.32
24	2.049	1.915	1.785	0.375	1.000	1.500	0.625	0.33
25	2.129	1.995	1.861	0.375	1.000	1.500	0.625	0.34
26	2.209	2.074	1.944	0.375	1.000	1.500	0.625	0.35
28	2.369	2.233	2.103	0.375	1.000	1.500	0.625	0.36
30	2.529	2.392	2.262	0.375	1.000	1.500	0.625	0.38
36	3.008	2.869	2.739	0.375	1.000	1.500	0.750	0.50
40	3.327	3.187	3.057	0.500	1.375	2.000	0.750	0.53
45	3.725	3.584	3.452	0.500	1.375	2.000	0.750	0.56
60	4.920	4.777	4.647	0.500	1.375	2.000	0.750	1.10

*** Las dimensiones que se muestran tienen en cuenta un chavetero estándar con un tornillo de fijación a 90 grados.**

Para obtener más información sobre las ruedas dentadas, consulte las páginas 132 a 137.

DIÁMETRO INTERIOR SIN ACABADO

Datos de la cadena	
Tamaño	35
Paso	3/8″
Ancho interior	3/16″
Diámetro del rodillo	0.200″
Ancho nominal del diente:	0.168″

Todas las dimensiones están en pulgadas a menos que se especifique otra unidad de medida.

Diámetro de rueda dentada con diámetro interior sin acabado 35				Diámetro interior sin acabado tipo "A"		Diámetro interior sin acabado tipo "B"					
Cant. de dientes	Diám. exterior	Diám. del paso	Diám. del calibre	Diámetro interior sin acabado	Peso en libras	Diámetro interior sin acabado	Diámetro interior MÁX.*	Diám. del cubo	LTB	Estilo	Peso en libras
8	1.130	0.980	0.780	NS	NS	0.375	0.375	0.750 ☐	0.750	S	0.07
9	1.260	1.097	0.880	NS	NS	0.375	0.375	0.844 ☐	0.750	S	0.09
10	1.380	1.214	1.014	NS	NS	0.375	0.563	0.969 ☐	0.750	S	0.14
11	1.500	1.331	1.117	NS	NS	0.375	0.563	1.063 ☐	0.750	S	0.17
12	1.630	1.449	1.249	NS	NS	0.500	0.563	1.219 ☐	0.750	S	0.20
13	1.750	1.567	1.356	NS	NS	0.500	0.688	1.250 ☐	0.750	S	0.23
14	1.870	1.685	1.485	NS	NS	0.500	0.875	1.250	0.750	S	0.25
15	1.990	1.804	1.594	0.500	0.110	0.500	0.875	1.344	0.750	S	0.29
16	2.110	1.922	1.722	0.500	0.120	0.500	0.938	1.469	0.750	S	0.35
17	2.230	2.041	1.832	0.500	0.140	0.500	1.063	1.594	0.750	S	0.42
18	2.350	2.160	1.960	0.500	0.160	0.500	1.188	1.719	0.750	S	0.48
19	2.470	2.279	2.071	0.500	0.170	0.500	1.250	1.844	0.750	S	0.54
20	2.590	2.397	2.197	0.500	0.190	0.500	1.313	1.938	0.750	S	0.59
21	2.710	2.516	2.309	0.500	0.210	0.500	1.375	2.000	0.875	S	0.80
22	2.830	2.635	2.435	0.500	0.240	0.500	1.375	2.000	0.875	S	0.80
23	2.950	2.754	2.548	0.500	0.260	0.500	1.375	2.000	0.875	S	0.82
24	3.070	2.873	2.673	0.500	0.280	0.500	1.375	2.000	0.875	S	0.88
25	3.190	2.992	2.786	0.500	0.310	0.500	1.375	2.000	0.875	S	0.88
26	3.310	3.111	2.911	0.500	0.330	0.500	1.375	2.000	0.875	E	0.90
27	3.430	3.230	3.025	0.500	0.360	0.500	1.375	2.000	0.875	E	0.94
28	3.550	3.349	3.149	0.500	0.380	0.500	1.375	2.000	0.875	E	0.94
30	3.790	3.588	3.388	0.500	0.440	0.500	1.375	2.000	0.875	E	1.02
32	4.030	3.826	3.626	0.625	0.500	0.500	1.375	2.000	0.875	E	1.24
35	4.390	4.184	3.979	0.625	0.610	0.625	1.500	2.250	0.875	E	1.50
36	4.510	4.303	4.103	0.625	0.640	0.625	1.500	2.250	0.875	E	1.56
40	4.990	4.780	4.580	0.594	0.790	0.625	1.500	2.250	1.000	E	1.62
42	5.230	5.018	4.818	0.594	0.900	0.625	1.500	2.250	1.000	E	1.68
45	5.590	5.376	5.173	0.594	1.000	0.625	1.500	2.250	1.000	E	1.78
48	5.950	5.734	5.534	0.594	1.100	0.625	1.500	2.250	1.000	E	1.88
54	6.660	6.449	6.249	0.594	1.400	0.625	1.500	2.250	1.000	E	2.20
60	7.380	7.165	6.965	0.594	1.800	0.750	1.500	2.250	1.000	E	2.48
70	8.580	8.358	8.158	0.719	2.400	0.750	1.500	2.250	1.000	E	3.12
72	8.810	8.597	8.397	0.719	2.600	0.750	1.500	2.250	1.000	E	3.42
80	9.770	9.552	9.352	0.719	3.200	0.750	1.500	2.250	1.000	E	3.82
84	10.250	10.029	9.829	0.719	3.500	0.750	1.500	2.250	1.000	E	4.24
96	11.680	11.461	11.261	0.719	4.600	0.750	1.500	2.250	1.000	E	5.16
112	13.590	13.371	13.171	0.719	6.300	0.750	1.500	2.250	1.000	E	6.70

* Las dimensiones que se muestran tienen en cuenta un chavetero estándar con tornillos de fijación a 90 grados. ☐Tiene una ranura embutida en el cubo para la holgura de la cadena. NS corresponde a Fuera de inventario.

DIÁMETRO INTERIOR SIN ACABADO DE ACERO INOXIDABLE

Datos de la cadena	
Tamaño	35SS
Paso	3/8″
Ancho interior	3/16″
Diámetro del rodillo	0.200″
Ancho nominal del diente:	0.168″

Todas las dimensiones están en pulgadas a menos que se especifique otra unidad de medida.

Diámetros de ruedas dentadas de acero inoxidable 35				Diámetro interior sin acabado tipo "B"					
Cant. de dientes	Diámetro exterior	Diámetro del paso	Diámetro del calibre	Diámetro interior sin acabado	Diámetro interior MÁX.*	Diám. del cubo	LTB	Estilo de cubo	Peso en libras
9	1.260	1.097	0.880	0.375	0.375	0.844 ☐	0.750	S	0.10
10	1.380	1.214	1.014	0.375	0.563	0.969 ☐	0.750	S	0.15
11	1.500	1.331	1.117	0.375	0.563	1.063 ☐	0.750	S	0.20
12	1.630	1.449	1.249	0.500	0.563	1.219 ☐	0.750	S	0.22
13	1.750	1.567	1.356	0.500	0.688	1.250 ☐	0.750	S	0.25
14	1.870	1.685	1.485	0.500	0.875	1.250	0.750	S	0.26
15	1.990	1.804	1.594	0.500	0.875	1.344	0.750	S	0.30
16	2.110	1.922	1.722	0.500	0.938	1.469	0.750	S	0.40
17	2.230	2.041	1.832	0.500	1.063	1.594	0.750	S	0.43
18	2.350	2.160	1.960	0.500	1.188	1.719	0.750	S	0.50
19	2.470	2.279	2.071	0.500	1.250	1.844	0.750	S	0.56
20	2.590	2.397	2.197	0.500	1.313	1.938	0.750	S	0.68
21	2.710	2.516	2.309	0.500	1.375	2.000	0.875	S	0.80
22	2.830	2.635	2.435	0.500	1.375	2.000	0.875	S	0.82
23	2.950	2.754	2.548	0.500	1.375	2.000	0.875	S	0.87
24	3.070	2.873	2.673	0.500	1.375	2.000	0.875	S	0.89
25	3.190	2.992	2.786	0.500	1.375	2.000	0.875	S	0.91
26	3.310	3.111	2.911	0.500	1.375	2.000	0.875	S	0.93
28	3.550	3.349	3.149	0.500	1.375	2.000	0.875	E	1.00
30	3.790	3.588	3.388	0.500	1.375	2.000	0.875	E	1.06
35	4.390	4.184	3.979	0.625	1.500	2.250	0.875	E	1.56
40	4.990	4.780	4.580	0.625	1.500	2.250	1.000	E	1.70
45	5.590	5.376	5.173	0.625	1.500	2.250	1.000	E	2.18
60	7.380	7.165	6.965	0.750	1.500	2.250	1.000	E	3.00

* Las dimensiones que se muestran tienen en cuenta un chavetero estándar con tornillos de fijación a 90 grados. ☐Tiene una ranura embutida en el cubo para la holgura de la cadena.
Para obtener más información sobre las ruedas dentadas, consulte las páginas 132 a 137.

DIÁMETRO INTERIOR ACABADO

Datos de la cadena	
Tamaño	35
Paso	3/8″
Ancho interior	3/16″
Diámetro del rodillo	0.200″
Ancho nominal del diente:	0.168″

Todas las dimensiones están en pulgadas a menos que se especifique otra unidad de medida.

Diámetros de ruedas dentadas con diámetro interior acabado 35				Tipo "F" con diámetro interior ajustado al tamaño del eje (incluye un chavetero estándar y dos tornillos de fijación)**								
Cant. de dientes	Diám. exterior	Diám. del paso	Diám. del calibre	0.375″ **	0.500″ **	0.625″	0.750″	0.875″	1.000″	1.125″	1.1875″	1.250″
9	1.260	1.097	0.880	•								
10	1.380	1.214	1.014	•	•	•■						
11	1.500	1.331	1.117	•	•	•■	•■					
12	1.630	1.449	1.249		•	•	•■					
13	1.750	1.567	1.356		•	•	•					
14	1.870	1.685	1.485		•	•	•					
15	1.990	1.804	1.594		•	•	•	•	•■			
16	2.110	1.922	1.722		•	•	•	•	•■			
17	2.230	2.041	1.832		•	•	•	•	•			
18	2.350	2.160	1.960		•	•	•	•	•			
19	2.470	2.278	2.071		•	•	•		•			
20	2.590	2.397	2.197		•	•	•		•			
21	2.710	2.516	2.309		•	•	•		•			
22	2.830	2.635	2.435		•	•	•		•			
23	2.950	2.754	2.548		•	•	•		•			
24	3.070	2.873	2.673		•	•	•		•			
25	3.190	2.992	2.786		•	•	•		•			
26	3.310	3.111	2.911			•	•	•	•	•	•	•
27	3.430	3.230	3.025			•	•	•	•	•	•	•
28	3.550	3.349	3.149			•	•	•	•	•	•	•
30	3.790	3.588	3.388			•	•	•	•	•	•	•
32	4.030	3.826	3.626			•	•	•	•	•	•	•
35	4.390	4.184	3.979			•	•	•	•	•	•	•
36	4.510	4.303	4.103			•	•	•	•	•	•	•
40	4.990	4.780	4.580			•	•	•	•	•	•	•
42	5.230	5.018	4.818			•	•	•	•	•	•	•
45	5.590	5.376	5.173			•	•	•	•	•	•	•
48	5.950	5.734	5.534			•	•	•	•	•	•	•
54	6.660	6.449	6.249			•	•	•	•	•	•	•
60	7.380	7.165	6.965				•	•	•	•	•	•
70	8.580	8.358	8.158				•	•	•	•	•	•
72	8.810	8.597	8.397				•	•	•	•	•	•
80	9.770	9.552	9.352				•	•	•	•	•	•
84	10.250	10.029	9.829				•	•	•	•	•	•
96	11.680	11.461	11.261				•	•	•	•	•	•
112	13.590	13.371	13.171				•	•	•	•	•	•

• Denota un artículo en inventario ** Se proporcionan sin chavetero ■Indica que el tornillo de fijación está a 90 grados y a 180 grados del chavetero

MULTIHILERAS

Datos de la cadena	
Tamaño	35-2
Paso	3/8″
Ancho interior	3/16″
Diámetro del rodillo	0.200″
Ancho nominal del diente:	0.162″

Todas las dimensiones están en pulgadas a menos que se especifique otra unidad de medida.

Diámetros de ruedas dentadas multihileras 35			Datos de dimensiones				
Cant. de dientes	Diám. exterior	Diámetro interior sin acabado	Diámetro del cubo	LTB	Diámetro interior MÁX.*	Estilo	Peso en libras
13	1.750	0.500	1.109	1.250	0.688	S	0.36
14	1.870	0.500	1.250	1.250	0.875	S	0.44
15	1.990	0.500	1.406	1.250	0.938	S	0.56
16	2.110	0.500	1.469	1.250	0.938	S	0.64
17	2.230	0.500	1.594	1.250	1.063	S	0.74
18	2.350	0.500	1.719	1.250	1.188	S	0.84
19	2.470	0.500	1.875	1.250	1.313	S	0.96
20	2.590	0.750	1.938	1.375	1.313	S	1.08
21	2.710	0.750	2.063	1.375	1.375	S	1.24
22	2.883	0.750	2.188	1.375	1.438	S	1.42
23	2.954	0.750	2.250	1.375	1.500	S	1.54
24	3.074	0.750	2.250	1.375	1.500	S	1.62
25	3.194	0.750	2.250	1.375	1.500	S	1.66
26	3.314	0.750	2.500	1.375	1.750	S	1.98
30	3.793	0.750	2.500	1.375	1.750	S	2.34
36	4.510	0.750	2.500	1.375	1.750	S	3.00
42	5.230	0.750	2.500	1.375	1.750	S	3.80
48	5.950	0.750	2.500	1.375	1.750	S	4.66
60	8.810	0.750	2.500	1.375	1.750	S	6.84
72	10.250	0.750	3.500	1.500	2.375	S	11.04
84	11.560	0.750	3.500	1.500	2.375	S	14.98
96	11.560	1.000	3.500	1.500	2.375	S	17.42

* Las dimensiones que se muestran tienen en cuenta un chavetero estándar con un tornillo de fijación a 90 grados.

Para obtener más información sobre las ruedas dentadas, consulte las páginas 132 a 137.

N.º 35

TAPER-LOCK®

Datos de la cadena	
Tamaño	35
Paso	3/8″
Ancho interior	3/16″
Diámetro del rodillo	0.200″
Ancho nominal del diente:	0.168″

Todas las dimensiones están en pulgadas a menos que se especifique otra unidad de medida.

DIÁM. DE RUEDAS DENTADAS TAPER-LOCK® 35			Datos de dimensiones			
Cant. de dientes	Diámetro exterior	N.º de buje	Diámetro interior MÁX.*	LTB	Diámetro del cubo	Peso en libras
18	2.352	1008	1.000	0.875	1.875 ☐	0.40
19	2.472	1008	1.000	0.875	1.813	0.50
20	2.593	1008	1.000	0.875	1.938	0.60
21	2.713	1008	1.000	0.875	2.063	0.70
22	2.883	1210	1.250	1.000	2.375 ☐	0.80
23	2.954	1210	1.250	1.000	2.438	0.90
24	3.074	1210	1.250	1.000	2.438	0.90
25	3.194	1210	1.250	1.000	2.438	1.20
26	3.314	1610	1.688	1.000	2.875 ☐	1.10
28	3.553	1610	1.688	1.000	2.875	1.20
30	3.793	1610	1.688	1.000	3.125	1.20
32	4.032	1610	1.688	1.000	3.250	1.30

* Consulte la tabla de dimensiones de bujes TAPER-LOCK® en la página 194 para ver información específica sobre datos de diámetros interiores MÁX. y chaveteros.
☐Tiene una ranura embutida en el cubo para la holgura de la cadena.

BUJES TAPER-LOCK®	
N.º de buje	Rango de diámetro interior
1008	0.500 a 1.000″
1210	0.500 a 1.250″
1610	0.500 a 1.688″

EL BUJE TAPER-LOCK® no está incluido con la rueda dentada. Se debe pedir por separado. Consulte la siguiente tabla para obtener pautas generales. Encontrará detalles específicos en la sección Buje de este catálogo a partir de la página 194.

BUJES QD®	
N.º de buje	Rango de diámetro interior
JA	0.500 a 1.250″
SH	0.500 a 1.688″

El buje QD® no está incluido con la rueda dentada. Se debe pedir por separado. Consulte la siguiente tabla para obtener pautas generales. Encontrará detalles específicos en la sección Buje de este catálogo a partir de la página 199.

QD® es una marca comercial registrada de Emerson Electric Co. y se utiliza bajo su acuerdo de licencia.

QD®

Datos de la cadena	
Tamaño	35
Paso	3/8″
Ancho interior	3/16″
Diámetro del rodillo	0.200″
Ancho nominal del diente:	0.168″

Todas las dimensiones están en pulgadas a menos que se especifique otra unidad de medida.

Diám. de ruedas dentadas QD® 35			Datos de dimensiones							
Cant. de dientes	Diámetro exterior	N.º de buje	Diámetro interior MÁX.*	Diámetro del cubo	LTB	X	Y	L	F	Peso en libras
19	2.472	JA	1.250	2.063	0.625	1.000	1.125	0.828	2.063	0.28
20	2.593	JA	1.250	2.063	0.625	1.125	1.125	0.828	2.063	0.32
21	2.713	JA	1.250	2.063	0.625	1.125	1.125	0.828	2.063	0.33
24	3.074	JA	1.250	2.063	0.625	1.125	1.125	0.828	2.063	0.40
25	3.194	JA	1.250	2.063	0.625	1.125	1.125	0.828	2.063	0.44
26	3.314	JA	1.250	2.063	0.625	1.125	1.125	0.828	2.063	0.45
27	3.434	JA	1.250	2.063	0.625	1.125	1.125	0.828	2.063	0.48
28	3.550	JA	1.250	2.063	0.625	1.125	1.125	0.828	2.063	0.52
30	3.793	JA	1.250	2.063	0.625	1.125	1.125	0.828	2.063	0.56
40	4.990	SH	1.688	2.688	0.563	1.438	1.438	1.078	2.688	1.18
42	5.230	SH	1.688	2.688	0.813	1.438	1.438	1.078	2.688	1.26
45	5.590	SH	1.688	2.688	0.813	1.438	1.438	1.078	2.688	1.40
48	5.946	SH	1.688	2.688	0.813	1.438	1.438	1.078	2.688	1.58
54	6.660	SH	1.688	2.688	0.813	1.438	1.438	1.078	2.688	1.88
60	7.380	SH	1.688	2.688	0.813	1.438	1.438	1.078	2.688	2.28
70	8.580	SH	1.688	2.688	0.813	1.438	1.438	1.078	2.688	2.94
72	8.810	SH	1.688	2.688	0.813	1.438	1.438	1.078	2.688	3.14
80	9.770	SH	1.688	2.688	0.813	1.438	1.438	1.078	2.688	3.68
84	10.250	SH	1.688	2.688	0.813	1.438	1.438	1.078	2.688	3.96

* Consulte la tabla de dimensiones de bujes QD® en la página 200 para ver información específica sobre datos de diámetros interiores MÁX. y chaveteros.

Para obtener más información sobre las ruedas dentadas, consulte las páginas 132 a 137.

TAPER-LOCK®

Datos de la cadena	
Tamaño	35
Paso	3/8″
Ancho interior	3/16″
Diámetro del rodillo	0.200″
Ancho nominal del diente:	0.168″

Todas las dimensiones están en pulgadas a menos que se especifique otra unidad de medida.

DIÁM. DE RUEDAS DENTADAS TAPER-LOCK® 35			Datos de dimensiones			
Cant. de dientes	Diámetro exterior	N.º de buje	Diámetro interior MÁX.*	LTB	Diámetro del cubo	Peso en libras
18	2.352	1008	1.000	0.875	1.875 ☐	0.40
19	2.472	1008	1.000	0.875	1.813	0.50
20	2.593	1008	1.000	0.875	1.938	0.60
21	2.713	1008	1.000	0.875	2.063	0.70
22	2.883	1210	1.250	1.000	2.375 ☐	0.80
23	2.954	1210	1.250	1.000	2.438	0.90
24	3.074	1210	1.250	1.000	2.438	0.90
25	3.194	1210	1.250	1.000	2.438	1.20
26	3.314	1610	1.688	1.000	2.875 ☐	1.10
28	3.553	1610	1.688	1.000	2.875	1.20
30	3.793	1610	1.688	1.000	3.125	1.20
32	4.032	1610	1.688	1.000	3.250	1.30

* Consulte la tabla de dimensiones de bujes TAPER-LOCK® en la página 194 para ver información específica sobre datos de diámetros interiores MÁX. y chaveteros.
☐Tiene una ranura embutida en el cubo para la holgura de la cadena.

BUJES TAPER-LOCK®	
N.º de buje	Rango de diámetro interior
1008	0.500 a 1.000″
1210	0.500 a 1.250″
1610	0.500 a 1.688″

EL BUJE TAPER-LOCK® no está incluido con la rueda dentada. Se debe pedir por separado. Consulte la siguiente tabla para obtener pautas generales. Encontrará detalles específicos en la sección Buje de este catálogo a partir de la página 194.

BUJES QD®	
N.º de buje	Rango de diámetro interior
JA	0.500 a 1.250″
SH	0.500 a 1.688″

El buje QD® no está incluido con la rueda dentada. Se debe pedir por separado. Consulte la siguiente tabla para obtener pautas generales. Encontrará detalles específicos en la sección Buje de este catálogo a partir de la página 199.

QD® es una marca comercial registrada de Emerson Electric Co. y se utiliza bajo su acuerdo de licencia.

QD®

Datos de la cadena	
Tamaño	35
Paso	3/8″
Ancho interior	3/16″
Diámetro del rodillo	0.200″
Ancho nominal del diente:	0.168″

Todas las dimensiones están en pulgadas a menos que se especifique otra unidad de medida.

Diám. de ruedas dentadas QD® 35			Datos de dimensiones							
Cant. de dientes	Diámetro exterior	N.º de buje	Diámetro interior MÁX.*	Diámetro del cubo	LTB	X	Y	L	F	Peso en libras
19	2.472	JA	1.250	2.063	0.625	1.000	1.125	0.828	2.063	0.28
20	2.593	JA	1.250	2.063	0.625	1.125	1.125	0.828	2.063	0.32
21	2.713	JA	1.250	2.063	0.625	1.125	1.125	0.828	2.063	0.33
24	3.074	JA	1.250	2.063	0.625	1.125	1.125	0.828	2.063	0.40
25	3.194	JA	1.250	2.063	0.625	1.125	1.125	0.828	2.063	0.44
26	3.314	JA	1.250	2.063	0.625	1.125	1.125	0.828	2.063	0.45
27	3.434	JA	1.250	2.063	0.625	1.125	1.125	0.828	2.063	0.48
28	3.550	JA	1.250	2.063	0.625	1.125	1.125	0.828	2.063	0.52
30	3.793	JA	1.250	2.063	0.625	1.125	1.125	0.828	2.063	0.56
40	4.990	SH	1.688	2.688	0.563	1.438	1.438	1.078	2.688	1.18
42	5.230	SH	1.688	2.688	0.813	1.438	1.438	1.078	2.688	1.26
45	5.590	SH	1.688	2.688	0.813	1.438	1.438	1.078	2.688	1.40
48	5.946	SH	1.688	2.688	0.813	1.438	1.438	1.078	2.688	1.58
54	6.660	SH	1.688	2.688	0.813	1.438	1.438	1.078	2.688	1.88
60	7.380	SH	1.688	2.688	0.813	1.438	1.438	1.078	2.688	2.28
70	8.580	SH	1.688	2.688	0.813	1.438	1.438	1.078	2.688	2.94
72	8.810	SH	1.688	2.688	0.813	1.438	1.438	1.078	2.688	3.14
80	9.770	SH	1.688	2.688	0.813	1.438	1.438	1.078	2.688	3.68
84	10.250	SH	1.688	2.688	0.813	1.438	1.438	1.078	2.688	3.96

* Consulte la tabla de dimensiones de bujes QD® en la página 200 para ver información específica sobre datos de diámetros interiores MÁX. y chaveteros.

Para obtener más información sobre las ruedas dentadas, consulte las páginas 132 a 137.

DIÁMETRO INTERIOR SIN ACABADO

Datos de la cadena	
Tamaño	41
Paso	1/2"
Ancho interior	1/4"
Diámetro del rodillo	0.306"
Ancho nominal del diente:	0.227"

Todas las dimensiones están en pulgadas a menos que se especifique otra unidad de medida.

Diámetros de ruedas dentadas con diámetro interior sin acabado 41				Diámetro interior sin acabado tipo "A"		Diámetro interior sin acabado tipo "B"					
Cant. de dientes	Diám. exterior	Diám. del paso	Diám. del calibre	Diámetro interior sin acabado	Peso en libras	Diámetro interior sin acabado	Diámetro interior MÁX.*	Diám. del cubo	LTB	Estilo	Peso en libras
8	1.510	1.307	1.002	NS	NS	0.500	0.500	0.984 ☐	0.875	S	0.19
9	1.670	1.462	1.134	NS	NS	0.500	0.625	1.125 ☐	0.875	S	0.20
10	1.840	1.618	1.312	NS	NS	0.500	0.750	1.250 ☐	0.875	S	0.27
11	2.000	1.775	1.451	NS	NS	0.500	0.875	1.438 ☐	0.875	S	0.35
12	2.170	1.932	1.626	NS	NS	0.500	0.938	1.563 ☐	0.875	S	0.44
13	2.330	2.089	1.768	NS	NS	0.500	1.000	1.563	0.875	S	0.50
14	2.490	2.247	1.941	NS	NS	0.500	1.250	1.750	0.875	S	0.57
15	2.650	2.405	2.086	0.625	0.28	0.500	1.313	1.906	0.875	S	0.72
16	2.810	2.563	2.257	0.625	0.34	0.625	1.375	2.063	0.875	S	0.91
17	2.980	2.721	2.403	0.625	0.36	0.625	1.500	2.234	1.000	S	1.09
18	3.140	2.879	2.573	0.625	0.44	0.625	1.625	2.375	1.000	S	1.25
19	3.300	3.038	2.722	0.625	0.46	0.625	1.750	2.469	1.000	S	1.49
20	3.460	3.355	2.890	0.625	0.52	0.625	1.875	2.750	1.000	S	1.64
21	3.620	3.513	3.040	0.625	0.60	0.625	1.875	2.875	1.000	E	1.81
22	3.780	3.672	3.207	0.625	0.66	0.625	2.000	3.000	1.000	E	1.93
23	3.940	3.672	3.357	0.625	0.72	0.625	2.250	3.188	1.000	E	2.25
24	4.100	3.831	3.525	0.625	0.82	0.625	2.250	3.250	1.000	E	2.33
25	4.200	3.989	3.675	0.625	0.88	0.625	2.250	3.250	1.000	E	2.46
26	4.418	4.148	3.842	0.625	0.94	0.625	2.250	3.250	1.000	E	2.50
27	4.580	4.307	3.994	0.625	1.00	0.625	2.250	3.250	1.000	E	2.56
28	4.740	4.465	4.159	0.625	1.08	0.625	2.250	3.250	1.000	E	2.64
30	5.060	4.783	4.477	0.594	1.20	0.625	2.250	3.250	1.000	E	2.80
32	5.380	5.101	4.794	0.594	1.44	0.625	2.250	3.250	1.000	E	2.96
35	5.860	5.578	5.266	0.594	1.70	0.625	2.375	3.250	1.000	E	3.12
36	6.020	5.737	5.431	0.594	1.84	0.625	2.375	3.250	1.000	E	3.32
40	6.650	6.373	6.067	0.719	2.22	0.750	2.375	3.250	1.063	E	4.06
42	6.970	6.691	6.385	0.719	2.50	0.750	2.375	3.500	1.063	E	4.10
45	7.450	7.168	6.858	0.719	2.52	0.750	2.375	3.500	1.063	E	4.18
48	7.930	7.645	7.339	0.719	2.92	0.750	2.375	3.500	1.063	E	4.92
54	8.880	8.599	8.294	0.719	3.54	0.750	2.375	3.500	1.063	E	5.68
60	9.840	9.544	9.246	0.719	4.60	0.750	2.375	3.500	1.063	E	6.78
70	11.430	11.145	10.840	0.719	6.22	0.750	2.750	4.000	1.188	E	9.54
72	11.750	11.463	11.156	0.719	6.32	0.750	2.750	4.000	1.188	E	9.64
80	13.030	12.736	12.430	0.719	8.46	0.750	2.750	4.000	1.188	E	11.54
84	13.660	13.372	13.067	0.719	9.12	0.750	2.750	4.000	1.188	E	12.20
96	15.570	15.282	14.976	0.938	11.84	1.000	2.750	4.000	1.188	E	14.86
112	18.120	17.827	17.522	0.938	15.84	1.000	2.750	4.000	1.188	E	19.16

* Las dimensiones que se muestran tienen en cuenta un chavetero estándar con tornillos de fijación a 90 grados. ☐Tiene una ranura embutida en el cubo para la holgura de la cadena. NS corresponde a Fuera de inventario

DIÁMETRO INTERIOR ACABADO

Datos de la cadena	
Tamaño	41
Paso	1/2"
Ancho interior	1/4"
Diámetro del rodillo	0.306"
Ancho nominal del diente:	0.227"

Todas las dimensiones están en pulgadas a menos que se especifique otra unidad de medida.

Diámetros de ruedas dentadas con diámetro interior acabado 41				Tipo "F" con diámetro interior ajustado al tamaño del eje (incluye un chavetero estándar y dos tornillos de fijación)											
Cant. de dientes	Diám. exterior	Diám. del paso	Diám. del calibre	0.500" **	0.625"	0.750"	1.000"	1.125"	1.1888"	1.250"	1.375"	1.438"	1.500"	Estilo de cubo	Peso en libras
9	1.670	1.462	1.134	•	•									S	0.20
10	1.840	1.618	1.312	•	•									S	0.27
11	2.000	1.775	1.451	•	•	•								S	0.35
12	2.170	1.932	1.626	•	•	•								S	0.44
13	2.330	2.089	1.768	•	•	•	•							S	0.50
14	2.490	2.247	1.941	•	•	•	•							S	0.57
15	2.650	2.405	2.086	•	•	•	•							S	0.72
16	2.810	2.563	2.257		•	•	•							S	0.91
17	2.980	2.721	2.403		•	•	•							S	1.09
18	3.140	2.879	2.573		•	•	•							S	1.25
19	3.300	3.038	2.722		•	•	•							S	1.49
20	3.460	3.196	2.890		•	•	•							S	1.64
21	3.620	3.355	3.040		•	•	•							E	1.81
22	3.780	3.513	3.207		•	•	•							E	1.93
23	3.940	3.672	3.357		•	•	•							E	2.25
24	4.100	3.831	3.525		•	•	•							E	2.33
25	4.200	3.989	3.675		•	•	•							E	2.46
26	4.418	4.148	3.842		•	•	•							E	2.50
27	4.580	4.307	3.994		•	•	•							E	2.56
28	4.740	4.465	4.159		•	•	•							E	2.64
30	5.060	4.783	4.477		•	•	•							E	2.80
32	5.380	5.101	4.794		•	•	•							E	2.96
35	5.860	5.578	5.266		•	•	•							E	3.12
36	6.020	5.737	5.431		•	•	•							E	3.32
40	6.650	6.373	6.067			•	•	•	•	•	•	•	•	E	4.06
42	6.970	6.691	6.385			•	•	•	•	•	•	•	•	E	4.10
45	7.450	7.168	6.858			•	•	•	•	•	•	•	•	E	4.18
48	7.930	7.645	7.339			•	•	•	•	•	•	•	•	E	4.92
54	8.880	8.599	8.294			•	•	•	•	•	•	•	•	E	5.68
60	9.840	9.544	9.246			•	•	•	•	•	•	•	•	E	6.78
70	11.430	11.145	10.840			•	•	•	•	•	•	•	•	E	9.54
72	11.750	11.463	11.156			•	•	•	•	•	•	•	•	E	9.64
80	13.030	12.736	12.430			•	•	•	•	•	•	•	•	E	11.54
84	13.660	13.372	13.067			•	•	•	•	•	•	•	•	E	12.20
96	15.570	15.282	14.976				•	•	•	•	•	•	•	E	14.86
112	18.120	17.827	17.522				•	•	•	•	•	•	•	E	19.16

• Denota un artículo en inventario ** Se proporcionan sin chavetero

Para obtener más información sobre las ruedas dentadas, consulte las páginas 132 a 137.

TAPER-LOCK®

Datos de la cadena	
Tamaño	41
Paso	1/2"
Ancho interior	1/4"
Diámetro del rodillo	0.306"
Ancho nominal del diente:	0.227"

Todas las dimensiones están en pulgadas a menos que se especifique otra unidad de medida.

DIÁM. DE RUEDAS DENTADAS TAPER-LOCK® 41			Datos de dimensiones				
Cant. de dientes	Diám. exterior	N.º de buje	Diámetro interior MÁX.*	LTB	Diámetro del cubo	Estilo de cubo	Peso en libras
14	2.490	1008	1.000	0.875	1.875 ¨	S	0.40
15	2.650	1008	1.000	0.875	1.875	S	0.50
16	2.810	1008	1.000	0.875	2.000	S	0.60
17	2.970	1210	1.250	1.000	2.375 ¨	S	0.70
18	3.140	1210	1.250	1.000	2.375	S	0.90
19	3.300	1210	1.250	1.000	2.500	S	1.10
20	3.460	1610	1.688	1.000	2.875 ¨	S	1.10
21	3.620	1610	1.688	1.000	3.000 ¨	S	1.20
22	3.780	1610	1.688	1.000	3.000	S	1.30
23	3.940	1610	1.688	1.000	3.000	S	1.40
24	4.100	1610	1.688	1.000	3.000	S	1.40
25	4.200	1610	1.688	1.000	3.000	S	1.50
26	4.420	1610	1.688	1.000	3.000	S	1.50
28	4.740	1610	1.688	1.000	3.000	E	1.70
30	5.060	1610	1.688	1.000	3.000	E	1.80
32	5.380	1610	1.688	1.000	3.000	E	1.90
35	5.860	1610	1.688	1.000	3.000	E	2.30
36	6.020	1610	1.688	1.000	3.000	E	2.40
40	6.650	1610	1.688	1.000	3.000	E	2.70
45	7.450	1610	1.688	1.000	3.000	E	3.50
48	7.930	1610	1.688	1.000	3.000	E	4.10
54	8.880	1610	1.688	1.000	3.000	E	4.90
60	9.840	1610	1.688	1.000	3.000	E	5.70
70	11.430	1610	1.688	1.000	3.000	E	7.40
72	11.750	1610	1.688	1.000	3.000	E	8.20
80	13.030	1610	1.688	1.000	3.000	E	9.60
96	15.570	1610	1.688	1.000	3.000	E	13.10

* Consulte la tabla de dimensiones de bujes TAPER-LOCK® en la página 194 para ver información específica sobre datos de diámetros interiores MÁX. y chaveteros. ¨ Tiene una ranura embutida en el cubo para la holgura de la cadena.

BUJES TAPER-LOCK®	
N.º de buje	Rango de diámetro interior
1008	0.500 a 1.000"
1210	0.500 a 1.250"
1610	0.500 a 1.688"

EL BUJE TAPER-LOCK® no está incluido con la rueda dentada. Se debe pedir por separado. Consulte la siguiente tabla para obtener pautas generales. Encontrará detalles específicos en la sección Buje de este catálogo a partir de la página 194.

BUJES QD®	
N.º de buje	Rango de diámetro interior
JA	0.500 a 1.250"
SH	0.500 a 1.688"
SDS	0.500 a 2.000"
SK	0.500 a 2.625"

El buje QD® no está incluido con la rueda dentada. Se debe pedir por separado. Consulte la siguiente tabla para obtener pautas generales. Encontrará detalles específicos en la sección Buje de este catálogo a partir de la página 199.

QD® es una marca comercial registrada de Emerson Electric Co. y se utiliza bajo su acuerdo de licencia.

QD®

Datos de la cadena	
Tamaño	41
Paso	1/2"
Ancho interior	1/4"
Diámetro del rodillo	0.306"
Ancho nominal del diente:	0.227"

Todas las dimensiones están en pulgadas a menos que se especifique otra unidad de medida.

Diám. de ruedas dentadas QD® 41			Datos de dimensiones								
Cant. de dientes	Diámetro exterior	N.º de buje	Diámetro interior MÁX.*	Diámetro del cubo	LTB	X	Y	L	F	Estilo de cubo	Peso en libras
15	2.650	JA	1.250	2.063	0.625	1.125	1.125	0.766	2.063	S	0.32
16	2.810	JA	1.250	2.063	0.625	1.125	1.125	0.766	2.063	S	0.40
17	2.970	JA	1.250	2.063	0.625	1.125	1.125	0.766	2.063	S	0.50
18	3.140	JA	1.250	2.063	0.625	1.125	1.125	0.766	2.063	S	0.60
19	3.300	JA	1.250	2.063	0.625	1.125	1.125	0.766	2.063	S	0.68
20	3.460	SH	1.688	2.688	0.813	1.438	1.438	1.031	2.688	S	0.78
21	3.620	SH	1.688	2.688	0.813	1.438	1.438	1.031	2.688	S	0.82
22	3.780	SH	1.688	2.688	0.813	1.438	1.438	1.031	2.688	S	1.06
23	3.940	SH	1.688	2.688	0.813	1.438	1.438	1.031	2.688	S	1.14
24	4.100	SH	1.688	2.688	0.813	1.438	1.438	1.031	2.688	S	1.16
25	4.200	SH	1.688	2.688	0.813	1.438	1.438	1.031	2.688	S	1.22
26	4.420	SH	1.688	2.688	0.813	1.438	1.438	1.031	2.688	S	1.26
27	4.580	SH	1.688	2.688	0.813	1.438	1.438	1.031	2.688	S	1.40
28	4.740	SH	1.688	2.688	0.813	1.438	1.438	1.031	2.688	S	1.54
30	5.060	SH	1.688	2.688	0.813	1.438	1.438	1.031	2.688	S	1.58
32	5.380	SH	1.688	2.688	0.813	1.438	1.438	1.031	2.688	S	1.68
35	5.860	SH	1.688	2.688	0.813	1.438	1.438	1.031	2.688	S	2.47
36	6.020	SDS	2.000	3.188	0.750	1.500	1.500	1.094	3.188	E	1.92
40	6.650	SDS	2.000	3.188	0.750	1.500	1.500	1.094	3.188	E	2.32
42	6.970	SDS	2.000	3.188	0.750	1.500	1.500	1.094	3.188	E	2.44
45	7.450	SDS	2.000	3.188	0.750	1.500	1.500	1.094	3.188	E	2.76
48	7.930	SDS	2.000	3.188	0.750	1.500	1.500	1.094	3.188	E	3.36
54	8.880	SDS	2.000	3.188	0.750	1.500	1.500	1.094	3.188	E	3.98
60	9.840	SDS	2.000	3.188	0.750	1.500	1.500	1.094	3.188	E	5.54
70	11.430	SK	2.625	3.875	1.250	2.125	2.125	1.641	3.875	E	7.42
72	11.750	SK	2.625	3.875	1.250	2.125	2.125	1.641	3.875	E	8.02
80	13.030	SK	2.625	3.875	1.250	2.125	2.125	1.641	3.875	E	9.64
84	13.660	SK	2.625	3.875	1.250	2.125	2.125	1.641	3.875	E	10.40
96	15.570	SK	2.625	3.875	1.250	2.125	2.125	1.641	3.875	E	12.82
112	18.120	SK	2.625	3.875	1.250	2.125	2.125	1.641	3.875	E	17.28

* Consulte la tabla de dimensiones de bujes QD® en la página 200 para ver información específica sobre datos de diámetros interiores MÁX. y chaveteros.
Para obtener más información sobre las ruedas dentadas, consulte las páginas 132 a 137.

DIÁMETRO INTERIOR SIN ACABADO

Datos de la cadena	
Tamaño	40
Paso	1/2″
Ancho interior	5/16″
Diámetro del rodillo	0.312″
Ancho nominal del diente:	0.284″

Todas las dimensiones están en pulgadas a menos que se especifique otra unidad de medida.

Diám. de rueda dentada con diámetro interior sin acabado 40				Diámetro interior sin acabado tipo "A"		Diámetro interior sin acabado tipo "B"					
Cant. de dientes	Diám. exterior	Diám. del paso	Diám. del calibre	Diámetro interior sin acabado	Peso en libras	Diámetro interior sin acabado	Diámetro interior MÁX. *	Diám. del cubo	LTB	Estilo de cubo	Peso en libras
8	1.510	1.307	0.995	NS	NS	0.500	0.500	0.984 □	0.875	S	0.18
9	1.670	1.462	1.127	NS	NS	0.500	0.563	1.063 □	0.875	S	0.20
10	1.840	1.618	1.305	NS	NS	0.500	0.750	1.250 □	0.875	S	0.27
11	2.000	1.775	1.444	NS	NS	0.500	0.875	1.375 □	0.875	S	0.35
12	2.170	1.932	1.620	0.500	0.18	0.500	1.000	1.563 □	0.875	S	0.45
13	2.330	2.089	1.761	0.500	0.22	0.500	1.063	1.563	0.875	S	0.50
14	2.490	2.247	1.934	0.500	0.25	0.500	1.125	1.688	0.875	S	0.59
15	2.650	2.405	2.079	0.625	0.30	0.500	1.250	1.813	0.875	S	0.70
16	2.810	2.563	2.250	0.625	0.34	0.625	1.375	2.000	0.875	S	0.79
17	2.980	2.721	2.397	0.625	0.36	0.625	1.438	2.125	1.000	S	1.04
18	3.140	2.879	2.567	0.625	0.44	0.625	1.500	2.313	1.000	S	1.22
19	3.300	3.038	2.715	0.625	0.46	0.625	1.750	2.500	1.000	S	1.43
20	3.460	3.196	2.883	0.625	0.56	0.625	1.875	2.625	1.000	S	1.56
21	3.620	3.355	3.033	0.625	0.58	0.625	1.875	2.750	1.000	S	1.73
22	3.780	3.513	3.201	0.625	0.66	0.625	1.875	2.875	1.000	E	1.96
23	3.940	3.672	3.351	0.625	0.72	0.625	2.000	3.000	1.000	E	2.13
24	4.100	3.831	3.518	0.625	0.82	0.625	2.250	3.250	1.000	E	2.41
25	4.260	3.989	3.669	0.625	0.88	0.625	2.250	3.250	1.000	E	2.54
26	4.420	4.148	3.835	0.625	0.94	0.625	2.250	3.250	1.000	E	2.58
27	4.580	4.307	3.987	0.625	0.98	0.625	2.250	3.250	1.000	E	2.66
28	4.740	4.465	4.153	0.625	1.10	0.625	2.250	3.250	1.000	E	2.73
29	4.900	4.625	4.305	0.594	1.22	0.625	2.250	3.250	1.000	E	2.80
30	5.060	4.783	4.471	0.594	1.25	0.625	2.250	3.250	1.000	E	2.98
31	5.220	4.942	4.623	0.594	1.40	0.625	2.250	3.250	1.000	E	3.10
32	5.380	5.101	4.788	0.594	1.48	0.625	2.250	3.250	1.000	E	3.16
33	5.540	5.260	4.941	0.594	1.56	0.625	2.250	3.250	1.000	E	3.22
34	5.700	5.419	5.107	0.594	1.64	0.625	2.250	3.250	1.000	E	3.30
35	5.860	5.578	5.260	0.594	1.70	0.625	2.250	3.250	1.000	E	3.46
36	6.020	5.737	5.425	0.594	1.84	0.625	2.250	3.250	1.000	E	3.58
37	6.180	5.896	5.578	0.594	1.92	0.625	2.250	3.250	1.000	E	3.62
38	6.330	6.055	5.742	0.594	2.00	0.625	2.250	3.250	1.000	E	3.70
39	6.490	6.214	5.896	0.594	2.02	0.625	2.250	3.250	1.000	E	3.76
40	6.660	6.373	6.061	0.719	2.22	0.750	2.375	3.500	1.125	E	4.69
41	6.810	6.532	6.214	0.719	2.42	0.750	2.375	3.500	1.125	E	4.76
42	6.970	6.691	6.379	0.719	2.50	0.750	2.375	3.500	1.125	E	4.82
43	7.130	6.850	6.532	0.719	2.80	0.750	2.375	3.500	1.125	E	5.12
44	7.290	7.009	6.696	0.719	2.85	0.750	2.375	3.500	1.125	E	5.15
45	7.450	7.168	6.851	0.719	3.15	0.750	2.375	3.500	1.125	E	5.30
46	7.610	7.327	7.014	0.719	3.25	0.750	2.375	3.500	1.125	E	5.57
47	7.770	7.486	7.169	0.719	3.32	0.750	2.375	3.500	1.125	E	5.44
48	7.930	7.645	7.332	0.719	3.22	0.750	2.375	3.500	1.125	E	5.84
49	8.090	7.804	7.487	0.719	3.44	0.750	2.375	3.500	1.125	E	5.90
50	8.250	7.963	7.650	0.719	3.62	0.750	2.375	3.500	1.125	E	5.95
51	8.410	8.124	7.805	0.719	3.94	0.750	2.375	3.500	1.125	E	6.08
52	8.570	8.281	7.968	0.719	4.08	0.750	2.375	3.500	1.125	E	6.28
53	8.730	8.440	8.124	0.719	4.24	0.750	2.375	3.500	1.125	E	6.33
54	8.890	8.599	8.286	0.719	4.44	0.750	2.375	3.500	1.125	E	6.42
55	9.040	8.758	8.442	0.719	4.54	0.750	2.375	3.500	1.125	E	6.46
56	9.200	8.917	8.605	0.719	4.84	0.750	2.375	3.500	1.125	E	6.89
57	9.360	9.077	8.760	0.719	5.00	0.750	2.375	3.500	1.125	E	7.02
58	9.520	9.235	8.924	0.719	5.12	0.750	2.375	3.500	1.125	E	7.35
59	9.680	9.395	9.078	0.719	5.30	0.750	2.375	3.500	1.125	E	7.45
60	9.840	9.554	9.241	0.719	5.48	0.750	2.375	3.500	1.125	E	7.86
70	11.430	11.145	10.832	0.719	7.24	0.750	2.750	4.000	1.250	E	11.00
72	11.750	11.463	11.151	0.719	7.74	0.750	2.750	4.000	1.250	E	11.50
80	13.030	12.736	12.423	0.719	10.20	0.750	2.750	4.000	1.250	E	13.40
84	13.660	13.372	13.059	0.719	10.07	0.750	2.750	4.000	1.250	E	14.04
96	15.570	15.282	14.969	0.938	12.15	1.000	2.750	4.000	1.250	E	17.56
112	18.120	17.827	17.515	0.938	20.00	1.000	2.750	4.000	1.250	E	22.56

* Las dimensiones que se muestran tienen en cuenta un chavetero estándar con tornillos de fijación a 90 grados. □Tiene una ranura embutida en el cubo para la holgura de la cadena. NS corresponde a Fuera de inventario.

DIÁMETRO INTERIOR SIN ACABADO DE ACERO INOXIDABLE

Datos de la cadena	
Tamaño	40SS
Paso	1/2″
Ancho interior	5/16″
Diámetro del rodillo	0.312″
Ancho nominal del diente:	0.284″

Todas las dimensiones están en pulgadas a menos que se especifique otra unidad de medida.

Diámetros de ruedas dentadas de acero inoxidable 40				Diámetro interior sin acabado tipo "A"		Diámetro interior sin acabado tipo "B"					
Cant. de dientes	Diám. exterior	Diám. del paso	Diám. del calibre	Diámetro interior sin acabado	Peso en libras	Diámetro interior sin acabado	Diámetro interior MÁX. *	Diám. del cubo	LTB	Estilo de cubo	Peso en libras
10	1.840	1.618	1.305	N/D	N/D	0.500	0.750	1.250 □	0.875	S	0.28
11	2.000	1.775	1.444	N/D	N/D	0.500	0.813	1.375 □	0.875	S	0.36
12	2.170	1.932	1.620	N/D	N/D	0.500	0.938	1.563 □	0.875	S	0.44
13	2.330	2.089	1.761	N/D	N/D	0.500	1.063	1.563	0.875	S	0.50
14	2.490	2.247	1.934	N/D	N/D	0.500	1.125	1.688	0.875	S	0.60
15	2.650	2.405	2.079	N/D	N/D	0.500	1.250	1.813	0.875	S	0.68
16	2.810	2.563	2.250	N/D	N/D	0.625	1.375	2.000	0.875	S	0.82
17	2.980	2.721	2.397	N/D	N/D	0.625	1.438	2.125	1.000	S	1.06
18	3.140	2.879	2.567	N/D	N/D	0.625	1.500	2.313	1.000	S	1.24
19	3.300	3.038	2.715	N/D	N/D	0.625	1.750	2.500	1.000	S	1.42
20	3.460	3.196	2.883	N/D	N/D	0.625	1.875	2.625	1.000	S	1.60
21	3.620	3.355	3.033	N/D	N/D	0.625	1.875	2.750	1.000	S	1.68
22	3.780	3.513	3.201	N/D	N/D	0.625	1.875	2.875	1.000	S	1.81
23	3.940	3.672	3.351	N/D	N/D	0.625	2.000	3.000	1.000	S	2.18
24	4.100	3.831	3.518	0.594	0.80	0.625	2.250	3.250	1.000	D	2.20
25	4.260	3.989	3.669	N/D	N/D	0.625	2.250	3.250	1.000	D	2.39
26	4.420	4.148	3.835	0.594	1.31	0.625	2.250	3.250	1.000	D	2.40
28	4.740	4.465	4.153	0.594	1.35	0.625	2.250	3.250	1.000	D	2.75
30	5.060	4.783	4.471	0.594	1.39	0.625	2.250	3.250	1.000	D	2.88
35	5.860	5.578	5.260	0.594	1.92	0.625	2.250	3.250	1.000	D	3.32
40	6.650	6.373	6.061	0.719	2.36	0.750	2.375	3.500	1.000	D	4.28
45	7.450	7.168	6.851	0.719	3.13	0.750	2.375	3.500	1.000	D	4.68
60	9.840	9.554	9.241	0.719	5.50	0.750	2.375	3.500	1.000	D	7.00

* La dimensión que se muestra tiene en cuenta un chavetero estándar con tornillos de fijación a 90 grados. □Tiene una ranura embutida en el cubo para la holgura de la cadena. N/D corresponde a No disponible.

Para obtener más información sobre las ruedas dentadas, consulte las páginas 132 a 137.

DIÁMETRO INTERIOR ACABADO

Datos de la cadena	
Tamaño	40
Paso	1/2″
Ancho interior	5/16″
Diámetro del rodillo	0.312″
Ancho nominal del diente:	0.284″

Todas las dimensiones están en pulgadas a menos que se especifique otra unidad de medida.

Diámetros de ruedas dentadas 40				Tipo "F" con diámetro interior ajustado al tamaño del eje (incluye un chavetero estándar y dos tornillos de fijación)												
Cant. de dientes	Diámetro exterior	Diámetro del paso	Diámetro del calibre	0.500″ **	0.625″	0.750″	0.875″	1.000″	1.125″	1.187″	1.250″	1.375″	1.438″	1.500″	Estilo de cubo	Peso en libras
9	1.674	1.462	1.127	•	•										S	0.20
10	1.839	1.618	1.305	•	•	•									S	0.27
11	2.003	1.775	1.444	•	•	•	•								S	0.35
12	2.166	1.932	1.620	•	•	•	•	•							S	0.45
13	2.328	2.089	1.761	•	•	•	•	•							S	0.50
14	2.490	2.247	1.934	•	•	•	•	•							S	0.59
15	2.652	2.405	2.079	•	•	•	•	•	•	•■	•■				S	0.70
16	2.814	2.563	2.250		•	•	•	•	•	•	•				S	0.79
17	2.974	2.721	2.397		•	•	•	•	•	•	•				S	1.04
18	3.136	2.879	2.567		•	•	•	•	•	•	•	•	•■	•■	S	1.22
19	3.292	3.038	2.715		•	•	•	•	•	•	•	•	•	•	S	1.43
20	3.457	3.196	2.883		•	•	•	•	•	•	•	•	•	•	S	1.56
21	3.618	3.355	3.033		•	•	•	•	•	•	•	•	•	•	S	1.73
22	3.778	3.513	3.201		•	•	•	•	•	•	•	•	•	•	E	1.96
23	3.938	3.672	3.351		•	•	•	•	•	•	•	•	•	•	E	2.13
24	4.098	3.831	3.518		•	•	•	•	•	•	•	•	•	•	E	2.41
25	4.258	3.989	3.669		•	•	•	•	•	•	•		•	•	E	2.54
26	4.418	4.148	3.835		•	•	•	•	•	•	•		•	•	E	2.58
27	4.578	4.307	3.987		•	•	•	•	•	•	•		•	•	E	2.66
28	4.738	4.465	4.153		•	•	•	•	•	•	•		•	•	E	2.73
29	4.900	4.625	4.305		•	•	•	•	•	•	•		•	•	E	2.80
30	5.057	4.783	4.471		•	•	•	•	•	•	•		•	•	E	2.98
31	5.220	4.942	4.623		•	•	•	•	•	•	•		•	•	E	3.10
32	5.376	5.101	4.788		•	•	•	•	•	•	•		•	•	E	3.16
33	5.540	5.260	4.941		•	•	•	•	•	•	•		•	•	E	3.22
34	5.696	5.419	5.107		•	•	•	•	•	•	•		•	•	E	3.30
35	5.856	5.578	5.260		•	•	•	•	•	•	•		•	•	E	3.46
36	6.015	5.737	5.425		•	•	•	•	•	•	•		•	•	E	3.58
37	6.170	5.896	5.578		•	•	•	•	•	•	•		•	•	E	3.62
38	6.334	6.055	5.742		•	•	•	•	•	•	•		•	•	E	3.70
39	6.490	6.214	5.896		•	•	•	•	•	•	•		•	•	E	3.76
40	6.653	6.373	6.061			•	•	•	•	•	•		•	•	E	4.69
41	6.810	6.532	6.214			•	•	•	•	•	•		•	•	E	4.76
42	6.972	6.691	6.379			•	•	•	•	•	•		•	•	E	4.82
43	7.130	6.850	6.532			•	•	•	•	•	•		•	•	E	5.12
44	7.290	7.009	6.696			•	•	•	•	•	•		•	•	E	5.15
45	7.450	7.168	6.851			•	•	•	•	•	•		•	•	E	5.30
46	7.610	7.327	7.014			•	•	•	•	•	•		•	•	E	5.57
47	7.770	7.486	7.169			•	•	•	•	•	•		•	•	E	5.44
48	7.930	7.645	7.332			•	•	•	•	•	•		•	•	E	5.84
49	8.090	7.804	7.487			•	•	•	•	•	•		•	•	E	5.90
50	8.250	7.963	7.650			•	•	•	•	•	•		•	•	E	5.95
51	8.410	8.122	7.805			•	•	•	•	•	•		•	•	E	6.08
52	8.570	8.281	7.968			•	•	•	•	•	•		•	•	E	6.28
53	8.730	8.440	8.124			•	•	•	•	•	•		•	•	E	6.33
54	8.890	8.599	8.826			•	•	•	•	•	•		•	•	E	6.42
55	9.040	8.758	8.442			•	•	•	•	•	•		•	•	E	6.46
56	9.200	8.917	8.605			•	•	•	•	•	•		•	•	E	6.89
57	9.360	9.077	8.760			•	•	•	•	•	•		•	•	E	7.02
58	9.520	9.235	8.924			•	•	•	•	•	•		•	•	E	7.35
59	9.680	9.395	9.078			•	•	•	•	•	•		•	•	E	7.45
60	9.840	9.554	9.241			•	•	•	•	•	•		•	•	E	7.86
70	11.430	11.145	10.832			•	•	•	•	•	•		•	•	E	11.00
72	11.750	11.463	11.151			•	•	•	•	•	•		•	•	E	11.50
80	13.030	12.736	12.423			•	•	•	•	•	•		•	•	E	13.40
84	13.660	13.372	13.059			•	•	•	•	•	•		•	•	E	14.04
96	15.570	15.282	14.969					•	•	•	•		•	•	E	17.56
112	18.120	17.827	17.515					•	•	•	•		•	•	E	22.56

• Denota un artículo en inventario ■Indica que el tornillo de fijación está a 90 grados y a 180 grados del chavetero ** Se proporciona sin chavetero

Para obtener más información sobre las ruedas dentadas, consulte las páginas 132 a 137.

N.º 40

MULTIHILERAS

Datos de la cadena	
Tamaño	40-2, 40-3
Paso	1/2″
Ancho interior	5/16″
Diámetro del rodillo	0.312″
Ancho nominal del diente:	0.275″

Todas las dimensiones están en pulgadas a menos que se especifique otra unidad de medida.

Diám. de ruedas dentadas multihileras 40			Datos de dimensiones: Ruedas dentadas de hileras dobles				
Cant. de dientes	Diámetro exterior	Diámetro interior sin acabado	Diámetro del cubo	LTB	Diámetro interior MÁX. +	Estilo de cubo	Peso en libras
11	2.003	0.500	1.438 ☐	1.500	0.750	S	0.62
12	2.166	0.500	1.563 ☐	1.500	0.938	S	0.76
13	2.328	0.500	1.500	1.500	1.000	S	0.86
14	2.490	0.500	1.688	1.500	1.125	S	1.08
15	2.652	0.500	1.813	1.500	1.250	S	1.24
16	2.814	0.625	2.000	1.500	1.375	S	1.42
17	2.974	0.625	2.125	1.500	1.438	S	1.64
18	3.136	0.625	2.313	1.500	1.500	S	1.92
19	3.292	0.625	2.500	1.500	1.750	S	2.22
20	3.457	0.625	2.625	1.625	1.875	S	2.64
21	3.618	0.625	2.750	1.625	1.875	S	2.94
22	3.778	0.625	2.875	1.625	1.875	S	3.18
23	3.938	0.625	3.000	1.625	2.000	S	3.52
24	4.098	0.625	3.250	1.625	2.250	S	4.04
25	4.258	0.625	3.250	1.625	2.250	S	4.26
26	4.418	0.625	3.250	1.625	2.250	S	4.48
30	5.057	0.875	3.250	1.625	2.250	S	5.34
35	5.856	0.875	3.250	1.625	2.250	S	6.80
36	6.015	0.938	3.750	1.625	2.500	S	7.20
40	6.653	0.938	3.750	1.750	2.500	S	9.40
42	6.972	0.938	3.750	1.750	2.500	S	10.20
45	7.450	0.938	3.750	1.750	2.500	S	11.36
48	7.930	0.938	3.750	1.750	2.500	S	12.66
52	8.570	0.938	3.750	1.750	2.500	S	14.46
54	8.890	0.938	3.750	1.750	2.500	S	15.48
60	9.840	0.938	3.750	1.750	2.500	S	18.60

+ La dimensión que se muestra tiene en cuenta un chavetero estándar con un tornillo de fijación a 90 grados.
☐Tiene una ranura embutida en el cubo para la holgura de la cadena.

Diám. de ruedas dentadas multihileras 40			Datos de dimensiones: Ruedas dentadas de hileras triples				
Cant. de dientes	Diámetro exterior	Diámetro interior sin acabado	Diámetro del cubo	LTB	Diámetro interior MÁX. +	Estilo de cubo	Peso en libras
11	2.003	0.500	1.438 ☐	2.125	0.750	S	0.80
12	2.166	0.500	1.563 ☐	2.125	0.938	S	1.10
13	2.328	0.500	1.500	2.125	1.000	S	1.24
14	2.490	0.500	1.688	2.125	1.125	S	1.50
15	2.652	0.500	1.813	2.125	1.250	S	1.76
16	2.814	0.625	2.000	2.125	1.375	S	2.04
17	2.974	0.625	2.125	2.125	1.438	S	2.34
18	3.136	0.625	2.313	2.125	1.500	S	2.72
19	3.292	0.625	2.500	2.125	1.750	S	3.10
20	3.457	0.625	2.625	2.250	1.875	S	3.72
21	3.618	0.625	2.750	2.250	1.875	S	4.06
22	3.778	0.625	2.875	2.250	1.875	S	4.52
23	3.938	0.625	3.000	2.250	2.000	S	4.96
24	4.098	0.625	3.250	2.250	2.250	S	5.64
25	4.258	0.625	3.250	2.250	2.250	S	6.02
26	4.418	0.625	3.250	2.250	2.250	S	6.36
30	5.057	0.875	3.250	2.250	2.250	S	7.84
35	5.856	0.875	3.250	2.250	2.250	S	10.30
36	6.015	0.938	3.750	2.375	2.500	S	11.72

+ La dimensión que se muestra tiene en cuenta un chavetero estándar con un tornillo de fijación a 90 grados.
☐Tiene una ranura embutida en el cubo para la holgura de la cadena.

Para obtener más información sobre las ruedas dentadas, consulte las páginas 132 a 137.

DOBLE SIMPLE

Datos de la cadena	
Tamaño	40
Paso	1/2″
Ancho interior	5/16″
Diámetro del rodillo	0.312″
Ancho nominal del diente:	0.284″

Todas las dimensiones están en pulgadas a menos que se especifique otra unidad de medida.

Diám. de ruedas dentadas dobles simples 40			Datos de dimensiones				
Cant. de dientes	Diámetro exterior	Diámetro interior sin acabado	LTB	C	D	Diámetro interior MÁX. +	Peso en libras
15	2.650	0.500	1.406	1.125	1.813	1.250	1.20
16	2.810	0.500	1.406	1.125	2.000	1.250	1.40
17	2.980	0.500	1.406	1.125	2.125	1.313	1.60
18	3.140	0.500	1.406	1.125	2.313	1.500	1.80
19	3.300	0.625	1.406	1.125	2.500	1.688	2.20
20	3.460	0.625	1.406	1.125	2.625	1.750	2.60
21	3.620	0.625	1.406	1.125	2.781	1.750	2.90
22	3.780	0.625	1.406	1.125	2.938	1.938	3.00
23	3.940	0.625	1.406	1.125	3.094	2.063	3.50
24	4.100	0.625	1.406	1.125	3.266	2.250	4.00

+ La dimensión que se muestra tiene en cuenta un chavetero estándar con un tornillo de fijación a 90 grados.

DOBLE SIMPLE

Datos de la cadena	
Tamaño	40
Paso	1/2″
Ancho interior	5/16″
Diámetro del rodillo	0.312″
Ancho nominal del diente:	0.284″

BUJES TAPER-LOCK®	
N.º de buje	Rango de diámetro interior
1215	0.500 a 1.250″
1615	0.500 a 1.688″

EL BUJE TAPER-LOCK® no está incluido con la rueda dentada. Se debe pedir por separado. Consulte la siguiente tabla para obtener pautas generales. Encontrará detalles específicos en la sección Buje de este catálogo a partir de la página 194.

Todas las dimensiones están en pulgadas a menos que se especifique otra unidad de medida.

Diámetros de ruedas dentadas TAPER-LOCK® dobles simples 40			Datos de dimensiones				
Cant. de dientes	Diámetro exterior	Diámetro interior sin acabado	LTB	C	N.º de buje	Diámetro interior MÁX.*	Peso en libras
19	3.300	0.500	1.406	1.125	1215	1.250	1.10
20	3.460	0.500	1.406	1.125	1215	1.250	1.30
21	3.620	0.500	1.406	1.125	1615	1.688	1.30
23	3.940	0.500	1.406	1.125	1615	1.688	1.50
24	4.100	0.500	1.406	1.125	1615	1.688	1.70

* Consulte la tabla de dimensiones de bujes TAPER-LOCK® en la página 194 para ver información específica sobre datos de diámetros interiores MÁX. y chaveteros.

Para obtener más información sobre las ruedas dentadas, consulte las páginas 132 a 137.

N.º 40

TAPER-LOCK®

Datos de la cadena	
Tamaño	40
Paso	1/2″
Ancho interior	5/16″
Diámetro del rodillo	0.312″
Ancho nominal del diente:	0.284″

Todas las dimensiones están en pulgadas a menos que se especifique otra unidad de medida.

Diám. de ruedas dentadas TAPER-LOCK® 40			Datos de dimensiones de ruedas dentadas TAPER-LOCK®				
Cant. de dientes	Diámetro exterior	N.º de buje	Diámetro interior MÁX.*	LTB	Diámetro del cubo	Estilo de cubo	Peso en libras
14	2.491	1008	1.000	0.875	1.813 ☐	S	0.30
15	2.652	1008	1.000	0.875	1.813	S	0.40
16	2.814	1008	1.000	0.875	1.938	S	0.50
17	2.975	1210	1.250	1.000	2.375 ☐	S	0.50
18	3.135	1210	1.250	1.000	2.469 ☐	S	0.60
19	3.296	1210	1.250	1.000	2.469	S	0.70
20	3.457	1610	1.688	1.000	2.781 ☐	S	0.70
21	3.617	1610	1.688	1.000	2.781	S	0.80
22	3.778	1610	1.688	1.000	2.781	S	0.90
23	3.938	1610	1.688	1.000	3.094	S	1.00
24	4.098	1610	1.688	1.000	3.250	S	1.40
25	4.258	1610	1.688	1.000	3.406	S	1.50
26	4.418	1610	1.688	1.000	3.500	S	1.70
28	4.738	1610	1.688	1.000	3.500	E	1.80
30	5.057	1610	1.688	1.000	3.500	E	1.90
32	5.377	1610	1.688	1.000	3.500	E	1.90
35	5.855	1610	1.688	1.000	3.500	E	2.30
36	6.015	1610	1.688	1.000	3.000	E	2.40
40	6.653	1610	1.688	1.000	3.000	E	2.80
42	6.970	1610	1.688	1.000	3.000	E	2.90
45	7.450	1610	1.688	1.000	3.000	E	3.50
48	7.928	1610	1.688	1.000	3.000	E	4.00
54	8.885	1610	1.688	1.000	3.000	E	4.90
60	9.841	1610	1.688	1.000	3.000	E	6.00
70	11.434	2012	2.125	1.250	3.563	E	8.20
72	11.752	2012	2.125	1.250	3.563	E	9.00
80	13.026	2012	2.125	1.250	3.563	E	10.80
84	13.663	2012	2.125	1.250	3.563	E	11.30
96	15.573	2012	2.125	1.250	3.563	E	14.60

* Consulte la tabla de dimensiones de bujes TAPER-LOCK® en la página 194 para ver información específica sobre datos de diámetros interiores MÁX. y chaveteros. ☐Tiene una ranura embutida en el cubo para la holgura de la cadena.

BUJES TAPER-LOCK®	
N.º de buje	Rango de diámetro interior
1008	0.500 a 1.000″
1210	0.500 a 1.250″
1610	0.500 a 1.688″
2012	0.500" a 2.125"

EL BUJE TAPER-LOCK® no está incluido con la rueda dentada. Se debe pedir por separado. Consulte la siguiente tabla para obtener pautas generales. Encontrará detalles específicos en la sección Buje de este catálogo a partir de la página 194.

BUJES QD®	
N.º de buje	Rango de diámetro interior
JA	0.500 a 1.250″
SH	0.500 a 1.688″
SDS	0.500 a 2.000″
SK	0.500" a 2.625"

El buje QD® no está incluido con la rueda dentada. Se debe pedir por separado. Consulte la siguiente tabla para obtener pautas generales. Encontrará detalles específicos en la sección Buje de este catálogo a partir de la página 199.

QD® es una marca comercial registrada de Emerson Electric Co. y se utiliza bajo su acuerdo de licencia.

QD®

Datos de la cadena	
Tamaño	40
Paso	1/2″
Ancho interior	5/16″
Diámetro del rodillo	0.312″
Ancho nominal del diente:	0.284″

Todas las dimensiones están en pulgadas a menos que se especifique otra unidad de medida.

Diám. de ruedas dentadas QD® 40			Datos de dimensiones								
Cant. de dientes	Diámetro exterior	N.º de buje	Diámetro interior MÁX.*	Diámetro del cubo	LTB	X	Y	L	F	Estilo de cubo	Peso en libras
15	2.650	JA	1.250	2.063 ☐	0.625	1.125	1.125	0.719	2.063	S	0.34
16	2.810	JA	1.250	2.063 ☐	0.625	1.125	1.125	0.719	2.063	S	0.40
17	2.980	JA	1.250	2.188 ☐	0.625	1.125	1.125	0.719	2.063	S	0.48
18	3.140	JA	1.250	2.250 ☐	0.625	1.125	1.125	0.719	2.063	S	0.54
19	3.300	JA	1.250	2.250 ☐	0.625	1.125	1.125	0.719	2.063	S	0.60
20	3.460	SH	1.688	2.750 ☐	0.813	1.438	1.438	0.969	2.688	S	0.76
21	3.620	SH	1.688	2.750 ☐	0.813	1.438	1.438	0.969	2.688	S	0.84
22	3.780	SH	1.688	3.000	0.813	1.438	1.438	0.969	2.688	S	0.92
23	3.940	SH	1.688	3.000	0.813	1.438	1.438	0.969	2.688	S	1.14
24	4.100	SH	1.688	3.000	0.813	1.438	1.438	0.969	2.688	S	1.22
25	4.260	SH	1.688	3.000	0.813	1.438	1.438	0.969	2.688	S	1.30
26	4.420	SH	1.688	3.000	0.813	1.438	1.438	0.969	2.688	S	1.44
27	4.580	SH	1.688	3.000	0.813	1.438	1.438	0.969	2.688	S	1.46
28	4.740	SH	1.688	3.000	0.813	1.438	1.438	0.969	2.688	S	1.54
30	5.060	SH	1.688	3.000	0.813	1.438	1.438	0.969	2.688	S	1.72
32	5.360	SH	1.688	3.000	0.813	1.438	1.438	0.969	2.688	S	1.90
35	5.860	SH	1.688	3.000	0.813	1.438	1.438	0.969	3.000	S	2.22
36	6.020	SDS	2.000	3.500	0.750	1.500	1.500	1.032	3.188	E	2.20
40	6.660	SDS	2.000	3.500	0.750	1.500	1.500	1.032	3.188	E	2.72
42	6.970	SDS	2.000	3.500	0.750	1.500	1.500	1.032	3.188	E	2.92
45	7.450	SDS	2.000	3.500	0.750	1.500	1.500	1.032	3.188	E	3.32
48	7.930	SDS	2.000	3.500	0.750	1.500	1.500	1.032	3.188	E	3.70
54	8.890	SDS	2.000	3.500	0.750	1.500	1.500	1.032	3.188	E	4.78
60	9.840	SDS	2.000	3.500	0.750	1.500	1.500	1.032	3.188	E	5.86
70	11.430	SK	2.625	4.250	1.250	2.125	2.125	1.594	3.875	E	8.68
72	11.750	SK	2.625	4.250	1.250	2.125	2.125	1.594	3.875	E	8.84
80	13.030	SK	2.625	4.250	1.250	2.125	2.125	1.594	3.875	E	11.20
84	13.660	SK	2.625	4.250	1.250	2.125	2.125	1.594	3.875	E	11.56
96	15.570	SK	2.625	4.250	1.250	2.125	2.125	1.594	3.875	E	15.76
112	18.120	SK	2.625	4.250	1.250	2.125	2.125	1.594	3.875	E	20.28

* Consulte la tabla de dimensiones de bujes QD® en la página 200 para ver información específica sobre datos de diámetros interiores MÁX. y chaveteros. ☐Tiene una ranura embutida en el cubo para la holgura de la cadena.

Para obtener más información sobre las ruedas dentadas, consulte las páginas 132 a 137.

TAPER-LOCK® MULTIHILERAS

Datos de la cadena	
Tamaño	40 - 2
Paso	1/2″
Ancho interior	5/16″
Diámetro del rodillo	0.312″
Ancho nominal del diente:	0.275″

Todas las dimensiones están en pulgadas a menos que se especifique otra unidad de medida.

RUEDAS DENTADAS TAPER-LOCK® de hileras dobles 40			Datos de dimensiones					
Cant. de dientes	Diámetro exterior	N.º de buje	Diámetro interior MÁX.*	LTB	Diámetro del cubo	Tipo de cubo	Estilo de cubo	Peso en libras
15	2.652	1008	1.000	0.875	1.266	A	S	0.50
16	2.814	1008	1.000	0.875	1.266	A	S	0.60
17	2.975	1008	1.000	0.875	1.266	A	S	0.70
18	3.135	1210	1.250	1.000	2.313	B	S	0.70
19	3.296	1210	1.250	1.000	2.500	B	S	0.90
20	3.457	1610	1.688	1.000	2.625	B	S	0.90
21	3.617	1610	1.688	1.000	2.750	B	S	1.00
23	3.938	1610	1.688	1.000	3.000	B	S	1.30
25	4.258	2012	2.125	1.250	3.406	B	S	1.60
30	5.057	2012	2.125	1.250	4.234	B	S	3.40
36	6.015	2012	2.125	1.250	5.156	B	S	5.90
42	6.972	2517	2.688	1.750	4.250	C	S	7.00
48	7.928	2517	2.688	1.750	4.250	C	S	9.60
52	8.566	2517	2.688	1.750	4.250	C	S	11.40
60	9.841	2517	2.688	1.750	4.250	C	S	15.40
84	13.663	2517	2.688	1.750	4.250	C	S	31.60

* Consulte la tabla de dimensiones de bujes TAPER-LOCK® en la página 194 para ver información específica sobre datos de diámetros interiores MÁX. y chaveteros.

BUJES TAPER-LOCK®	
N.º de buje	Rango de diámetro interior
1008	0.500 a 1.000″
1210	0.500 a 1.250″
1610	0.500 a 1.688″
2012	0.500 a 2.125″
2517	0.500 a 2.688″

EL BUJE TAPER-LOCK® no está incluido con la rueda dentada. Se debe pedir por separado. Consulte la siguiente tabla para obtener pautas generales. Encontrará detalles específicos en la sección Buje de este catálogo a partir de la página 194.

Para obtener más información sobre las ruedas dentadas, consulte las páginas 132 a 137.

N.º 50

DIÁMETRO INTERIOR SIN ACABADO

Datos de la cadena	
Tamaño	50
Paso	5/8″
Ancho interior	3/8″
Diámetro del rodillo	0.400″
Ancho nominal del diente:	0.343″

Todas las dimensiones están en pulgadas a menos que se especifique otra unidad de medida.

Diámetros de ruedas dentadas con diámetro interior sin acabado 50				Diámetro interior sin acabado tipo "A"		Diámetro interior sin acabado tipo "B"					
Cant. de dientes	Diám. exterior	Diámetro del paso	Diámetro del calibre	Diámetro interior sin acabado	Peso en libras	Diámetro interior sin acabado	Diámetro interior MÁX. *	Diám. del cubo	LTB	Estilo de cubo	Peso en libras
8	1.880	1.633	1.233	NS	NS	0.625	0.625	1.125 ☐	1.000	S	0.25
9	2.090	1.828	1.400	NS	NS	0.625	0.750	1.375 ☐	1.000	S	0.36
10	2.300	2.023	1.623	NS	NS	0.625	0.875	1.313 ☐	1.000	S	0.48
11	2.500	2.219	1.796	NS	NS	0.625	1.000	1.750 ☐	1.000	S	0.64
12	2.710	2.415	2.015	0.625	0.34	0.625	1.250	1.984 ☐	1.000	S	0.83
13	2.910	2.612	2.193	0.625	0.42	0.625	1.313	1.875	1.000	S	0.88
14	3.110	2.809	2.409	0.625	0.50	0.625	1.438	2.125	1.000	S	1.13
15	3.320	3.006	2.590	0.625	0.54	0.625	1.500	2.375	1.000	S	1.34
16	3.520	3.204	2.804	0.625	0.68	0.625	1.750	2.500	1.000	S	1.51
17	3.720	3.401	2.987	0.625	0.76	0.625	1.875	2.688	1.000	S	1.74
18	3.920	3.599	3.199	0.625	0.86	0.625	1.875	2.875	1.000	S	2.00
19	4.120	3.798	3.384	0.625	0.94	0.625	2.000	3.000	1.000	S	2.22
20	4.320	3.995	3.595	0.750	1.06	0.750	2.000	3.000	1.000	S	2.23
21	4.520	4.194	3.782	0.750	1.12	0.750	2.000	3.000	1.000	E	2.40
22	4.720	4.392	3.992	0.750	1.30	0.750	2.000	3.000	1.000	E	2.56
23	4.920	4.590	4.179	0.750	1.44	0.750	2.000	3.000	1.000	E	2.66
24	5.120	4.788	4.388	0.719	1.50	0.750	2.000	3.000	1.250	E	3.30
25	5.320	4.987	4.577	0.719	1.62	0.750	2.000	3.000	1.250	E	3.40
26	5.520	5.185	4.785	0.719	1.72	0.750	2.000	3.000	1.250	E	3.44
27	5.720	5.384	4.975	0.719	1.96	0.750	2.000	3.000	1.250	E	3.74
28	5.920	5.582	5.182	0.719	2.04	0.750	2.000	3.000	1.250	E	3.80
29	6.120	5.781	5.371	0.719	2.36	0.750	2.000	3.000	1.250	E	4.06
30	6.320	5.979	5.579	0.719	2.54	0.750	2.250	3.250	1.250	E	4.56
31	6.520	6.178	5.770	0.719	2.72	0.750	2.250	3.250	1.250	E	4.74
32	6.720	6.376	5.976	0.719	2.80	0.750	2.250	3.250	1.250	E	4.96
33	6.920	6.575	6.168	0.719	3.14	0.750	2.250	3.250	1.250	E	5.20
34	7.120	6.774	6.374	0.719	3.20	0.750	2.250	3.250	1.250	E	5.14
35	7.320	6.973	6.565	0.719	3.34	0.750	2.250	3.250	1.250	E	5.44
36	7.520	7.171	6.771	0.719	3.82	0.750	2.250	3.250	1.250	E	5.64
37	7.720	7.370	6.963	0.719	3.98	0.750	2.250	3.250	1.250	E	5.90
38	7.920	7.569	7.169	0.719	4.14	0.750	2.250	3.250	1.250	E	6.08
39	8.120	7.768	7.361	0.719	4.42	0.750	2.250	3.250	1.250	E	6.30
40	8.320	7.966	7.566	0.719	4.46	0.750	2.250	3.250	1.250	E	6.50
41	8.520	8.165	7.759	0.719	4.86	0.750	2.250	3.250	1.250	E	6.64
42	8.720	8.364	7.964	0.719	4.98	0.750	2.250	3.250	1.250	E	6.96
43	8.910	8.563	8.157	0.719	5.24	0.750	2.250	3.250	1.250	E	7.06
44	9.110	8.761	8.361	0.719	5.42	0.750	2.250	3.250	1.250	E	7.58
45	9.310	8.960	8.554	0.719	5.92	0.750	2.500	3.750	1.250	E	8.58
46	9.510	9.159	8.759	0.938	6.42	1.000	2.500	3.750	1.250	E	8.22
47	9.710	9.358	8.952	0.938	6.50	1.000	2.500	3.750	1.250	E	8.48
48	9.910	9.556	9.156	0.938	6.58	1.000	2.500	3.750	1.250	E	9.28
49	10.110	9.755	9.350	0.938	7.06	1.000	2.500	3.750	1.250	E	9.22
50	10.310	9.954	9.554	0.938	7.10	1.000	2.500	3.750	1.250	E	9.88
51	10.510	10.153	9.748	0.938	7.32	1.000	2.500	3.750	1.250	E	9.70
52	10.710	10.351	9.951	0.938	7.98	1.000	2.500	3.750	1.250	E	10.24
53	10.910	10.550	10.146	0.938	8.08	1.000	2.500	3.750	1.250	E	10.48
54	11.110	10.749	10.349	0.938	8.30	1.000	2.500	3.750	1.250	E	11.00
55	11.310	10.948	10.543	0.938	8.56	1.000	2.500	3.750	1.250	E	10.93
56	11.500	11.147	10.747	0.938	8.90	1.000	2.500	3.750	1.250	E	11.50
57	11.700	11.346	10.941	0.938	9.38	1.000	2.500	3.750	1.250	E	12.00
58	11.900	11.544	11.144	0.938	10.30	1.000	2.500	3.750	1.250	E	11.82
59	12.100	11.743	11.339	0.938	10.50	1.000	2.500	3.750	1.250	E	12.32
60	12.300	11.942	11.542	0.938	10.80	1.000	2.500	3.750	1.250	E	13.00
70	14.290	13.931	13.531	0.938	14.00	1.000	2.500	3.750	1.750	E	18.16
72	14.690	14.329	13.929	0.938	15.24	1.000	2.500	3.750	1.750	E	19.48
80	16.280	15.919	15.519	0.938	21.00	1.000	2.750	4.250	1.750	E	24.74
84	17.080	16.715	16.315	0.938	22.08	1.000	2.750	4.250	1.750	E	25.50
96	19.470	19.102	18.702	0.938	27.40	1.000	2.750	4.250	1.750	E	32.92
112	22.650	22.284	21.884	0.938	37.70	1.000	2.750	4.250	1.750	E	42.00

* Las dimensiones que se muestran tienen en cuenta un chavetero estándar con un tornillo de fijación a 90 grados.
☐Tiene una ranura embutida en el cubo para la holgura de la cadena.
NS corresponde a Fuera de inventario

Para obtener más información sobre las ruedas dentadas, consulte las páginas 132 a 137.

DIÁMETRO INTERIOR ACABADO

Datos de la cadena	
Tamaño	50
Paso	5/8″
Ancho interior	3/8″
Diámetro del rodillo	0.400″
Ancho nominal del diente:	0.343″

Todas las dimensiones están en pulgadas a menos que se especifique otra unidad de medida.

Diámetros de ruedas dentadas con diámetro interior acabado 50				Tipo "F" con diámetro interior ajustado al tamaño del eje (incluye un chavetero estándar y dos tornillos de fijación)												
Cant. de dientes	Diámetro exterior	Diámetro del paso	Diámetro del calibre	0.625″	0.750″	0.875″	1.000″	1.125″	1.188″	1.250″	1.375″	1.438″	1.500″	1.625″	1.750″	1.938″
9	2.090	1.828	1.400	•	•											
10	2.300	2.023	1.623	•	•	•	• ■									
11	2.500	2.219	1.796	•	•	•	•									
12	2.710	2.415	2.015	•	•	•	•	•	•	•						
13	2.910	2.612	2.193	•	•	•	•	•	•	•						
14	3.110	2.809	2.409	•	•	•	•	•	•	•						
15	3.320	3.006	2.590	•	•	•	•	•	•	•	•	•	•			
16	3.520	3.204	2.804	•	•	•	•	•	•	•	•	•	•	•		
17	3.720	3.401	2.987	•	•	•	•	•	•	•	•	•	•	•		
18	3.920	3.599	3.199	•	•	•	•	•	•	•	•	•	•	•		
19	4.120	3.798	3.384	•	•	•	•	•	•	•	•	•	•	•		
20	4.320	3.995	3.595		•	•	•	•	•	•	•	•	•	•		
21	4.520	4.194	3.782		•	•	•	•	•	•	•	•	•			
22	4.720	4.392	3.992		•	•	•	•	•	•	•	•	•			
23	4.920	4.590	4.179		•	•	•	•	•	•	•	•	•			
24	5.120	4.788	4.388		•	•	•	•	•	•	•	•	•			
25	5.320	4.987	4.577		•	•	•	•	•	•	•	•	•			
26	5.520	5.185	4.785		•	•	•	•	•	•	•	•	•			
27	5.720	5.384	4.975		•	•	•	•	•	•	•	•	•			
28	5.920	5.582	5.182		•	•	•	•	•	•	•	•	•			
29	6.120	5.781	5.371		•	•	•	•	•	•	•	•	•			
30	6.320	5.979	5.579		•	•	•	•	•	•	•	•	•			
31	6.520	6.178	5.770		•	•	•	•	•	•	•	•	•		•	•
32	6.720	6.376	5.976		•	•	•	•	•	•	•	•	•		•	•
33	6.920	6.575	6.168		•	•	•	•	•	•	•	•	•		•	•
34	7.120	6.774	6.374		•	•	•	•	•	•	•	•	•		•	•
35	7.320	6.937	6.565		•	•	•	•	•	•	•	•	•		•	•
36	7.520	7.171	6.771		•	•	•	•	•	•	•	•	•		•	•
37	7.720	7.370	6.963		•	•	•	•	•	•	•	•	•		•	•
38	7.920	7.569	7.169		•	•	•	•	•	•	•	•	•		•	•
39	8.120	7.768	7.361		•	•	•	•	•	•	•	•	•		•	•
40	8.320	7.966	7.566		•	•	•	•	•	•	•	•	•		•	•
41	8.520	8.165	7.759		•	•	•	•	•	•	•	•	•		•	•
42	8.720	8.364	7.964		•	•	•	•	•	•	•	•	•		•	•
43	8.910	8.563	8.157		•	•	•	•	•	•	•	•	•		•	•
44	9.110	8.761	8.361		•	•	•	•	•	•	•	•	•		•	•
45	9.310	8.960	8.554		•	•	•	•	•	•	•	•	•		•	•
46	9.510	9.159	8.759				•	•	•	•	•	•	•		•	•
47	9.710	9.358	8.952				•	•	•	•	•	•	•		•	•
48	9.910	9.556	9.156				•	•	•	•	•	•	•		•	•
49	10.110	9.755	9.350				•	•	•	•	•	•	•		•	•
50	10.310	9.954	9.554				•	•	•	•	•	•	•		•	•
51	10.510	10.153	9.748				•	•	•	•	•	•	•		•	•
52	10.710	10.351	9.951				•	•	•	•	•	•	•		•	•
53	10.910	10.550	10.146				•	•	•	•	•	•	•		•	•
54	11.110	10.749	10.349				•	•	•	•	•	•	•		•	•
55	11.310	10.948	10.543				•	•	•	•	•	•	•		•	•
56	11.500	11.147	10.747				•	•	•	•	•	•	•		•	•
57	11.700	11.346	10.941				•	•	•	•	•	•	•		•	•
58	11.900	11.544	11.144				•	•	•	•	•	•	•		•	•
59	12.100	11.743	11.339				•	•	•	•	•	•	•		•	•
60	12.300	11.942	11.542				•	•	•	•	•	•	•		•	•
70	14.290	13.931	13.531				•	•	•	•	•	•	•		•	•
72	14.690	14.329	13.929				•	•	•	•	•	•	•		•	•
80	16.280	15.919	15.519				•	•	•	•	•	•	•		•	•
84	17.080	16.715	16.315				•	•	•	•	•	•	•		•	•
96	19.470	19.102	18.702				•	•	•	•	•	•	•		•	•
112	22.650	22.284	21.884				•	•	•	•	•	•	•		•	•

• Denota un artículo en inventario. ■Indica que el tornillo de fijación está a 90 grados y a 180 grados del chavetero.

Para obtener más información sobre las ruedas dentadas, consulte las páginas 132 a 137.

N.º 50

DIÁMETRO INTERIOR SIN ACABADO DE ACERO INOXIDABLE

Datos de la cadena	
Tamaño	50SS
Paso	5/8″
Ancho interior	3/8″
Diámetro del rodillo	0.400″
Ancho nominal del diente:	0.343″

Todas las dimensiones están en pulgadas a menos que se especifique otra unidad de medida.

Diámetros de ruedas dentadas de acero inoxidable 50				Diámetro interior sin acabado tipo "B"					
Cant. de dientes	Diámetro exterior	Diámetro del paso	Diámetro del calibre	Diámetro interior sin acabado	Diámetro interior MÁX. *	Diámetro del cubo	LTB	Estilo de cubo	Peso en libras
10	2.300	2.023	1.623	0.625	0.875	1.563 ☐	1.000	S	0.50
11	2.500	2.219	1.796	0.625	1.000	1.750 ☐	1.000	S	0.60
12	2.710	2.415	2.015	0.625	1.250	1.984 ☐	1.000	S	0.70
13	2.910	2.612	2.193	0.625	1.313	1.875	1.000	S	0.80
14	3.110	2.809	2.409	0.625	1.438	2.125	1.000	S	1.00
15	3.320	3.006	2.590	0.625	1.500	2.375	1.000	S	1.30
16	3.520	3.204	2.804	0.625	1.750	2.500	1.000	S	1.50
17	3.720	3.401	2.987	0.625	1.875	2.688	1.000	S	1.80
18	3.920	3.599	3.199	0.625	1.875	2.875	1.000	S	2.00
19	4.120	3.798	3.384	0.625	1.750	2.500	1.000	S	2.30
20	4.320	3.995	3.595	0.750	1.750	2.500	1.000	S	2.50
21	4.520	4.194	3.782	0.750	2.000	3.000	1.000	D	2.70
22	4.720	4.392	3.992	0.750	2.000	3.000	1.000	D	3.30
23	4.920	4.590	4.179	0.750	2.000	3.000	1.000	D	3.80
24	5.120	4.788	4.388	0.750	2.000	3.000	1.250	D	4.10
25	5.320	4.987	4.577	0.750	2.000	3.000	1.250	D	4.30
26	5.520	5.185	4.785	0.750	2.000	3.000	1.250	D	4.60
28	5.920	5.582	5.182	0.750	2.000	3.000	1.250	D	5.00
30	6.320	5.979	5.579	0.750	2.250	3.250	1.250	D	5.20
35	7.320	6.973	6.565	0.750	2.250	3.250	1.250	D	6.50
40	8.320	7.966	7.566	0.750	2.250	3.250	1.250	D	7.80
45	9.310	8.960	8.554	0.750	2.500	3.750	1.250	D	8.50
60	12.300	11.942	11.542	1.000	2.500	3.750	1.250	D	14.00

* Las dimensiones que se muestran tienen en cuenta un chavetero estándar con tornillos de fijación a 90 grados. ☐Tiene una ranura embutida en el cubo para la holgura de la cadena.

Para obtener más información sobre las ruedas dentadas, consulte las páginas 132 a 137.

MULTIHILERAS

Datos de la cadena	
Tamaño	50-2, 50-3
Paso	5/8″
Ancho interior	3/8″
Diámetro del rodillo	0.400″
Ancho nominal del diente:	0.332″

Todas las dimensiones están en pulgadas a menos que se especifique otra unidad de medida.

Diám. de ruedas dentadas multihileras 50			Datos de dimensiones: Ruedas dentadas de hileras dobles				
Cant. de dientes	Diám. exterior	Diámetro interior sin acabado	Diámetro del cubo	LTB	Diámetro interior MÁX. *	Estilo de cubo	Peso en libras
11	2.500	0.625	1.469	1.750	0.938	S	0.96
12	2.710	0.625	1.688	1.750	1.125	S	1.25
13	2.910	0.625	1.875	1.750	1.313	S	1.56
14	3.110	0.625	2.063	1.750	1.375	S	1.86
15	3.320	0.750	2.313	1.750	1.500	S	2.22
16	3.520	0.750	2.500	1.750	1.750	S	2.62
17	3.720	0.750	2.688	1.750	1.875	S	3.04
18	3.920	0.750	2.938	1.750	1.938	S	3.58
19	4.120	1.000	3.125	1.750	2.125	S	3.90
20	4.320	1.000	3.250	1.750	2.250	S	4.25
21	4.520	1.000	3.500	1.750	2.375	S	4.90
22	4.720	1.000	3.563	1.875	2.375	S	5.58
23	4.920	1.000	3.625	1.875	2.500	S	6.10
24	5.120	1.000	3.625	1.875	2.500	S	6.50
25	5.320	1.000	3.625	1.875	2.500	S	6.94
26	5.520	1.000	3.750	1.875	2.500	S	7.54
30	6.320	1.000	3.750	1.875	2.500	S	9.40
32	6.720	1.000	3.750	1.875	2.500	S	10.46
35	7.320	1.000	3.750	1.875	2.500	S	12.28
36	7.520	1.188	4.000	2.125	2.750	S	13.94
40	8.320	1.188	4.000	2.125	2.750	S	16.54
42	8.720	1.188	4.000	2.125	2.750	S	17.92
45	9.310	1.188	4.000	2.125	2.750	S	20.30
48	9.910	1.188	4.250	2.375	2.750	S	24.08
52	10.710	1.188	4.250	2.375	2.750	D	27.42
54	11.110	1.188	4.250	2.375	2.750	D	29.16
60	12.300	1.313	4.500	2.375	3.000	D	35.88
72	14.690	1.313	4.500	2.375	3.000	D	50.22
84	17.080	1.313	4.500	2.375	3.000	D	51.64
96	19.470	1.313	4.500	2.375	3.000	D	67.42
112	22.650	1.313	5.250	2.375	3.313	D	90.22

Diám. de ruedas dentadas multihileras 50			Datos de dimensiones: Ruedas dentadas de hileras triples				
Cant. de dientes	Diám. exterior	Diámetro interior sin acabado	Diámetro del cubo	LTB	DIÁMETRO INTERIOR máx. *	Estilo de cubo	Peso en libras
11	2.500	0.625	1.469	2.500	0.938	S	1.42
12	2.710	0.625	1.688	2.500	1.125	S	1.84
13	2.910	0.625	1.875	2.500	1.313	S	2.28
14	3.110	0.625	2.063	2.500	1.375	S	2.72
15	3.320	0.750	2.313	2.500	1.500	S	3.24
16	3.520	0.750	2.500	2.500	1.750	S	3.75
17	3.720	0.750	2.688	2.500	1.875	S	4.38
18	3.920	0.750	2.938	2.500	1.938	S	5.10
19	4.120	1.000	3.125	2.500	2.125	S	5.60
20	4.320	1.000	3.250	2.625	2.250	S	6.42
21	4.520	1.000	3.500	2.625	2.375	S	7.42
22	4.720	1.000	3.563	2.625	2.375	S	7.92
23	4.920	1.000	3.625	2.625	2.500	S	8.80
24	5.120	1.000	3.625	2.625	2.500	S	9.42
25	5.320	1.000	3.625	2.625	2.500	S	10.16
26	5.520	1.000	3.750	2.625	2.500	S	11.02
30	6.320	1.000	3.750	2.625	2.500	S	14.24
35	7.320	1.000	3.750	2.625	2.500	S	18.96
36	7.520	1.188	4.000	2.750	2.750	S	20.60

* Las dimensiones que se muestran tienen en cuenta un chavetero estándar con un tornillo de fijación a 90 grados.

Para obtener más información sobre las ruedas dentadas, consulte las páginas 132 a 137.

N.º 50

DOBLE SIMPLE

Datos de la cadena	
Tamaño	50
Paso	5/8″
Ancho interior	3/8″
Diámetro del rodillo	0.400″
Ancho nominal del diente:	0.343″

Todas las dimensiones están en pulgadas a menos que se especifique otra unidad de medida.

Diám. de ruedas dentadas dobles simples 50			Datos de dimensiones: Ruedas dentadas dobles simples				
Cant. de dientes	Diámetros exteriores	Diámetro interior sin acabado	LTB	C	D	Diámetro interior MÁX. *	Peso en libras
15	3.320	0.625	1.656	1.313	2.375	1.500	2.10
16	3.520	0.625	1.656	1.313	2.500	1.688	2.40
17	3.720	0.625	1.656	1.313	2.688	1.750	2.90
18	3.920	0.625	1.656	1.313	2.891	1.875	3.30
19	4.120	0.625	1.656	1.313	3.078	2.063	3.70
20	4.320	0.625	1.656	1.313	3.281	2.250	4.20
21	4.520	0.625	1.656	1.313	3.484	2.250	4.80
22	4.720	0.625	1.656	1.313	3.688	2.438	5.30
23	4.920	0.625	1.656	1.313	3.891	2.625	5.80
24	5.120	0.625	1.656	1.313	4.078	2.750	6.30

* Las dimensiones que se muestran tienen en cuenta un chavetero estándar con un tornillo de fijación a 90 grados.

DOBLE SIMPLE

Datos de la cadena	
Tamaño	50
Paso	5/8″
Ancho interior	3/8″
Diámetro del rodillo	0.400″
Ancho nominal del diente:	0.343″

BUJES TAPER-LOCK®	
N.º de buje	Rango de diámetro interior
1610	0.500 a 1.688″
2012	0.500 a 2.125″

EL BUJE TAPER-LOCK® no está incluido con la rueda dentada. Se debe pedir por separado. Consulte la siguiente tabla para obtener pautas generales. Encontrará detalles específicos en la sección Buje de este catálogo a partir de la página 194.

Todas las dimensiones están en pulgadas a menos que se especifique otra unidad de medida.

Diám. de ruedas dentadas TAPER-LOCK® dobles simples 50			Datos de dimensiones: Ruedas dentadas TAPER-LOCK® dobles simples				
Cant. de dientes	Diámetros exteriores	N.º de buje	LTB	C	D	Diámetro interior MÁX. *	Peso en libras
17	3.720	1610	1.656	1.313	2.688	1.688	1.80
18	3.920	1610	1.656	1.313	2.891	1.688	2.20
19	4.120	1610	1.656	1.313	3.078	1.688	2.70
21	4.520	2012	1.656	1.313	3.469	2.125	3.30
23	4.920	2012	1.656	1.313	3.891	2.125	3.70
24	5.120	2012	1.656	1.313	4.078	2.125	4.10

* Consulte la tabla de dimensiones de bujes TAPER-LOCK® en la página 194 para ver información específica sobre datos de diámetros interiores MÁX. y chaveteros.

Para obtener más información sobre las ruedas dentadas, consulte las páginas 132 a 137.

N.º 50

TAPER-LOCK®

Datos de la cadena	
Tamaño	50
Paso	5/8″
Ancho interior	3/8″
Diámetro del rodillo	0.400″
Ancho nominal del diente:	0.343″

Todas las dimensiones están en pulgadas a menos que se especifique otra unidad de medida.

Diám. de ruedas dentadas TAPER-LOCK® 50			Datos de dimensiones de ruedas dentadas TAPER-LOCK®				
Cant. de dientes	Diámetro exterior	N.º de buje	Diámetro interior MÁX. *	LTB	Diámetro del cubo	Estilo de cubo	Peso en libras
12	2.710	1008	1.000	0.875	1.938 ☐	S	0.50
13	2.910	1008	1.000	0.875	1.813	S	0.50
14	3.110	1008	1.000	0.875	1.938	S	0.60
15	3.320	1210	1.250	1.000	2.469 ☐	S	0.70
16	3.520	1610	1.688	1.000	2.781 ☐	S	0.70
17	3.720	1610	1.688	1.000	2.781 ☐	S	0.80
18	3.920	1610	1.688	1.000	2.781	S	0.90
19	4.120	1610	1.688	1.000	3.000	S	1.30
20	4.320	1610	1.688	1.000	3.250	S	1.60
21	4.520	1610	1.688	1.000	3.500	S	1.60
22	4.720	1610	1.688	1.000	3.500	S	1.60
23	4.920	2012	2.125	1.250	3.875	S	2.00
24	5.120	2012	2.125	1.250	4.000	S	2.20
25	5.320	2012	2.125	1.250	4.000	S	2.40
26	5.520	2012	2.125	1.250	4.000	E	2.50
27	5.720	2012	2.125	1.250	4.000	E	2.60
28	5.920	2012	2.125	1.250	4.000	E	2.80
30	6.320	2012	2.125	1.250	3.563	E	3.20
32	6.720	2012	2.125	1.250	3.563	E	3.60
35	7.320	2012	2.125	1.250	3.563	E	4.20
36	7.520	2012	2.125	1.250	3.563	E	4.30
40	8.320	2012	2.125	1.250	3.563	E	5.20
42	8.720	2012	2.125	1.250	3.563	E	5.90
45	9.310	2012	2.125	1.250	3.563	E	6.50
48	9.910	2012	2.125	1.250	3.563	E	7.30
54	11.110	2012	2.125	1.250	3.563	E	9.00
60	12.300	2012	2.125	1.250	3.563	E	10.80
70	14.290	2517	2.688	1.750	4.250	E	14.00
72	14.690	2517	2.688	1.750	4.250	E	15.50
80	16.280	2517	2.688	1.750	4.250	E	19.50
84	17.080	2517	2.688	1.750	4.250	E	22.50
96	19.470	2517	2.688	1.750	4.250	E	29.00
112	22.650	2517	2.688	1.750	4.250	E	38.70

* Consulte la tabla de dimensiones de bujes TAPER-LOCK® en la página 194 para ver información específica sobre datos de diámetros interiores MÁX. y chaveteros. ☐Tiene una ranura embutida en el cubo para la holgura de la cadena.

BUJES TAPER-LOCK®	
N.º de buje	Rango de diámetro interior
1008	0.500 a 1.000″
1210	0.500 a 1.250″
1610	0.500 a 1.688″
2012	0.500 a 2.125″
2517	0.500 a 2.688″

EL BUJE TAPER-LOCK® no está incluido con la rueda dentada. Se debe pedir por separado. Consulte la siguiente tabla para obtener pautas generales. Encontrará detalles específicos en la sección Buje de este catálogo a partir de la página 194.

TAPER-LOCK® MULTIHILERAS

Datos de la cadena	
Tamaño	50-2
Paso	5/8″
Ancho interior	3/8″
Diámetro del rodillo	0.400″
Ancho nominal del diente:	0.332″

Todas las dimensiones están en pulgadas a menos que se especifique otra unidad de medida.

Diám. de ruedas dentadas TAPER-LOCK® multihileras 50			Datos de dimensiones de ruedas dentadas TAPER-LOCK® de hileras dobles					
Cant. de dientes	Diámetro exterior	N.º de buje	Diámetro interior MÁX. *	LTB	Diámetro del cubo	Tipo de cubo	Estilo de cubo	Peso en libras
14	3.110	1008	1.000	0.875	N/D	A	S	0.80
15	3.320	1210	1.250	1.000	N/D	A	S	0.90
16	3.520	1210	1.250	1.000	N/D	A	S	1.10
17	3.720	1610	1.688	1.000	N/D	A	S	1.10
18	3.920	1610	1.688	1.000	N/D	A	S	1.30
19	4.120	1610	1.688	1.000	N/D	A	S	1.60
20	4.320	2012	2.125	1.250	3.250	B	S	1.50
21	4.520	2012	2.125	1.250	3.500	B	S	1.90
25	5.320	2012	2.125	1.250	4.281	B	S	3.80
30	6.320	2517	2.688	1.750	5.281	B	S	7.50
36	7.520	2517	2.688	1.750	4.250	C	S	9.40
42	8.720	2517	2.688	1.750	4.250	C	S	13.40
48	9.910	2517	2.688	1.750	4.250	C	S	18.60
52	10.710	2517	2.688	1.750	4.375	C	S	22.20
60	12.300	2517	2.688	1.750	4.375	C	S	30.30
84	17.080	2517	2.688	1.750	4.375	C	S	45.30

* Consulte la tabla de dimensiones de bujes TAPER-LOCK® en la página 194 para ver información específica sobre datos de diámetros interiores MÁX. y chaveteros.
Para obtener más información sobre las ruedas dentadas, consulte las páginas 132 a 137.

N.º 50

QD®

Datos de la cadena	
Tamaño	50
Paso	5/8″
Ancho interior	3/8″
Diámetro del rodillo	0.400″
Ancho nominal del diente:	0.343″

BUJES QD®	
N.º de buje	**Rango de diámetro interior**
JA	0.500 a 1.250″
SH	0.500 a 1.688″
SDS	0.500 a 2.000″
SK	0.500 a 2.625″
SF	0.500 a 2.938″

El buje QD® no está incluido con la rueda dentada. Se debe pedir por separado. Consulte la siguiente tabla para obtener pautas generales. Encontrará detalles específicos en la sección Buje de este catálogo a partir de la página 199.

QD® es una marca comercial registrada de Emerson Electric Co. y se utiliza bajo su acuerdo de licencia.

Todas las dimensiones están en pulgadas a menos que se especifique otra unidad de medida.

Diám. de ruedas dentadas QD® 50			Datos de dimensiones de ruedas dentadas QD®									
Cant. de dientes	Diámetro exterior	N.º de buje QD®	Diámetro interior MÁX. *	Diámetro del cubo	LTB	X	Y	L	F	Tipo de cubo	Estilo de cubo	Peso en libras
12	2.710	JA	1.250	1.922	0.625	1.125	1.125	0.656	2.063	B	S	0.34
13	2.910	JA	1.250	2.063	0.625	1.125	1.125	0.656	2.063	B	S	0.40
14	3.110	JA	1.250	2.125	0.625	1.125	1.125	0.656	2.063	B	S	0.52
15	3.320	JA	1.250	2.250	0.625	1.125	1.125	0.656	2.063	B	S	0.60
16	3.520	JA	1.250	2.250	0.625	1.125	1.125	0.656	2.063	B	S	0.68
17	3.720	SH	1.688	2.750	0.813	1.437	1.437	0.906	2.688	B	S	0.84
18	3.920	SH	1.688	2.875	0.813	1.437	1.437	0.906	2.688	B	S	1.04
19	4.120	SH	1.688	3.000	0.813	1.437	1.437	0.906	2.688	B	S	1.24
20	4.320	SDS	2.000	3.313	0.750	1.500	1.500	0.969	3.188	B	S	1.20
21	4.520	SDS	2.000	3.500	0.750	1.500	1.500	0.969	3.188	B	S	1.32
22	4.720	SDS	2.000	3.500	0.750	1.500	1.500	0.969	3.188	B	S	1.42
23	4.920	SDS	2.000	3.500	0.750	1.500	1.500	0.969	3.188	B	S	1.58
24	5.120	SDS	2.000	3.625	0.750	1.500	1.500	0.969	3.188	B	E	1.70
25	5.320	SDS	2.000	3.625	0.750	1.500	1.500	0.969	3.188	B	E	1.86
26	5.520	SDS	2.000	3.625	0.750	1.500	1.500	0.969	3.188	B	E	2.00
27	5.720	SDS	2.000	3.625	0.750	1.500	1.500	0.969	3.188	B	E	2.12
28	5.920	SDS	2.000	3.625	0.750	1.500	1.500	0.969	3.188	B	E	2.32
30	6.320	SDS	2.000	3.625	0.750	1.500	1.500	0.969	3.188	B	E	2.64
32	6.720	SDS	2.000	3.625	0.750	1.500	1.500	0.969	3.188	B	E	2.98
35	7.320	SDS	2.000	3.625	0.750	1.500	1.500	0.969	3.188	B	E	3.62
36	7.520	SDS	2.000	3.625	0.750	1.500	1.500	0.969	3.188	B	E	3.64
40	8.320	SDS	2.000	3.625	0.750	1.500	1.500	0.969	3.188	B	E	4.74
42	8.720	SDS	2.000	3.625	0.750	1.500	1.500	0.969	3.188	B	E	5.40
45	9.310	SDS	2.000	3.625	0.750	1.500	1.500	0.969	3.188	B	E	5.90
48	9.910	SDS	2.000	3.625	0.750	1.500	1.500	0.969	3.188	B	E	6.66
54	11.110	SK	2.625	3.625	1.250	2.125	2.125	1.531	3.875	B	E	9.68
60	12.300	SK	2.625	4.250	1.250	2.125	2.125	1.531	3.875	B	E	11.88
70	14.290	SK	2.625	4.250	1.250	2.125	2.125	1.531	3.875	B	E	15.52
72	14.690	SK	2.625	4.250	1.250	2.125	2.125	1.531	3.875	B	E	16.44
80	16.280	SF **	2.938	5.000	1.250	2.250	2.250	1.656	4.625	B	E	19.90
84	17.080	SF **	2.938	5.000	1.250	2.250	2.250	1.656	4.625	B	E	22.98
96	19.470	SF **	2.938	5.000	1.250	2.250	2.250	1.656	4.625	B	E	29.88
112	22.650	SF **	2.938	5.000	1.250	2.250	2.250	1.656	4.625	B	E	40.10

* Consulte la tabla de dimensiones de bujes QD® en la página 200 para ver información específica sobre datos de diámetros interiores MÁX. y chaveteros. ** = Diámetro interior máx. con chavetero poco profundo

Para obtener más información sobre las ruedas dentadas, consulte las páginas 132 a 137.

DIÁMETRO INTERIOR SIN ACABADO

Datos de la cadena	
Tamaño	60
Paso	3/4″
Ancho interior	1/2″
Diámetro del rodillo	0.469″
Ancho nominal del diente:	0.459″

Todas las dimensiones están en pulgadas a menos que se especifique otra unidad de medida.

Diám. de ruedas dentadas con diámetro interior sin acabado 60				Diámetro interior sin acabado tipo "A"		Diámetro interior sin acabado tipo "B"					
Cant. de dientes	Diámetro exterior	Diámetro del paso	Diámetro del calibre	Diámetro interior sin acabado	Peso en libras	Diámetro interior sin acabado	Diámetro interior MÁX. *	Diámetro del cubo	LTB	Estilo de cubo	Peso en libras
8	2.260	1.959	1.491	NS	NS	0.625	0.625	1.469 ☐	1.250	S	0.54
9	2.510	2.193	1.691	NS	NS	0.750	0.875	1.563 ☐	1.250	S	0.64
10	2.760	2.427	1.958	0.750	0.44	0.750	1.125	1.938 ☐	1.250	S	0.99
11	3.000	2.663	2.166	0.750	0.54	0.750	1.313	2.063 ☐	1.250	S	1.15
12	3.250	2.898	2.429	0.750	0.68	0.750	1.438	2.375 ☐	1.250	S	1.47
13	3.490	3.134	2.642	0.750	0.80	0.750	1.500	2.344	1.250	S	1.66
14	3.740	3.371	2.902	0.750	0.94	0.750	1.750	2.563	1.250	S	2.00
15	3.980	3.608	3.119	0.750	1.08	0.750	1.875	2.875	1.250	S	2.51
16	4.220	3.845	3.375	0.750	1.24	0.750	2.000	3.063	1.250	S	2.81
17	4.460	4.082	3.595	0.750	1.44	0.750	2.250	3.250	1.250	S	3.22
18	4.700	4.319	3.850	0.750	1.62	0.750	2.375	3.500	1.250	E	3.72
19	4.950	4.557	4.072	0.750	1.84	0.750	2.375	3.500	1.250	E	3.92
20	5.190	4.794	4.325	0.750	2.12	0.750	2.625	3.875	1.250	E	4.63
21	5.430	5.033	4.549	0.750	2.28	0.750	2.750	4.000	1.250	E	5.00
22	5.670	5.270	4.801	0.750	2.48	0.750	2.750	4.000	1.250	E	5.25
23	5.910	5.508	5.026	0.750	2.68	0.750	2.750	4.000	1.250	E	5.48
24	6.150	5.746	5.277	0.719	3.00	0.750	2.750	4.000	1.250	E	5.78
25	6.390	5.984	5.503	0.719	3.34	0.750	2.750	4.000	1.250	E	6.13
26	6.630	6.222	5.753	0.719	3.54	0.750	2.750	4.000	1.250	E	6.38
27	6.870	6.461	5.980	0.719	3.96	0.750	2.750	4.000	1.250	E	6.72
28	7.110	6.698	6.229	0.719	4.14	0.750	2.750	4.000	1.250	E	6.88
29	7.350	6.937	6.458	0.719	4.40	0.750	2.750	4.000	1.250	E	7.28
30	7.590	7.175	6.706	0.719	4.78	0.750	2.750	4.000	1.250	E	7.58
31	7.830	7.413	6.935	0.719	5.24	0.750	2.750	4.000	1.250	E	7.72
32	8.070	7.652	7.183	0.719	5.52	0.750	2.750	4.000	1.250	E	8.26
33	8.300	7.890	7.412	0.938	5.86	1.000	2.750	4.000	1.250	E	8.42
34	8.540	8.129	7.660	0.938	6.16	1.000	2.750	4.000	1.250	E	8.80
35	8.780	8.367	7.889	0.938	6.78	1.000	2.750	4.000	1.250	E	9.04
36	9.020	8.606	8.137	0.938	6.82	1.000	2.750	4.000	1.250	E	9.60
37	9.260	8.844	8.367	0.938	7.52	1.000	2.750	4.000	1.250	E	10.24
38	9.500	9.083	8.614	0.938	7.84	1.000	2.750	4.250	1.250	E	10.84
39	9.740	9.321	8.844	0.938	8.28	1.000	2.750	4.250	1.250	E	11.36
40	9.980	9.560	9.091	0.938	8.56	1.000	2.750	4.250	1.250	E	11.50
41	10.220	9.798	9.321	0.938	9.10	1.000	2.750	4.250	1.250	E	12.14
42	10.460	10.037	9.568	0.938	9.74	1.000	2.750	4.250	1.250	E	12.74
43	10.700	10.275	9.799	0.938	9.84	1.000	2.750	4.250	1.250	E	13.00
44	10.940	10.514	10.045	0.938	10.76	0.938	2.750	4.250	1.250	E	13.88
45	11.180	10.752	10.276	0.938	11.08	0.938	2.750	4.250	1.250	E	13.98
46	11.420	10.991	10.522	0.938	11.50	0.938	2.750	4.250	1.250	E	14.60
47	11.650	11.229	10.754	0.938	12.32	0.938	2.750	4.250	1.250	E	15.00
48	11.890	11.468	10.999	0.938	12.42	0.938	2.750	4.250	1.250	E	15.82
49	12.130	11.706	11.231	0.938	12.92	0.938	2.750	4.250	1.250	E	15.90
50	12.370	11.945	11.476	0.938	13.98	0.938	2.750	4.250	1.250	E	16.98
51	12.610	12.183	11.708	0.938	14.58	0.938	2.750	4.250	1.250	E	17.66
52	12.850	12.422	11.953	0.938	14.60	0.938	2.750	4.250	1.250	E	17.93
53	13.090	12.660	12.186	0.938	15.84	0.938	2.750	4.250	1.250	E	17.99
54	13.330	12.889	12.430	0.938	15.92	0.938	2.750	4.250	1.750	E	21.60
55	13.570	13.137	12.663	1.250	16.96	1.250	2.750	4.250	1.750	E	21.14
56	13.810	13.376	12.907	1.250	17.60	1.250	2.750	4.250	1.750	E	21.88
57	14.040	13.615	13.140	1.250	17.62	1.250	2.750	4.250	1.750	E	22.25
58	14.280	13.853	13.384	1.250	19.00	1.250	2.750	4.250	1.750	E	22.80
59	14.520	14.092	13.618	1.250	19.20	1.250	2.750	4.250	1.750	E	23.86
60	14.760	14.330	13.861	1.250	20.02	1.250	2.750	4.250	1.750	E	25.22
70	17.150	16.717	16.248	1.250	27.20	1.250	2.750	4.250	1.750	E	31.98
72	17.630	17.195	16.726	1.250	28.90	1.250	2.750	4.250	1.750	E	34.18
80	19.540	19.103	18.634	1.250	40.18	1.250	2.750	4.250	2.000	E	41.88
84	20.490	20.058	19.589	1.250	45.50	1.250	3.250	4.750	2.000	E	46.46
96	23.360	22.922	22.453	1.250	52.02	1.250	3.750	5.500	2.250	E	63.08
112	27.180	26.741	26.272	1.250	70.80	1.250	3.750	5.500	2.250	E	81.78

* Las dimensiones que se muestran tienen en cuenta un chavetero estándar con tornillos de fijación a 90 grados. ☐Tiene una ranura embutida en el cubo para la holgura de la cadena. NS corresponde a Fuera de inventario

Para obtener más información sobre las ruedas dentadas, consulte las páginas 132 a 137.

N.º 60

DIÁMETRO INTERIOR ACABADO

Datos de la cadena	
Tamaño	60
Paso	3/4″
Ancho interior	1/2″
Diámetro del rodillo	0.469″
Ancho nominal del diente:	0.459″

Todas las dimensiones están en pulgadas a menos que se especifique otra unidad de medida.

Diámetro de ruedas dentadas con diámetro interior acabado 60				Tipo "F" con diámetro interior ajustado al tamaño del eje (incluye un chavetero estándar y dos tornillos de fijación)														
Cant. de dientes	Diámetro exterior	Diámetro del paso	Diámetro del calibre	0.750"	0.875"	1.000"	1.125"	1.188"	1.250"	1.375"	1.438"	1.500"	1.625"	1.750"	1.938"	2.000"	2.188"	2.438"
9	2.510	2.193	1.691	•	•	•												
10	2.760	2.427	1.958	•	•	•	•	•	•■									
11	3.000	2.663	2.166	•	•	•	•	•	•■									
12	3.250	2.898	2.429	•	•	•	•	•	•■	•■	•■							
13	3.490	3.134	2.642	•	•	•	•	•	•	•■	•■	•■						
14	3.740	3.371	2.902	•	•	•	•	•	•	•	•	•■	•■					
15	3.980	3.608	3.119	•	•	•	•	•	•	•	•	•	•	•■				
16	4.220	3.845	3.375	•	•	•	•	•	•	•	•	•	•	•	•■			
17	4.460	4.082	3.595			•	•	•	•	•	•	•	•	•	•■			
18	4.700	4.319	3.850			•	•	•	•	•	•	•	•	•	•			
19	4.950	4.557	4.072			•	•	•	•	•	•	•	•	•	•			
20	5.190	4.794	4.325			•	•	•	•	•	•	•	•	•	•			
21	5.430	5.033	4.549			•	•	•	•	•	•	•	•	•	•			
22	5.670	5.270	4.801			•	•	•	•	•	•	•	•	•	•			
23	5.910	5.508	5.026			•	•	•	•	•	•	•	•	•	•			
24	6.150	5.746	5.277			•	•	•	•	•	•	•	•	•	•			
25	6.390	5.984	5.503			•	•	•	•	•	•	•	•	•	•			
26	6.630	6.222	5.753			•	•	•	•	•	•	•	•	•	•			
27	6.870	6.461	5.98			•	•	•	•	•	•	•	•	•	•			
28	7.110	6.698	6.229			•	•	•	•	•	•	•	•	•	•			
29	7.350	6.937	6.458			•	•	•	•	•	•	•	•	•	•			
30	7.590	7.175	6.706			•	•	•	•	•	•	•	•	•	•			
31	7.830	7.413	6.935			•	•	•	•	•	•	•	•	•	•			
32	8.070	7.652	7.183			•	•	•	•	•	•	•	•	•	•			
33	8.300	7.890	7.412			•	•	•	•	•	•	•	•	•	•			
34	8.540	8.129	7.660			•	•	•	•	•	•	•	•	•	•			
35	8.780	8.367	7.889			•	•	•	•	•	•	•	•	•	•			
36	9.020	8.606	8.137			•	•	•	•	•	•	•	•	•	•	•	•	•
37	9.260	8.844	8.367			•	•	•	•	•	•	•	•	•	•	•	•	•
38	9.500	9.083	8.614			•	•	•	•	•	•	•	•	•	•	•	•	•
39	9.740	9.321	8.844			•	•	•	•	•	•	•	•	•	•	•	•	•
40	9.980	9.560	9.091			•	•	•	•	•	•	•	•	•	•	•	•	•
41	10.220	9.798	9.321			•	•	•	•	•	•	•	•	•	•	•	•	•
42	10.460	10.037	9.568			•	•	•	•	•	•	•	•	•	•	•	•	•
43	10.700	10.275	9.799			•	•	•	•	•	•	•	•	•	•	•	•	•
44	10.940	10.514	10.045			•	•	•	•	•	•	•	•	•	•	•	•	•
45	11.180	10.752	10.276			•	•	•	•	•	•	•	•	•	•	•	•	•
46	11.420	10.991	10.522			•	•	•	•	•	•	•	•	•	•	•	•	•
47	11.650	11.229	10.754			•	•	•	•	•	•	•	•	•	•	•	•	•
48	11.890	11.468	10.999			•	•	•	•	•	•	•	•	•	•	•	•	•
49	12.130	11.706	11.231			•	•	•	•	•	•	•	•	•	•	•	•	•
50	12.370	11.945	11.476			•	•	•	•	•	•	•	•	•	•	•	•	•
51	12.610	12.183	11.708			•	•	•	•	•	•	•	•	•	•	•	•	•
52	12.850	12.422	11.953			•	•	•	•	•	•	•	•	•	•	•	•	•
53	13.090	12.660	12.186			•	•	•	•	•	•	•	•	•	•	•	•	•
54	13.330	12.889	12.430			•	•	•	•	•	•	•	•	•	•	•	•	•
55	13.570	13.137	12.663							•	•	•	•	•	•	•	•	•
56	13.810	13.376	12.907							•	•	•	•	•	•	•	•	•
57	14.040	13.615	13.140							•	•	•	•	•	•	•	•	•
58	14.280	13.853	13.384							•	•	•	•	•	•	•	•	•
59	14.520	14.092	13.618							•	•	•	•	•	•	•	•	•
60	14.760	14.330	13.861							•	•	•	•	•	•	•	•	•
70	17.150	16.717	16.248							•	•	•	•	•	•	•	•	•
72	17.630	17.195	16.726							•	•	•	•	•	•	•	•	•
80	19.540	19.103	18.634							•	•	•	•	•	•	•	•	•
84	20.490	20.058	19.589							•	•	•	•	•	•	•	•	•
96	23.360	22.922	22.453							•	•	•	•	•	•	•	•	•
112	27.180	26.741	26.272							•	•	•	•	•	•	•	•	•

• Denota un artículo en inventario. ■Indica que el tornillo de fijación está a 90 grados y a 180 grados del chavetero.

Para obtener más información sobre las ruedas dentadas, consulte las páginas 132 a 137.

DIÁMETRO INTERIOR SIN ACABADO DE ACERO INOXIDABLE

Datos de la cadena	
Tamaño	60SS
Paso	3/4″
Ancho interior	1/2″
Diámetro del rodillo	0.469″
Ancho nominal del diente:	0.459″

Todas las dimensiones están en pulgadas a menos que se especifique otra unidad de medida.

Diámetros de ruedas dentadas de acero inoxidable 60				Diámetro interior sin acabado tipo "B"					
Cant. de dientes	Diám. exterior	Diám. del paso	Diám. del calibre	Diámetro interior sin acabado	Diámetro interior MÁX.*	Diám. del cubo	LTB	Estilo de cubo	Peso en libras
12	3.250	2.898	2.429	0.750	1.375	2.375 ☐	1.250	S	1.50
13	3.490	3.134	2.642	0.750	1.500	2.344	1.250	S	1.80
14	3.740	3.371	2.902	0.750	1.750	2.563	1.250	S	2.00
15	3.980	3.608	3.119	0.750	1.875	2.875	1.250	S	2.40
16	4.220	3.845	3.375	0.750	2.000	3.063	1.250	S	2.80
17	4.460	4.082	3.595	0.750	2.250	3.250	1.250	E	3.30
18	4.700	4.319	3.850	0.750	2.375	3.500	1.250	E	3.80
19	4.950	4.557	4.072	0.750	2.375	3.500	1.250	E	4.00
20	5.190	4.794	4.325	0.750	2.625	3.875	1.250	E	4.60
21	5.430	5.033	4.549	0.750	2.750	4.000	1.250	E	5.00
22	5.670	5.270	4.801	0.750	2.750	4.000	1.250	E	5.30
23	5.910	5.508	5.026	0.750	2.750	4.000	1.250	E	5.70
24	6.150	5.746	5.277	0.750	2.750	4.000	1.250	E	5.90
25	6.390	5.984	5.503	0.750	2.750	4.000	1.250	E	6.10
26	6.630	6.222	5.753	0.750	2.750	4.000	1.250	E	6.30
28	7.110	6.698	6.229	0.750	2.750	4.000	1.250	E	6.70
30	7.590	7.175	6.706	0.750	2.750	4.000	1.250	E	7.00
35	8.780	8.367	7.889	1.000	2.750	4.000	1.250	E	9.00
40	9.980	9.560	9.091	1.000	2.750	4.250	1.250	E	11.70
45	11.180	10.752	10.276	1.000	2.750	4.250	1.250	E	14.50
60	14.760	14.330	13.861	1.250	2.750	4.250	1.750	E	25.00

* Las dimensiones que se muestran tienen en cuenta un chavetero estándar con un tornillo de fijación a 90 grados.
☐Tiene una ranura embutida en el cubo para la holgura de la cadena.

Para obtener más información sobre las ruedas dentadas, consulte las páginas 132 a 137.

N.º 60

MULTIHILERAS

Datos de la cadena	
Tamaño	60-2, 60-3
Paso	3/4″
Ancho interior	1/2″
Diámetro del rodillo	0.469″
Ancho nominal del diente:	0.444″

Todas las dimensiones están en pulgadas a menos que se especifique otra unidad de medida.

Diámetros de ruedas dentadas multihileras 60			Datos de dimensiones: Ruedas dentadas de hileras dobles					
Cant. de dientes	Diámetro exterior	Diámetro interior sin acabado	Diámetro del cubo	LTB	Diámetro interior MÁX. *	Tipo de cubo	Estilo de cubo	Peso en libras
11	3.000	1.000	1.813	2.125	1.250	B	S	1.62
12	3.250	1.000	2.125	2.125	1.438	B	S	2.20
13	3.490	1.000	2.250	2.125	1.500	B	S	2.60
14	3.740	1.000	2.500	2.125	1.750	B	S	3.24
15	3.980	1.000	2.813	2.125	1.875	B	S	3.96
16	4.220	1.000	3.000	2.125	2.000	B	S	4.62
17	4.460	1.000	3.250	2.125	2.250	B	S	5.40
18	4.700	1.000	3.500	2.125	2.375	B	S	6.24
19	4.950	1.000	3.688	2.125	2.500	B	S	7.00
20	5.190	1.000	3.750	2.125	2.500	B	S	7.72
21	5.430	1.000	4.125	2.125	2.750	B	S	8.82
22	5.670	1.000	4.250	2.125	2.750	B	S	9.68
23	5.910	1.000	4.250	2.125	2.750	B	S	10.30
24	6.150	1.000	4.250	2.125	2.750	B	S	11.14
25	6.390	1.000	4.250	2.125	2.750	B	S	11.96
26	6.630	1.000	4.250	2.125	2.750	B	S	12.70
30	7.590	1.000	4.250	2.125	2.750	B	S	16.36
32	8.070	1.250	4.500	2.375	3.000	B	S	19.52
35	8.780	1.250	4.500	2.375	3.000	B	S	22.80
36	9.020	1.250	4.500	2.375	3.000	B	S	23.82
40	9.980	1.250	4.750	2.750	3.250	B	S	30.84
45	11.180	1.250	4.750	2.750	3.250	B	S	37.08
48	11.890	1.250	4.750	2.750	3.250	B	D	44.90
60	14.760	1.250	4.750	2.750	3.250	B	D	63.10

* Las dimensiones que se muestran tienen en cuenta un chavetero estándar con un tornillo de fijación a 90 grados.

Diámetros de ruedas dentadas multihileras 60			Datos de dimensiones: Ruedas dentadas de hileras triples					
Cant. de dientes	Diámetro exterior	Diámetro interior sin acabado	Diámetro del cubo	LTB	Diámetro interior MÁX. *	Tipo de cubo	Estilo de cubo	Peso en libras
11	3.000	1.000	1.813	3.000	1.250	B	S	2.50
12	3.250	1.000	2.125	3.000	1.438	B	S	3.30
13	3.490	1.000	2.250	3.000	1.500	B	S	3.90
14	3.740	1.000	2.500	3.000	1.750	B	S	4.50
15	3.980	1.000	2.688	3.000	1.875	B	S	5.40
16	4.220	1.000	3.000	3.000	2.000	B	S	6.50
17	4.460	1.000	3.250	3.000	2.250	B	S	7.70
18	4.700	1.000	3.500	3.000	2.375	B	S	8.50
19	4.950	1.000	3.688	3.000	2.500	B	S	10.00
20	5.190	1.000	3.750	3.000	2.500	B	S	11.20
21	5.430	1.000	4.125	3.000	2.750	B	S	12.50
22	5.670	1.000	4.250	3.000	2.750	B	S	13.20
23	5.910	1.000	4.250	3.000	2.750	B	S	14.60
24	6.150	1.000	4.250	3.000	2.750	B	S	15.80
25	6.390	1.000	4.250	3.000	2.750	B	S	17.00
26	6.630	1.000	4.250	3.000	2.750	B	S	18.60
30	7.590	1.000	4.250	3.000	2.750	B	S	23.20
35	8.780	1.250	4.500	3.250	3.000	B	S	34.50
36	9.020	1.250	4.500	3.250	3.000	B	S	37.00

* Las dimensiones que se muestran tienen en cuenta un chavetero estándar con un tornillo de fijación a 90 grados.

Para obtener más información sobre las ruedas dentadas, consulte las páginas 132 a 137.

DOBLE SIMPLE

Datos de la cadena	
Tamaño	60
Paso	3/4″
Ancho interior	1/2″
Diámetro del rodillo	0.469″
Ancho nominal del diente:	0.459″

Todas las dimensiones están en pulgadas a menos que se especifique otra unidad de medida.

Diámetros de ruedas dentadas dobles simples 60			Datos de dimensiones: Ruedas dentadas dobles simples				
Cant. de dientes	Diám. exterior	Diámetro interior sin acabado	LTB	C	D	Diámetro interior MÁX. *	Peso en libras
13	3.490	0.750	1.938	1.484	2.344	1.500	2.60
14	3.740	0.750	1.938	1.484	2.563	1.750	3.20
15	3.980	0.750	1.938	1.484	2.875	1.875	3.80
16	4.220	0.750	1.938	1.484	3.047	2.000	4.50
17	4.460	0.750	1.938	1.484	3.250	2.250	5.30
18	4.700	0.750	1.938	1.484	3.500	2.375	6.50
19	4.950	0.750	1.938	1.484	3.703	2.500	6.80
20	5.190	0.750	1.938	1.484	3.953	2.750	7.00
21	5.430	0.750	1.938	1.484	4.188	2.875	7.50

* Las dimensiones que se muestran tienen en cuenta un chavetero estándar con un tornillo de fijación a 90 grados.

DOBLE SIMPLE

Datos de la cadena	
Tamaño	60
Paso	3/4″
Ancho interior	1/2″
Diámetro del rodillo	0.469″
Ancho nominal del diente:	0.459″

Todas las dimensiones están en pulgadas a menos que se especifique otra unidad de medida.

Diámetros de ruedas dentadas TAPER-LOCK® dobles simples 60			Datos de dimensiones: Ruedas dentadas TAPER-LOCK® dobles simples				
Cant. de dientes	Diám. exterior	N.º de buje	LTB	C	D	Diámetro interior MÁX. *	Peso en libras
17	4.460	1615	1.938	1.484	3.218	1.688	4.50
18	4.700	2012	1.938	1.484	3.469	2.125	5.00
19	4.950	2012	1.938	1.484	3.703	2.125	5.80
20	5.190	2517	1.938	1.484	3.953	2.688	5.60
21	5.430	2517	1.938	1.484	4.188	2.688	6.40
23	5.910	2517	1.938	1.484	4.672	2.688	7.30
24	6.150	2517	1.938	1.484	4.906	2.688	8.20

* Consulte la tabla de dimensiones de bujes TAPER-LOCK® en la página 194 para ver información específica sobre datos de diámetros interiores MÁX. y chaveteros.

BUJES TAPER-LOCK®	
N.º de buje	Rango de diámetro interior
1615	0.500 a 1.688″
2012	0.500 a 2.125″
2517	0.500 a 2.688″

EL BUJE TAPER-LOCK® no está incluido con la rueda dentada. Se debe pedir por separado. Consulte la siguiente tabla para obtener pautas generales. Encontrará detalles específicos en la sección Buje de este catálogo a partir de la página 194.

Para obtener más información sobre las ruedas dentadas, consulte las páginas 132 a 137.

N.º 60

QD®

Datos de la cadena	
Tamaño	60
Paso	3/4″
Ancho interior	1/2″
Diámetro del rodillo	0.469″
Ancho nominal del diente:	0.459″

Todas las dimensiones están en pulgadas a menos que se especifique otra unidad de medida.

Ruedas dentadas QD® 60			Datos de dimensiones de ruedas dentadas QD®									
Cant. de dientes	Diám. exterior	N.º de buje QD®	Diámetro interior MÁX. *	Diám. del cubo	LTB	X	Y	L	F	Tipo de cubo	Estilo de cubo	Peso en libras
11	3.000	JA	1.250	2.063	0.625	1.125	1.125	0.547	2.063	B	S	0.46
12	3.250	JA	1.250	2.063	0.625	1.125	1.125	0.547	2.063	B	S	0.60
13	3.490	JA	1.250	2.250	0.625	1.125	1.125	0.547	2.063	B	S	0.75
14	3.740	SH	1.688	2.688	0.813	1.437	1.437	0.797	2.688	B	S	0.88
15	3.980	SH	1.688	2.750	0.813	1.437	1.437	0.797	2.688	B	S	1.08
16	4.220	SH	1.688	3.000	0.813	1.437	1.437	0.797	2.688	B	S	1.25
17	4.460	SDS	2.000	3.250	0.750	1.500	1.500	0.859	3.188	B	S	1.38
18	4.700	SDS	2.000	3.500	0.750	1.500	1.500	0.859	3.188	B	S	1.56
19	4.950	SDS	2.000	3.500	0.750	1.500	1.500	0.859	3.188	B	S	1.76
20	5.190	SDS	2.000	3.500	0.750	1.500	1.500	0.859	3.188	B	S	2.00
21	5.430	SDS	2.000	3.500	0.750	1.500	1.500	0.859	3.188	B	S	2.20
22	5.670	SDS	2.000	3.500	0.750	1.500	1.500	0.859	3.188	B	S	2.44
23	5.910	SDS	2.000	3.500	0.750	1.500	1.500	0.859	3.188	B	E	2.70
24	6.150	SDS	2.000	3.500	0.750	1.500	1.500	0.859	3.188	B	E	2.94
25	6.390	SDS	2.000	3.500	0.750	1.500	1.500	0.859	3.188	B	E	3.24
26	6.630	SK	2.625	4.250	1.250	2.125	2.125	1.422	3.875	B	E	4.18
27	6.870	SK	2.625	4.250	1.250	2.125	2.125	1.422	3.875	B	E	4.52
28	7.110	SK	2.625	4.250	1.250	2.125	2.125	1.422	3.875	B	E	4.72
30	7.590	SK	2.625	4.250	1.250	2.125	2.125	1.422	3.875	B	E	5.34
32	8.070	SK	2.625	4.250	1.250	2.125	2.125	1.422	3.875	B	E	6.10
35	8.780	SK	2.625	4.250	1.250	2.125	2.125	1.422	3.875	B	E	7.42
36	9.020	SK	2.625	4.250	1.250	2.125	2.125	1.422	3.875	B	E	7.70
40	9.980	SK	2.625	4.250	1.250	2.125	2.125	1.422	3.875	B	E	9.56
42	10.460	SF	2.938	5.000	1.250	2.250	2.250	1.547	4.625	B	E	10.78
45	11.180	SF	2.938	5.000	1.250	2.250	2.250	1.547	4.625	B	E	12.40
48	11.890	SF	2.938	5.000	1.250	2.250	2.250	1.547	4.625	B	E	14.25
54	13.330	SF	2.938	5.000	1.250	2.250	2.250	1.547	4.625	B	E	17.02
60	14.760	SF	2.938	5.000	1.250	2.250	2.250	1.547	4.625	B	E	20.76
70	17.150	SF	2.938	5.000	1.250	2.250	2.250	1.547	4.625	B	E	28.60
72	17.630	SF	2.938	5.000	1.250	2.250	2.250	1.547	4.625	B	E	29.58
80	19.540	SF	2.938	5.000	1.250	2.250	2.250	1.547	4.625	B	E	38.24
84	20.490	SF	2.938	5.000	1.250	2.250	2.250	1.547	4.625	B	E	40.94
96	23.360	SF	2.938	5.000	1.250	2.250	2.250	1.547	4.625	B	E	52.40

* Consulte la tabla de dimensiones de bujes QD® en la página 200 para ver información específica sobre datos de diámetros interiores MÁX. y chaveteros.

BUJES QD®	
N.º de buje	Rango de diámetro interior
JA	0.500 a 1.250″
SH	0.500 a 1.688″
SDS	0.500 a 2.000″
SK	0.500 a 2.625″
SF	0.500 a 2.938″

El buje QD® no está incluido con la rueda dentada. Se debe pedir por separado. Consulte la siguiente tabla para obtener pautas generales. Encontrará detalles específicos en la sección Buje de este catálogo a partir de la página 199.

QD® es una marca comercial registrada de Emerson Electric Co. y se utiliza bajo su acuerdo de licencia.

Para obtener más información sobre las ruedas dentadas, consulte las páginas 132 a 137.

DOBLE SIMPLE

Datos de la cadena	
Tamaño	60
Paso	3/4″
Ancho interior	1/2″
Diámetro del rodillo	0.469″
Ancho nominal del diente:	0.459″

Todas las dimensiones están en pulgadas a menos que se especifique otra unidad de medida.

Ruedas dentadas TAPER-LOCK® 60			Datos de dimensiones de ruedas dentadas TAPER-LOCK®					
Cant. de dientes	Diám. exterior	N.º de buje	Diámetro interior MÁX. *	LTB	Diám. del cubo	Tipo de cubo	Estilo de cubo	Peso en libras
11	3.000	1008	1.000	0.875	1.813 ☐	B	S	0.60
12	3.250	1008	1.000	0.875	1.938	B	S	0.80
13	3.490	1210	1.250	1.000	2.469 ☐	B	S	0.80
14	3.740	1210	1.250	1.000	2.469	B	S	1.00
15	3.980	1610	1.688	1.000	2.781	B	S	1.00
16	4.220	1610	1.688	1.000	3.000	B	S	1.40
17	4.460	1610	1.688	1.000	3.250	B	S	1.80
18	4.700	1610	1.688	1.000	3.500	B	S	1.90
19	4.950	1610	1.688	1.000	3.500	B	S	2.20
20	5.190	2012	2.125	1.250	3.938	B	S	2.20
21	5.430	2012	2.125	1.250	4.000	B	S	2.50
22	5.670	2012	2.125	1.250	4.000	B	E	2.80
23	5.910	2012	2.125	1.250	4.000	B	E	3.10
24	6.150	2012	2.125	1.250	3.563	B	E	3.40
25	6.390	2012	2.125	1.250	3.563	B	E	3.70
26	6.630	2012	2.125	1.250	3.563	B	E	4.00
28	7.110	2012	2.125	1.250	3.563	B	E	4.60
30	7.590	2012	2.125	1.250	3.563	B	E	5.20
32	8.070	2012	2.125	1.250	3.563	B	E	5.60
35	8.780	2012	2.125	1.250	3.563	B	E	6.40
36	9.020	2012	2.125	1.250	3.563	B	E	6.60
40	9.980	2012	2.125	1.250	3.563	B	E	8.30
42	10.460	2012	2.125	1.250	3.563	B	E	10.00
45	11.180	2012	2.125	1.250	3.563	B	E	11.50
48	11.890	2012	2.125	1.250	3.563	B	E	13.20
54	13.330	2517	2.688	1.750	4.250	B	E	17.10
60	14.760	2517	2.688	1.750	4.250	B	E	21.00
70	17.150	2517	2.688	1.750	4.250	B	E	27.60
72	17.630	2517	2.688	1.750	4.250	B	E	30.00
80	19.540	2517	2.688	1.750	4.250	B	E	36.30

* Consulte la tabla de dimensiones de bujes TAPER-LOCK® en la página 194 para ver información específica sobre datos de diámetros interiores MÁX. y chaveteros.
☐Tiene una ranura embutida en el cubo para la holgura de la cadena.

BUJES TAPER-LOCK®	
N.º de buje	Rango de diámetro interior
1008	0.500 a 1.000″
1210	0.500 a 1.250″
1610	0.500 a 1.688″
2012	0.500 a 2.125″
2517	0.500 a 2.688″

EL BUJE TAPER-LOCK® no está incluido con la rueda dentada. Se debe pedir por separado. Consulte la siguiente tabla para obtener pautas generales. Encontrará detalles específicos en la sección Buje de este catálogo a partir de la página 194.

BUJES TAPER-LOCK®	
N.º de buje	Rango de diámetro interior
1215	0.500 a 1.250″
1615	0.500 a 1.688″
2012	0.500 a 2.125″
2517	0.500 a 2.688″

EL BUJE TAPER-LOCK® no está incluido con la rueda dentada. Se debe pedir por separado. Consulte la siguiente tabla para obtener pautas generales. Encontrará detalles específicos en la sección Buje de este catálogo a partir de la página 194.

TAPER-LOCK® MULTIHILERAS

Datos de la cadena	
Tamaño	60-2
Paso	3/4″
Ancho interior	1/2″
Diámetro del rodillo	0.469″
Ancho nominal del diente:	0.444″

Todas las dimensiones están en pulgadas a menos que se especifique otra unidad de medida.

Ruedas dentadas Taper-Lock® 60 de hilera doble			Datos de dimensiones de ruedas dentadas TAPER-LOCK® multihileras					
Cant. de dientes	Diámetro exterior	N.º de buje	Diámetro interior MÁX. *	LTB	Diámetro del cubo	Tipo de cubo	Estilo de cubo	Peso en libras
13	3.490	1215	1.250	1.500	2.250	B	S	1.20
14	3.740	1215	1.250	1.500	2.500	B	S	1.60
15	3.980	1615	1.688	1.500	2.813	B	S	1.30
16	4.220	1615	1.688	1.500	3.000	B	S	2.20
17	4.460	1615	1.688	1.500	3.250	B	S	2.50
18	4.700	2012	2.125	1.250	-	A	S	3.00
19	4.950	2012	2.125	1.250	-	A	S	3.50
20	5.190	2517	2.688	1.750	3.688	B	S	4.00
21	5.430	2517	2.688	1.750	4.188	B	S	5.00
25	6.390	2517	2.688	1.750	5.156	B	S	7.50
30	7.590	2517	2.688	1.750	6.344	B	S	13.50
36	9.020	2517	2.688	1.750	4.250	C	S	17.50
42	10.460	2517	2.688	1.750	4.250	C	S	25.50
45	11.180	2517	2.688	1.750	4.250	C	S	29.50
52	12.850	2517	2.688	1.750	4.250	C	S	41.00
60	14.760	2517	2.688	1.750	4.250	C	S	55.30

* Consulte la tabla de dimensiones de bujes TAPER-LOCK® en la página 194 para ver información específica sobre datos de diámetros interiores MÁX. y chaveteros.
Para obtener más información sobre las ruedas dentadas, consulte las páginas 132 a 137.

N.º 80

DIÁMETRO INTERIOR SIN ACABADO

Datos de la cadena	
Tamaño	80
Paso	1″
Ancho interior	5/8″
Diámetro del rodillo	0.625″
Ancho nominal del diente:	0.575″

Todas las dimensiones están en pulgadas a menos que se especifique otra unidad de medida.

Diám. de ruedas dentadas con diámetro interior sin acabado 80				Diámetro interior sin acabado tipo "A"		Diámetro interior sin acabado tipos "B" y "C"						
Cant. de dientes	Diámetro exterior	Diámetro del paso	Diámetro del calibre	Diámetro interior sin acabado	Peso en libras	Diámetro interior sin acabado	Diámetro interior MÁX. *	Diámetro del cubo	LTB	Tipo de cubo	Estilo de cubo	Peso en libras
8	3.010	2.613	1.988	N/D	N/D	1.000	1.000	1.938 ☐	1.625	B	S	1.40
9	3.350	2.924	2.254	0.938	0.80	1.000	1.313	2.250 ☐	1.625	B	S	1.60
10	3.680	3.236	2.611	0.938	1.00	1.000	1.500	2.563 ☐	1.625	B	S	2.20
11	4.010	3.549	2.888	0.938	1.30	1.000	1.625	2.813 ☐	1.625	B	S	3.20
12	4.330	3.864	3.239	0.938	1.50	1.000	1.875	3.125 ☐	1.625	B	S	3.40
13	4.660	4.179	3.523	0.938	1.80	1.000	2.000	3.000	1.500	B	S	3.50
14	4.980	4.494	3.869	0.938	2.20	1.000	2.250	3.250	1.500	B	S	4.10
15	5.300	4.810	4.158	0.938	2.50	1.000	2.500	3.813	1.500	B	S	5.30
16	5.630	5.126	4.501	0.938	2.90	1.000	2.750	4.000	1.500	B	S	5.90
17	5.950	5.442	4.794	0.938	3.30	1.000	2.750	4.000	1.500	B	S	6.60
18	6.270	5.759	5.134	0.938	3.70	1.000	2.750	4.250	1.500	B	S	7.30
19	6.590	6.076	5.430	0.938	4.10	1.000	2.750	4.250	1.500	B	S	7.80
20	6.910	6.392	5.767	0.938	4.70	1.000	2.750	4.250	1.500	B	S	8.40
21	7.240	6.710	6.066	0.938	4.900	1.000	2.750	4.250	1.750	B	S	9.40
22	7.560	7.027	6.402	0.938	5.500	1.000	2.750	4.250	1.750	B	S	10.00
23	7.880	7.344	6.702	0.938	6.300	1.000	2.750	4.250	1.750	B	S	10.70
24	8.200	7.661	7.036	0.938	6.700	1.000	2.750	4.250	1.750	B	S	11.30
25	8.520	7.979	7.338	0.938	7.200	1.000	2.750	4.250	1.750	B	S	11.90
26	8.840	8.296	7.671	1.188	7.800	1.250	3.250	4.750	2.000	B	D	14.30
27	9.160	8.614	7.974	1.188	8.600	1.250	3.250	4.750	2.000	B	D	15.40
28	9.480	8.931	8.306	1.188	9.300	1.250	3.250	4.750	2.000	B	D	16.00
29	9.800	9.249	8.611	1.188	9.800	1.188	3.250	4.750	2.000	B	D	17.10
30	10.110	9.567	8.942	1.188	10.70	1.188	3.250	4.750	2.000	B	D	17.40
31	10.430	9.884	9.247	1.188	11.30	1.188	3.250	4.750	2.000	B	D	18.70
32	10.750	10.202	9.577	1.188	12.10	1.188	3.250	4.750	2.000	B	D	19.50
33	11.070	10.520	9.883	1.188	13.60	1.188	3.250	4.750	2.000	B	D	19.60
34	11.390	10.838	10.213	1.188	14.30	1.188	3.250	4.750	2.000	B	D	21.30
35	11.710	11.156	10.520	1.188	14.80	1.188	3.250	4.750	2.000	B	D	22.10
36	12.030	11.474	10.849	1.188	16.10	1.188	3.250	4.750	2.000	B	D	23.10
37	12.350	11.792	11.156	1.188	16.80	1.188	3.250	4.750	2.000	B	D	23.80
38	12.670	12.110	11.485	1.188	17.20	1.188	3.250	4.750	2.000	B	D	24.70
39	12.990	12.428	11.792	1.188	17.90	1.188	3.250	4.750	2.000	B	D	25.60
40	13.310	12.746	12.121	1.188	18.90	1.188	3.250	4.750	2.000	B	D	26.70
41	13.630	13.064	12.429	1.250	21.00	1.250	3.250	4.750	2.000	B	D	27.80
42	13.940	13.382	12.757	1.250	21.80	1.250	3.250	4.750	2.000	B	D	28.70
43	14.260	13.700	13.065	1.250	23.60	1.250	3.250	4.750	2.000	B	D	29.40
44	14.580	14.018	13.393	1.250	24.30	1.250	3.250	4.750	2.000	B	D	29.90
45	14.900	14.336	13.702	1.250	25.20	1.250	3.250	4.750	2.000	B	D	31.40
46	15.220	14.654	14.029	1.250	26.60	1.250	3.250	4.750	2.000	B	D	33.10
47	15.540	14.972	14.338	1.250	26.40	1.250	3.250	4.750	2.000	B	D	34.00
48	15.860	15.290	14.665	1.250	27.80	1.250	3.250	4.750	2.000	B	D	35.50
49	16.180	15.608	14.975	1.250	28.90	1.250	3.250	4.750	2.000	B	D	35.80
50	16.500	15.926	15.301	1.250	30.90	1.250	3.250	4.750	2.000	B	D	37.30
51	16.810	16.244	15.611	1.250	32.20	1.250	3.250	4.750	2.000	B	D	38.50
52	17.130	16.562	15.937	1.250	33.00	1.250	3.250	4.750	2.000	B	D	39.40
53	17.450	16.880	16.248	1.250	34.90	1.250	3.250	4.750	2.000	B	D	41.30
54	17.770	17.198	16.573	1.250	36.60	1.250	3.500	5.250	2.000	B	D	44.70
55	18.090	17.516	16.884	1.250	37.50	1.250	3.500	5.250	2.000	B	D	45.60
56	18.410	17.835	17.210	1.250	39.40	1.250	3.500	5.250	2.000	B	D	47.50
57	18.730	18.153	17.521	1.250	40.40	1.250	3.500	5.250	2.000	B	D	48.50
58	19.040	18.471	17.846	1.250	41.30	1.250	3.500	5.250	2.000	B	D	50.50
59	19.360	18.789	18.157	1.250	42.90	1.250	3.500	5.250	2.000	B	D	52.10
60	19.680	19.107	18.482	1.250	45.30	1.250	3.500	5.250	2.000	B	D	54.50
65	21.270	20.698	20.067	1.250	52.20	1.250	3.500	5.250	2.000	B	D	61.80
70	22.870	22.289	21.644	1.500	59.80	1.500	4.250	6.250	3.500	C	D	75.70
72	23.500	22.926	22.301	1.500	65.70	1.500	4.250	6.250	3.500	C	D	81.40
80	26.050	25.471	24.846	1.500	79.60	1.500	4.250	6.250	3.500	C	D	89.90
84	27.330	26.744	26.119	1.500	86.10	1.500	4.250	6.250	3.500	C	D	99.20
96	31.150	30.563	29.938	1.500	120.00	1.500	4.250	6.250	3.500	C	D	117.00
112	36.240	35.655	35.030	1.500	166.00	1.500	4.250	6.250	3.500	C	D	154.00

* Las dimensiones que se muestran tienen en cuenta un chavetero estándar con un tornillo de fijación a 90 grados.
☐Tiene una ranura embutida en el cubo para la holgura de la cadena.
Para obtener más información sobre las ruedas dentadas, consulte las páginas 132 a 137.

DIÁMETRO INTERIOR ACABADO

Datos de la cadena	
Tamaño	80
Paso	1″
Ancho interior	5/8″
Diámetro del rodillo	0.625″
Ancho nominal del diente:	0.575″

Todas las dimensiones están en pulgadas a menos que se especifique otra unidad de medida.

Diám. de ruedas dentadas con diámetro interior acabado 80				Tipo "F" con diámetro interior ajustado al tamaño del eje (incluye un chavetero estándar y dos tornillos de fijación)													
Cant. de dientes	Diámetro exterior	Diámetro del paso	Diámetro del calibre	1.000″	1.125″	1.188″	1.250″	1.375″	1.438″	1.500″	1.625″	1.750″	1.875″	1.938″	2.000″	2.188″	2.438″	2.938″
9	3.350	2.924	2.254	•	•	•	•											
10	3.680	3.236	2.611	•	•	•	•											
11	4.010	3.550	2.888	•	•	•	•	•	•	•	•■							
12	4.330	3.864	3.239	•	•	•	•	•	•	•	•	•						
13	4.660	4.179	3.523	•	•	•	•	•	•	•	•	•	•	•■	•■			
14	4.980	4.494	3.869	•	•	•	•	•	•	•	•	•	•■	•■	•■			
15	5.300	4.810	4.158	•	•	•	•	•	•	•	•	•	•	•	•			
16	5.630	5.126	4.501	•		•	•	•	•	•	•	•		•	•	•		
17	5.950	5.442	4.794	•		•	•	•	•	•	•	•		•	•	•	•	
18	6.270	5.759	5.134	•		•	•	•	•	•	•	•		•	•	•	•	
19	6.590	6.076	5.430	•		•	•	•	•	•	•	•		•	•	•	•	
20	6.910	6.392	5.767	•		•	•	•	•	•	•	•		•	•	•	•	
21	7.240	6.710	6.066	•		•	•	•	•	•	•	•		•	•	•	•	
22	7.560	7.027	6.402	•		•	•	•	•	•	•	•		•	•	•	•	
23	7.880	7.344	6.702	•		•	•	•	•	•	•	•		•	•	•	•	
24	8.200	7.661	7.036	•		•	•	•	•	•	•	•		•	•	•	•	
25	8.520	7.979	7.338	•		•	•	•	•	•	•	•		•	•	•	•	
26	8.840	8.296	7.671				•	•	•	•	•	•		•	•	•	•	•
27	9.160	8.614	7.974				•	•	•	•	•	•		•	•	•	•	•
28	9.480	8.931	8.306				•	•	•	•	•	•		•	•	•	•	•
29	9.800	9.249	8.611				•	•	•	•	•	•		•	•	•	•	•
30	10.110	9.567	8.942				•	•	•	•	•	•		•	•	•	•	•
31	10.430	9.884	9.247				•	•	•	•	•	•		•	•	•	•	•
32	10.750	10.202	9.577				•	•	•	•	•	•		•	•	•	•	•
33	11.070	10.520	9.883				•	•	•	•	•	•		•	•	•	•	•
34	11.390	10.838	10.213				•	•	•	•	•	•		•	•	•	•	•
35	11.710	11.156	10.520				•	•	•	•	•	•		•	•	•	•	•
36	12.030	11.474	10.849				•	•	•	•	•	•		•	•	•	•	•
37	12.350	11.792	11.156				•	•	•	•	•	•		•	•	•	•	•
38	12.670	12.110	11.485				•	•	•	•	•	•		•	•	•	•	•
39	12.990	12.428	11.792				•	•	•	•	•	•		•	•	•	•	•
40	13.310	12.746	12.121				•	•	•	•	•	•		•	•	•	•	•
41	13.630	13.064	12.429					•	•	•	•	•		•	•	•	•	•
42	13.940	13.382	12.757					•	•	•	•	•		•	•	•	•	•
43	14.260	13.700	13.065					•	•	•	•	•		•	•	•	•	•
44	14.580	14.018	13.393					•	•	•	•	•		•	•	•	•	•
45	14.900	14.336	13.702					•	•	•	•	•		•	•	•	•	•
46	15.220	14.654	14.029					•	•	•	•	•		•	•	•	•	•
47	15.540	14.972	14.338					•	•	•	•	•		•	•	•	•	•
48	15.860	15.290	14.665					•	•	•	•	•		•	•	•	•	•
49	16.180	15.608	14.975					•	•	•	•	•		•	•	•	•	•
50	16.500	15.926	15.301					•	•	•	•	•		•	•	•	•	•
51	16.810	16.244	15.611					•	•	•	•	•		•	•	•	•	•
52	17.130	16.562	15.937					•	•	•	•	•		•	•	•	•	•
53	17.450	16.880	16.248					•	•	•	•	•		•	•	•	•	•
54	17.770	17.198	16.573					•	•	•	•	•		•	•	•	•	•
55	18.090	17.516	16.884					•	•	•	•	•		•	•	•	•	•
56	18.410	17.835	17.210					•	•	•	•	•		•	•	•	•	•
57	18.730	18.153	17.521					•	•	•	•	•		•	•	•	•	•
58	19.040	18.471	17.846					•	•	•	•	•		•	•	•	•	•
59	19.360	18.789	18.157					•	•	•	•	•		•	•	•	•	•
60	19.680	19.107	18.482					•	•	•	•	•		•	•	•	•	•

• Denota un artículo en inventario. ■Indica que el tornillo de fijación está a 90 grados y a 180 grados del chavetero.

Para obtener más información sobre las ruedas dentadas, consulte las páginas 132 a 137.

DIÁMETRO INTERIOR SIN ACABADO DE ACERO INOXIDABLE

Datos de la cadena	
Tamaño	80SS
Paso	1″
Ancho interior	5/8″
Diámetro del rodillo	0.625″
Ancho nominal del diente:	0.575″

Todas las dimensiones están en pulgadas a menos que se especifique otra unidad de medida.

Diámetros de ruedas dentadas de acero inoxidable 80				Diámetro interior sin acabado tipo "B"					
Cant. de dientes	Diám. exterior	Diám. del paso	Diám. del calibre	Diámetro interior sin acabado	Diámetro interior MÁX. *	Diám. del cubo	LTB	Estilo de cubo	Peso en libras
10	3.680	3.236	2.611	1.000	1.500	2.563 ☐	1.625	S	2.20
11	4.010	3.550	2.888	1.000	1.625	2.813 ☐	1.625	S	3.20
12	4.330	3.864	3.239	1.000	1.875	3.125 ☐	1.625	S	3.40
13	4.660	4.179	3.523	1.000	2.000	3.000	1.500	S	3.50
14	4.980	4.494	3.869	1.000	2.250	3.250	1.500	S	4.10
15	5.300	4.810	4.158	1.000	2.500	3.813	1.500	S	5.30
16	5.630	5.126	4.501	1.000	2.750	4.000	1.500	S	5.90
18	6.270	5.759	5.134	1.000	2.750	4.250	1.500	S	7.30
19	6.590	6.076	5.430	1.000	2.750	4.250	1.500	S	7.80
20	6.910	6.392	5.767	1.000	2.750	4.250	1.500	S	8.40
22	7.560	7.027	6.402	1.000	2.750	4.250	1.750	E	10.00
23	7.880	7.344	6.702	1.000	2.750	4.250	1.750	E	10.70
24	8.200	7.661	7.036	1.000	2.750	4.250	1.750	E	11.30

* Las dimensiones que se muestran tienen en cuenta un chavetero estándar con tornillos de fijación a 90 grados. ☐Tiene una ranura embutida en el cubo para la holgura de la cadena.

MULTIHILERAS

Datos de la cadena	
Tamaño	80-2, 80-3
Paso	1″
Ancho interior	5/8″
Diámetro del rodillo	0.625″
Ancho nominal del diente:	0.557″

Todas las dimensiones están en pulgadas a menos que se especifique otra unidad de medida.

Diám. de ruedas dentadas multihileras 80			Datos de dimensiones: Ruedas dentadas de hileras dobles					
Cant. de dientes	Diám. exterior	Diámetro interior sin acabado	Diám. del cubo	LTB	Diámetro interior MÁX. *	Tipo de cubo	Estilo de cubo	Peso en libras
10	3.680	1.000	2.563 ☐	2.750	1.500	B	S	3.50
11	4.010	1.000	2.500	2.500	1.750	B	S	4.00
12	4.330	1.000	2.844	2.500	1.875	B	S	5.10
13	4.660	1.000	3.156	2.500	2.250	B	S	6.30
14	4.980	1.000	3.469	2.500	2.375	B	S	7.60
15	5.300	1.000	3.797	2.500	2.500	B	S	9.00
16	5.630	1.000	4.000	2.750	2.750	B	S	11.00
17	5.950	1.000	4.422	2.750	3.000	B	S	13.20
18	6.270	1.000	4.734	2.750	3.250	B	S	15.00
19	6.590	1.000	5.000	2.750	3.313	B	S	17.00
20	6.910	1.000	5.000	2.750	3.313	B	S	18.20
21	7.240	1.000	5.000	2.750	3.313	B	S	19.50
22	7.560	1.000	5.000	2.750	3.313	B	S	21.00
23	7.880	1.000	5.000	2.750	3.313	B	S	22.80
24	8.200	1.000	5.250	2.750	3.500	B	S	25.10
25	8.520	1.000	5.250	3.000	3.500	B	S	28.30
30	10.110	1.250	5.750	3.000	3.750	B	S	39.50
36	12.030	1.250	5.750	3.125	3.750	B	D	54.20
45	14.900	1.250	5.750	3.125	3.750	B	D	73.50

* Las dimensiones que se muestran tienen en cuenta un chavetero estándar con tornillos de fijación a 90 grados. ☐Tiene una ranura embutida en el cubo para la holgura de la cadena.

Diám. de ruedas dentadas multihileras 80			Datos de dimensiones: Ruedas dentadas de hileras triples					
Cant. de dientes	Diám. exterior	Diámetro interior sin acabado	Diám. del cubo	LTB	Diámetro interior MÁX. *	Tipo de cubo	Estilo de cubo	Peso en libras
11	4.010	1.000	2.500	3.625	1.750	B	S	5.90
12	4.330	1.000	2.844	3.625	1.875	B	S	7.50
13	4.660	1.000	3.156	3.625	2.250	B	S	9.20
14	4.980	1.000	3.469	3.625	2.375	B	S	11.00
15	5.300	1.000	3.797	3.625	2.500	B	S	13.10
16	5.630	1.000	4.000	3.875	2.750	B	S	15.80
17	5.950	1.000	4.422	3.875	3.000	B	S	18.60
18	6.270	1.000	4.734	3.875	3.250	B	S	21.20
19	6.590	1.000	5.000	3.875	3.313	B	S	23.70
20	6.910	1.000	5.000	3.875	3.313	B	S	26.00
21	7.240	1.000	5.000	3.875	3.313	B	S	28.40
22	7.560	1.000	5.000	3.875	3.313	B	S	31.00
23	7.880	1.000	5.000	3.875	3.313	B	S	33.60
24	8.200	1.000	5.250	3.875	3.500	B	S	37.10
25	8.520	1.000	5.250	3.875	3.500	B	S	40.10
30	10.110	1.250	5.750	4.250	3.750	B	S	54.50
36	12.030	1.250	5.750	4.250	3.750	B	D	83.90
45	14.900	1.250	6.000	4.500	3.813	B	D	92.40

* Las dimensiones que se muestran tienen en cuenta un chavetero estándar con un tornillo de fijación a 90 grados.

Para obtener más información sobre las ruedas dentadas, consulte las páginas 132 a 137.

DOBLE SIMPLE

Datos de la cadena	
Tamaño	80
Paso	1″
Ancho interior	5/8″
Diámetro del rodillo	0.625″
Ancho nominal del diente:	0.575″

Todas las dimensiones están en pulgadas a menos que se especifique otra unidad de medida.

Diámetros de ruedas dentadas dobles simples 80			Datos de dimensiones: Ruedas dentadas dobles simples				
Cant. de dientes	Diám. exterior	Diámetro interior sin acabado	LTB	C	D	Diámetro interior MÁX. *	Peso en libras
13	4.660	1.000	2.188	1.625	3.016	2.000	6.50
14	4.980	1.000	2.188	1.625	3.344	2.250	7.70
15	5.300	1.000	2.188	1.625	3.813	2.375	9.10
16	5.630	1.000	2.188	1.625	4.000	2.688	9.50
17	5.950	1.000	2.188	1.625	4.313	2.813	10.80
18	6.270	1.000	2.188	1.625	4.641	3.125	12.10
19	6.590	1.000	2.188	1.625	4.953	3.250	12.80
20	6.910	1.000	2.188	1.625	5.281	3.500	14.00
21	7.240	1.000	2.188	1.625	5.594	3.750	16.50
22	7.560	1.000	2.188	1.625	5.922	3.750	18.40

* Las dimensiones que se muestran tienen en cuenta un chavetero estándar con un tornillo de fijación a 90 grados.

DOBLE SIMPLE

Datos de la cadena	
Tamaño	80
Paso	1″
Ancho interior	5/8″
Diámetro del rodillo	0.625″
Ancho nominal del diente:	0.575″

BUJES TAPER-LOCK®	
N.º de buje	Rango de diámetro interior
2517	0.500 a 2.688″
3020	0.875 a 3.225″

EL BUJE TAPER-LOCK® no está incluido con la rueda dentada. Se debe pedir por separado. Consulte la siguiente tabla para obtener pautas generales. Encontrará detalles específicos en la sección Buje de este catálogo a partir de la página 194.

Todas las dimensiones están en pulgadas a menos que se especifique otra unidad de medida.

Diámetros de ruedas dentadas TAPER-LOCK® dobles simples 80			Datos de dimensiones: Ruedas dentadas TAPER-LOCK® dobles simples				
Cant. de dientes	Diám. exterior	N.º de buje	LTB	C	D	Diámetro interior MÁX. *	Peso en libras
17	5.950	2517	2.188	1.625	4.313	2.688	7.60
18	6.270	2517	2.188	1.625	4.641	2.688	8.70
19	6.590	3020	2.188	1.625	4.953	3.250	9.70
20	6.910	3020	2.188	1.625	5.281	3.250	10.00
21	7.240	3020	2.188	1.625	5.594	3.250	12.00
23	7.880	3020	2.188	1.625	6.234	3.250	14.50

* Consulte la tabla de dimensiones de bujes TAPER-LOCK® en la página 194 para ver información específica sobre datos de diámetros interiores MÁX. y chaveteros.

Para obtener más información sobre las ruedas dentadas, consulte las páginas 132 a 137.

N.º 80

TAPER-LOCK®

Datos de la cadena	
Tamaño	80
Paso	1″
Ancho interior	5/8″
Diámetro del rodillo	0.625″
Ancho nominal del diente:	0.575″

Todas las dimensiones están en pulgadas a menos que se especifique otra unidad de medida.

Ruedas dentadas TAPER-LOCK® 80			Datos de dimensiones de ruedas dentadas TAPER-LOCK®				
Cant. de dientes	Diámetro exterior	N.º de buje	Diámetro del cubo	LTB	Diámetro interior MÁX. *	Estilo de cubo	Peso en libras
10	3.680	1215	2.375 ☐	1.500	1.250	S	1.10
11	4.010	1215	2.469 ☐	1.500	1.250	S	1.50
12	4.330	1615	3.000 ☐	1.500	1.688	S	1.80
13	4.660	1615	3.000	1.500	1.688	S	2.30
14	4.980	1615	3.343	1.500	1.688	S	2.50
15	5.300	1615	3.500	1.500	1.688	S	2.70
16	5.630	2012	4.000	1.250	2.125	S	2.80
17	5.950	2012	4.000	1.250	2.125	E	3.10
18	6.270	2012	3.563	1.250	2.125	E	3.60
19	6.590	2012	3.563	1.250	2.125	E	4.10
20	6.910	2517	4.250	1.750	2.688	E	5.50
21	7.240	2517	4.250	1.750	2.688	E	6.00
22	7.560	2517	4.250	1.750	2.688	E	6.50
23	7.880	2517	4.250	1.750	2.688	E	7.00
24	8.200	2517	4.250	1.750	2.688	E	7.50
25	8.520	2517	4.250	1.750	2.688	E	8.10
26	8.840	2517	4.250	1.750	2.688	E	8.80
27	9.160	2517	4.250	1.750	2.688	E	9.00
28	9.480	2517	4.250	1.750	2.688	E	9.50
30	10.110	2517	4.250	1.750	2.688	E	11.50
32	10.750	2517	4.250	1.750	2.688	E	12.00
35	11.710	2517	4.250	1.750	2.688	E	15.20
36	12.030	2517	4.250	1.750	2.688	E	17.00
40	13.310	2517	4.250	1.750	2.688	E	21.00
45	14.900	2517	4.250	1.750	2.688	E	26.50
48	15.860	2517	4.250	1.750	2.688	E	29.50
54	17.770	2517	4.250	1.750	2.688	E	38.50
60	19.680	2517	4.250	1.750	2.688	E	45.20
70	22.870	3020	5.250	2.000	3.250	E	52.30
80	26.050	3020	5.250	2.000	3.250	E	69.20

* Consulte la tabla de dimensiones de bujes TAPER-LOCK® en la página 194 para ver información específica sobre datos de diámetros interiores MÁX. y chaveteros. ☐Tiene una ranura embutida en el cubo para la holgura de la cadena.

BUJES TAPER-LOCK®	
N.º de buje	Rango de diámetro interior
1215	0.500 a 1.250″
1615	0.500 a 1.688″
2012	0.500 a 2.125″
2517	0.500 a 2.688″
3020	0.500 a 3.250″

EL BUJE TAPER-LOCK® no está incluido con la rueda dentada. Se debe pedir por separado. Consulte la siguiente tabla para obtener pautas generales. Encontrará detalles específicos en la sección Buje de este catálogo a partir de la página 194.

TAPER-LOCK® MULTIHILERAS

Datos de la cadena	
Tamaño	80-2
Paso	1″
Ancho interior	5/8″
Diámetro del rodillo	0.625″
Ancho nominal del diente:	0.557″

Todas las dimensiones están en pulgadas a menos que se especifique otra unidad de medida.

Ruedas dentadas TAPER-LOCK® multihileras 80			Datos de dimensiones de ruedas dentadas TAPER-LOCK® multihileras					
Cant. de dientes	Diám. exterior	N.º de buje	Diámetro del cubo	LTB	Diámetro interior MÁX. *	Tipo de cubo	Estilo de cubo	Peso en libras
13	4.660	1615	N/D	1.500	1.688	A	S	3.40
14	4.980	2012	N/D	1.250	2.125	A	S	3.50
15	5.300	2012	N/D	1.250	2.125	A	S	4.30
16	5.630	2517	3.125	1.750	2.688	A	S	3.80
17	5.950	2517	3.125	1.750	2.688	A	S	5.10
18	6.270	2517	3.125	1.750	2.688	A	S	6.40
19	6.590	3020	5.000	2.000	3.250	B	S	5.60
20	6.910	3020	5.250	2.000	3.250	B	S	7.10
21	7.240	3020	5.563	2.000	3.250	B	S	8.90
25	8.520	3020	6.875	2.000	3.250	B	S	16.50
30	10.110	3020	5.250	2.000	3.250	C	S	25.10
36	12.030	3020	5.250	2.000	3.250	C	S	39.40
42	13.940	3020	5.250	2.000	3.250	C	S	36.40
45	14.900	3020	5.250	2.000	3.250	C	S	41.40
52	17.130	3020	5.250	2.000	3.250	C	W	56.20
60	19.680	3020	5.250	2.000	3.250	C	W	66.30

* Consulte la tabla de dimensiones de bujes TAPER-LOCK® en la página 194 para ver información específica sobre datos de diámetros interiores MÁX. y chaveteros.
Para obtener más información sobre las ruedas dentadas, consulte las páginas 132 a 137.

N.º 80

PASO DE 1”

QD®

Datos de la cadena	
Tamaño	80
Paso	1″
Ancho interior	5/8″
Diámetro del rodillo	0.625″
Ancho nominal del diente:	0.575″

Todas las dimensiones están en pulgadas a menos que se especifique otra unidad de medida.

Ruedas dentadas QD® 80			Datos de dimensiones de ruedas dentadas QD®									
Cant. de dientes	Diám. exterior	N.º de buje QD®	Diámetro interior MÁX. *	Diám. del cubo	LTB	X	Y	L	F	Tipo de cubo	Estilo de cubo	Peso en libras
11	4.010	SH	1.688	2.688	0.813	1.437	1.437	0.656	2.688	B	S	1.00
12	4.330	SH	1.688	2.750	0.813	1.437	1.437	0.656	2.688	B	S	1.40
13	4.660	SDS	2.000	3.188	0.750	1.500	1.500	0.734	3.188	B	S	1.50
14	4.980	SDS	2.000	3.375	0.750	1.500	1.500	0.734	3.188	B	S	1.80
15	5.300	SK	2.625	3.875	1.250	2.125	2.125	1.297	3.875	B	S	2.50
16	5.630	SK	2.625	4.125	1.250	2.125	2.125	1.297	3.875	B	S	3.10
17	5.950	SK	2.625	4.375	1.250	2.125	2.125	1.297	3.875	B	S	3.50
18	6.270	SK	2.625	4.375	1.250	2.125	2.125	1.297	3.875	B	S	3.90
19	6.590	SK	2.625	4.375	1.250	2.125	2.125	1.297	3.875	B	S	4.40
20	6.910	SF	2.938	5.000	1.250	2.250	2.250	1.422	4.625	B	S	5.30
21	7.240	SF	2.938	5.000	1.250	2.250	2.250	1.422	4.625	B	S	5.70
22	7.560	SF	2.938	5.000	1.250	2.250	2.250	1.422	4.625	B	S	6.30
23	7.880	SF	2.938	5.000	1.250	2.250	2.250	1.422	4.625	B	E	6.80
24	8.200	SF	2.938	5.000	1.250	2.250	2.250	1.422	4.625	B	E	7.50
25	8.520	SF	2.938	5.000	1.250	2.250	2.250	1.422	4.625	B	E	8.00
26	8.840	SF	2.938	5.000	1.250	2.250	2.250	1.422	4.625	B	E	8.60
27	9.160	SF	2.938	5.000	1.250	2.250	2.250	1.422	4.625	B	E	9.40
28	9.480	SF	2.938	5.000	1.250	2.250	2.250	1.422	4.625	B	E	10.20
30	10.110	SF	2.938	5.000	1.250	2.250	2.250	1.422	4.625	B	E	11.30
32	10.750	SF	2.938	5.000	1.250	2.250	2.250	1.422	4.625	B	E	13.00
33	11.070	SF	2.938	5.000	1.250	2.250	2.250	1.422	4.625	B	E	13.50
34	11.390	SF	2.938	5.000	1.250	2.250	2.250	1.422	4.625	B	E	14.10
35	11.710	SF	2.938	5.000	1.250	2.250	2.250	1.422	4.625	B	E	15.50
36	12.030	SF	2.938	5.000	1.250	2.250	2.250	1.422	4.625	B	E	16.90
40	13.310	SF	2.938	5.000	1.250	2.250	2.250	1.422	4.625	B	E	20.60
42	13.940	SF	2.938	5.000	1.250	2.250	2.250	1.422	4.625	B	E	22.40
45	14.900	SF	2.938	5.000	1.250	2.250	2.250	1.422	4.625	B	E	25.10
48	15.860	SF	2.938	5.000	1.250	2.250	2.250	1.422	4.625	B	E	28.60
54	17.770	SF	2.938	5.000	1.250	2.250	2.250	1.422	4.625	B	E	36.80
60	19.680	SF	2.938	5.000	1.250	2.250	2.250	1.422	4.625	B	E	45.80

* Consulte la tabla de dimensiones de bujes QD® en la página 200 para ver información específica sobre datos de diámetros interiores MÁX. y chaveteros.

BUJES QD®	
N.º de buje	Rango de diámetro interior
SH	0.500 a 1.688″
SDS	0.500 a 2.000″
SK	0.500 a 2.625″
SF	0.500 a 2.938″

El buje QD® no está incluido con la rueda dentada. Se debe pedir por separado. Consulte la siguiente tabla para obtener pautas generales. Encontrará detalles específicos en la sección Buje de este catálogo a partir de la página 199.

QD® es una marca comercial registrada de Emerson Electric Co. y se utiliza bajo su acuerdo de licencia.

Para obtener más información sobre las ruedas dentadas, consulte las páginas 132 a 137.

N.º 100

DIÁMETRO INTERIOR SIN ACABADO

Datos de la cadena	
Tamaño	100
Paso	1 1/4″
Ancho interior	3/4″
Diámetro del rodillo	0.750″
Ancho nominal del diente:	0.692″

Todas las dimensiones están en pulgadas a menos que se especifique otra unidad de medida.

Diám. de ruedas dentadas con diámetro interior sin acabado 100				Diámetro interior sin acabado tipo "A"		Diámetro interior sin acabado tipos "B" y "C"						
Cant. de dientes	Diámetro exterior	Diámetro del paso	Diámetro del calibre	Diámetro interior sin acabado	Peso en libras	Diámetro interior sin acabado	Diámetro interior MÁX. *	Diámetro del cubo	LTB	Tipo de cubo	Estilo de cubo	Peso en libras
8	3.770	3.266	2.516	1.000	1.40	1.000	1.250	2.438 ☐	1.875	B	S	2.30
9	4.180	3.655	2.849	1.000	1.60	1.000	1.625	2.813 ☐	1.875	B	S	3.20
10	4.600	4.045	3.295	1.000	2.00	1.000	1.875	3.250 ☐	1.875	B	S	4.10
11	5.010	4.438	3.642	1.250	2.50	1.000	2.250	3.563 ☐	1.875	B	S	5.30
12	5.420	4.830	4.080	1.250	3.00	1.000	2.250	4.000 ☐	1.875	B	S	6.40
13	5.820	5.224	4.435	1.250	3.50	1.000	2.375	3.875	1.625	B	S	6.50
14	6.230	5.618	4.868	1.250	4.10	1.250	2.750	4.188	1.625	B	S	7.40
15	6.630	6.013	5.229	1.250	4.70	1.250	3.000	4.500	1.750	B	D	9.20
16	7.030	6.408	5.658	1.250	5.40	1.313	3.000	4.500	1.750	B	D	9.90
17	7.440	6.803	6.024	1.250	6.10	1.313	3.000	4.500	1.750	B	D	10.80
18	7.840	7.199	6.449	1.250	7.00	1.313	3.000	4.500	1.750	B	D	11.50
19	8.240	7.595	6.819	1.250	7.80	1.313	3.000	4.500	2.000	B	D	13.10
20	8.640	7.990	7.240	1.250	8.80	1.313	3.000	4.500	2.000	B	D	14.20
21	9.040	8.388	7.613	1.250	9.80	1.313	3.000	4.500	2.000	B	D	15.30
22	9.440	8.784	8.034	1.250	10.50	1.313	3.000	4.500	2.000	B	D	16.10
23	9.840	9.180	8.409	1.250	11.80	1.250	3.000	4.500	2.000	B	D	17.20
24	10.250	9.576	8.826	1.250	12.80	1.250	3.000	4.500	2.000	B	D	19.20
25	10.660	9.974	9.204	1.250	13.90	1.250	3.000	4.500	2.000	B	D	19.50
26	11.050	10.370	9.620	1.250	15.00	1.250	3.313	5.000	2.000	B	D	21.70
27	11.440	10.768	9.999	1.250	16.00	1.250	3.313	5.000	2.000	B	D	23.00
28	11.840	11.164	10.414	1.250	17.40	1.250	3.313	5.000	2.000	B	D	24.40
30	12.640	11.959	11.209	1.250	20.10	1.250	3.313	5.000	2.000	B	D	26.90
32	13.440	12.753	12.003	1.250	22.60	1.250	3.313	5.000	2.000	B	D	29.80
35	14.640	13.945	13.181	1.250	27.20	1.250	3.313	5.000	2.500	B	D	36.90
36	15.040	14.343	13.593	1.250	30.00	1.250	3.313	5.000	2.500	B	D	38.60
40	16.630	15.933	15.183	1.250	36.00	1.250	3.313	5.000	2.500	B	D	46.90
42	17.430	16.728	15.978	1.250	40.00	1.250	3.313	5.000	2.500	B	D	50.40
45	18.630	17.920	17.159	1.500	47.00	1.500	3.313	5.000	2.500	B	D	54.00
48	19.820	19.113	18.363	1.500	54.00	1.500	4.000	6.000	2.500	B	D	66.00
54	22.210	21.498	20.748	1.500	68.00	1.500	4.000	6.000	3.250	C	D	78.00
60	24.600	23.884	23.134	1.500	80.00	1.500	4.000	6.000	3.250	C	D	89.00
70	28.580	27.861	27.111	1.500	113.00	1.500	5.250	7.000	3.750	C	D	125.00
72	29.380	28.657	27.908	1.500	119.00	1.500	5.250	7.000	3.750	C	D	134.00
80	32.570	31.839	31.089	1.500	146.00	1.500	5.250	7.000	3.750	C	D	151.00
84	34.160	33.430	32.680	1.500	162.00	1.500	5.250	7.000	3.750	C	D	170.00
90	36.550	35.817	35.068	1.500	193.00	1.500	5.250	7.000	3.750	C	D	184.00
96	38.930	38.204	37.454	1.500	215.00	1.500	5.250	7.000	4.500	C	D	203.00

* Las dimensiones que se muestran tienen en cuenta un chavetero estándar con un tornillo de fijación a 90 grados.
☐Tiene una ranura embutida en el cubo para la holgura de la cadena.

Para obtener más información sobre las ruedas dentadas, consulte las páginas 132 a 137.

N.º 100

DIÁMETRO INTERIOR ACABADO

Datos de la cadena	
Tamaño	100
Paso	1 1/4″
Ancho interior	3/4″
Diámetro del rodillo	0.750″
Ancho nominal del diente:	0.692″

Todas las dimensiones están en pulgadas a menos que se especifique otra unidad de medida.

Diám. de ruedas dentadas con diámetro interior acabado 100				Tipo "F" con diámetro interior ajustado al tamaño del eje (incluye un chavetero estándar y dos tornillos de fijación)								
Cant. de dientes	Diámetro exterior	Diámetro del paso	Diámetro del calibre	1.000″	1.188″	1.250″	1.438″	1.938″	2.000″	2.188″	2.438″	2.938″
8	3.770	3.266	2.516	•	•	•						
9	4.180	3.655	2.849	•	•	•	•					
10	4.600	4.045	3.295	•	•	•	•					
11	5.010	4.438	3.642	•	•	•	•	•	•	•		
12	5.420	4.830	4.080	•	•	•	•	•	•	•		
13	5.820	5.224	4.435	•	•	•	•	•	•	•		
14	6.230	5.618	4.868			•	•	•	•	•		
15	6.630	6.013	5.229			•	•	•	•	•		
16	7.030	6.408	5.658				•	•	•	•	•	•
17	7.440	6.803	6.024				•	•	•	•	•	•
18	7.840	7.199	6.449				•	•	•	•	•	•
19	8.240	7.595	6.819				•	•	•	•	•	•
20	8.640	7.990	7.240				•	•	•	•	•	•
21	9.040	8.388	7.613				•	•	•	•	•	•
22	9.440	8.784	8.034				•	•	•	•	•	•
23	9.840	9.180	8.409				•	•	•	•	•	•
24	10.250	9.576	8.826				•	•	•	•	•	•
25	10.660	9.974	9.204				•	•	•	•	•	•

• Denota un artículo en inventario

Para obtener más información sobre las ruedas dentadas, consulte las páginas 132 a 137.

N.º 100

MULTIHILERAS

Datos de la cadena	
Tamaño	100-2, 100-3
Paso	1 1/4″
Ancho interior	3/4″
Diámetro del rodillo	0.750″
Ancho nominal del diente:	0.669″

Todas las dimensiones están en pulgadas a menos que se especifique otra unidad de medida.

Diám. de ruedas dentadas multihileras 100			Datos de dimensiones: Ruedas dentadas de hileras dobles					
Cant. de dientes	Diám. exterior	Diámetro interior sin acabado	Diám. del cubo	LTB	DIÁMETRO INTERIOR máx. *	Tipo de cubo	Estilo de cubo	Peso en libras
9	4.180	1.000	2.375	2.875	1.625	B	S	4.60
10	4.600	1.000	2.375	2.875	1.875	B	S	6.20
11	5.010	1.000	3.125	2.875	2.125	B	S	7.90
12	5.420	1.125	3.375	2.875	2.250	B	S	9.30
13	5.820	1.125	3.813	2.875	2.500	B	S	11.40
14	6.230	1.125	4.188	2.875	2.750	B	S	13.60
15	6.630	1.250	4.625	3.125	3.125	B	S	17.10
16	7.030	1.250	5.000	3.125	3.313	B	S	20.10
17	7.440	1.250	5.250	3.125	3.500	B	S	23.10
18	7.840	1.250	5.250	3.125	3.500	B	S	25.40
19	8.240	1.250	5.500	3.375	3.750	B	S	29.60
20	8.640	1.250	5.500	3.375	3.750	B	S	32.40
21	9.040	1.250	5.500	3.375	3.750	B	S	35.30
22	9.440	1.250	5.500	3.375	3.750	B	D	38.40
23	9.840	1.250	5.500	3.375	3.750	B	D	41.30
24	10.250	1.250	5.750	3.375	3.750	B	D	45.10
25	10.660	1.250	5.750	3.375	3.750	B	D	48.50
26	11.050	1.500	5.750	3.375	3.750	B	D	51.50
30	12.640	1.500	5.750	3.375	3.750	B	D	65.00
32	13.440	1.500	5.750	3.375	3.750	B	D	69.00
35	14.640	1.500	6.000	4.250	3.813	B	D	75.00
36	15.038	1.500	6.000	4.500	4.000	B	D	90.80

* Las dimensiones que se muestran tienen en cuenta un chavetero estándar con un tornillo de fijación a 90 grados.

Diám. de ruedas dentadas multihileras 100			Datos de dimensiones: Ruedas dentadas de hileras triples					
Cant. de dientes	Diám. exterior	Diámetro interior sin acabado	Diám. del cubo	LTB	DIÁMETRO INTERIOR máx. *	Tipo de cubo	Estilo de cubo	Peso en libras
12	5.420	1.125	3.375	4.250	2.250	B	S	13.70
13	5.820	1.125	3.813	4.250	2.500	B	S	16.90
14	6.230	1.125	4.188	4.250	2.750	B	S	20.20
15	6.630	1.250	4.625	4.500	3.125	B	S	25.00
16	7.030	1.250	5.000	4.500	3.313	B	S	29.30
17	7.440	1.250	5.250	4.500	3.500	B	S	33.80
18	7.840	1.250	5.250	4.750	3.500	B	S	38.60
19	8.240	1.250	5.500	4.750	3.750	B	D	43.30
20	8.640	1.250	5.500	4.750	3.750	B	D	47.90
21	9.040	1.250	5.500	4.750	3.750	B	D	52.30
22	9.440	1.250	5.500	4.750	3.750	B	D	57.50
23	9.840	1.250	5.500	4.750	3.750	B	D	62.50
24	10.250	1.250	5.750	4.750	3.750	B	D	69.00
25	10.660	1.250	5.750	4.750	3.750	B	D	73.00
26	11.050	1.500	5.750	4.750	3.813	B	D	79.00
30	12.640	1.500	5.750	4.750	3.813	B	D	103.00

* Las dimensiones que se muestran tienen en cuenta un chavetero estándar con un tornillo de fijación a 90 grados.

Para obtener más información sobre las ruedas dentadas, consulte las páginas 132 a 137.

DOBLE SIMPLE

Datos de la cadena	
Tamaño	100
Paso	1 1/4″
Ancho interior	3/4″
Diámetro del rodillo	0.750″
Ancho nominal del diente:	0.692″

Todas las dimensiones están en pulgadas a menos que se especifique otra unidad de medida.

Diámetros de ruedas dentadas dobles simples 100			Datos de dimensiones: Ruedas dentadas dobles simples				
Cant. de dientes	Diám. exterior	Diámetro interior sin acabado	LTB	C	D	Diámetro interior MÁX. *	Peso en libras
13	5.820	1.000	2.688	2.000	3.781	2.500	11.20
14	6.230	1.250	2.688	2.000	4.188	2.750	13.50
15	6.630	1.250	2.688	2.000	4.594	3.063	16.80
16	7.030	1.250	2.688	2.000	4.500	3.250	19.30
17	7.440	1.250	2.688	2.000	4.906	3.625	21.50
18	7.840	1.250	2.688	2.000	5.281	3.750	23.00
19	8.240	1.250	2.688	2.000	6.203	4.188	25.00
20	8.640	1.250	2.688	2.000	6.609	4.813	26.50
21	9.040	1.250	2.688	2.000	7.000	5.250	29.00

* Las dimensiones que se muestran tienen en cuenta un chavetero estándar con un tornillo de fijación a 90 grados.

DOBLE SIMPLE

Datos de la cadena	
Tamaño	100
Paso	1 1/4″
Ancho interior	3/4″
Diámetro del rodillo	0.750″
Ancho nominal del diente:	0.692″

BUJES TAPER-LOCK®	
N.º de buje	Rango de diámetro interior
2517	0.500 a 2.688″
3020	0.875 a 3.250″

EL BUJE TAPER-LOCK® no está incluido con la rueda dentada. Se debe pedir por separado. Consulte la siguiente tabla para obtener pautas generales. Encontrará detalles específicos en la sección Buje de este catálogo a partir de la página 194.

Todas las dimensiones están en pulgadas a menos que se especifique otra unidad de medida.

Diámetros de ruedas dentadas TAPER-LOCK® dobles simples 100			Datos de dimensiones: Ruedas dentadas TAPER-LOCK® dobles simples				
Cant. de dientes	Diám. exterior	N.º de buje	LTB	C	D	Diámetro interior MÁX. *	Peso en libras
16	7.030	2517	2.688	2.000	5.000	2.688	13.00
17	7.440	3020	2.688	2.000	5.469	3.250	14.00
18	7.840	3020	2.688	2.000	5.797	3.250	16.00
19	8.240	3020	2.688	2.000	6.203	3.250	20.00
20	8.640	3020	2.688	2.000	6.906	3.250	24.00
21	9.040	3020	2.688	2.000	7.000	3.250	27.50

* Consulte la tabla de dimensiones de bujes TAPER-LOCK® en la página 194 para ver información específica sobre datos de diámetros interiores MÁX. y chaveteros.

Para obtener más información sobre las ruedas dentadas, consulte las páginas 132 a 137.

N.º 100

TAPER-LOCK®

Datos de la cadena	
Tamaño	100
Paso	1 1/4″
Ancho interior	3/4″
Diámetro del rodillo	0.750″
Ancho nominal del diente:	0.692″

Todas las dimensiones están en pulgadas a menos que se especifique otra unidad de medida.

Ruedas dentadas TAPER-LOCK® 100			Datos de dimensiones de ruedas dentadas TAPER-LOCK®					
Cant. de dientes	Diámetro exterior	N.º de buje	Diámetro del cubo	LTB	Diámetro interior MÁX. *	Tipo de cubo	Estilo de cubo	Peso en libras
11	5.010	1615	3.000	1.500	1.688	B	S	2.70
12	5.420	1615	3.250	1.500	1.688	B	S	3.50
13	5.820	2012	3.563	1.250	2.125	B	S	3.60
14	6.230	2012	3.563	1.250	2.125	B	S	3.90
15	6.630	2517	4.250	1.750	2.688	B	S	5.00
16	7.030	2517	4.500	1.750	2.688	B	E	6.40
17	7.440	2517	4.500	1.750	2.688	B	E	7.10
18	7.840	2517	4.500	1.750	2.688	B	E	7.80
19	8.240	2517	4.500	1.750	2.688	B	E	8.70
20	8.640	2517	4.500	1.750	2.688	B	E	9.60
21	9.040	2517	4.500	1.750	2.688	B	E	10.60
22	9.440	2517	4.500	1.750	2.688	B	E	11.00
24	10.250	2517	4.500	1.750	2.688	B	E	13.00
26	11.050	2517	5.250	1.750	2.688	B	E	15.00
28	11.840	3020	5.250	2.000	3.250	B	E	16.50
30	12.640	3020	5.250	2.000	3.250	B	E	22.00
32	13.440	3020	5.250	2.000	3.250	B	E	23.00
35	14.640	3020	5.250	2.000	3.250	B	E	28.00
36	15.040	3020	5.250	2.000	3.250	B	E	31.00
40	16.630	3020	5.250	2.000	3.250	B	E	37.00

* Consulte la tabla de dimensiones de bujes TAPER-LOCK® en la página 194 para ver información específica sobre datos de diámetros interiores MÁX. y chaveteros.

BUJES TAPER-LOCK®	
N.º de buje	Rango de diámetro interior
1615	0.500 a 1.688″
2012	0.500 a 2.125″
2517	0.500 a 2.688″
3020	0.500 a 3.250″

EL BUJE TAPER-LOCK® no está incluido con la rueda dentada. Se debe pedir por separado. Consulte la siguiente tabla para obtener pautas generales. Encontrará detalles específicos en la sección Buje de este catálogo a partir de la página 194.

BUJES QD®	
N.º de buje	Rango de diámetro interior
SDS	0.500 a 2.000″
SK	0.500 a 2.625″
SF	0.500 a 2.938″
E	0.875 a 3.500″

El buje QD® no está incluido con la rueda dentada. Se debe pedir por separado. Consulte la siguiente tabla para obtener pautas generales. Encontrará detalles específicos en la sección Buje de este catálogo a partir de la página 199.

QD® es una marca comercial registrada de Emerson Electric Co. y se utiliza bajo su acuerdo de licencia.

QD®

Datos de la cadena	
Tamaño	100
Paso	1 1/4″
Ancho interior	3/4″
Diámetro del rodillo	0.750″
Ancho nominal del diente:	0.692″

Todas las dimensiones están en pulgadas a menos que se especifique otra unidad de medida.

Ruedas dentadas QD® 100			Datos de dimensiones de ruedas dentadas QD®								
Cant. de dientes	Diám. exterior	N.º de buje QD®	Diámetro interior MÁX. *	Diám. del cubo	LTB	X	Y	L	F	Tipo de cubo	Estilo de cubo	Peso en libras
11	5.010	SDS	2.000	3.188	0.750	1.500	1.500	0.625	3.188	B	S	2.00
12	5.420	SDS	2.000	3.500	0.750	1.500	1.500	0.625	3.188	B	S	2.60
13	5.820	SK	2.625	3.938	1.250	2.125	2.125	1.203	3.875	B	S	3.30
14	6.230	SK	2.625	4.250	1.250	2.125	2.125	1.203	3.875	B	S	4.10
15	6.630	SF	2.938	4.625	1.250	2.250	2.250	1.234	4.625	B	S	4.80
16	7.030	SF	2.938	5.000	1.250	2.250	2.250	1.234	4.625	B	S	5.60
17	7.440	SF	2.938	5.000	1.250	2.250	2.250	1.234	4.625	B	S	6.50
18	7.840	E	3.500	6.250	1.625	2.938	2.625	1.813	6.000	B1	S	9.00
19	8.240	E	3.500	6.250	1.625	2.938	2.625	1.813	6.000	B1	S	10.20
20	8.640	E	3.500	6.250	1.625	2.938	2.625	1.813	6.000	B1	S	11.60
21	9.040	E	3.500	6.250	1.625	2.938	2.625	1.813	6.000	B1	S	12.50
22	9.440	E	3.500	6.250	1.625	2.938	2.625	1.813	6.000	B1	E	13.50
23	9.840	E	3.500	6.250	1.625	2.938	2.625	1.813	6.000	B1	E	14.60
24	10.250	E	3.500	6.250	1.625	2.938	2.625	1.813	6.000	B1	E	15.70
25	10.660	E	3.500	6.250	1.625	2.938	2.625	1.813	6.000	B1	E	16.80
26	11.050	E	3.500	6.250	1.625	2.938	2.625	1.813	6.000	B1	E	18.10
27	11.440	E	3.500	6.250	1.625	2.938	2.625	1.813	6.000	B1	E	19.20
28	11.840	E	3.500	6.250	1.625	2.938	2.625	1.813	6.000	B1	E	20.70
30	12.640	E	3.500	6.250	1.625	2.938	2.625	1.813	6.000	B1	E	23.20
32	13.440	E	3.500	6.250	1.625	2.938	2.625	1.813	6.000	B1	E	25.40
35	14.640	E	3.500	6.250	1.625	2.938	2.625	1.813	6.000	B1	E	30.50
36	15.040	E	3.500	6.250	1.625	2.938	2.625	1.813	6.000	B1	E	32.30
40	16.630	E	3.500	6.250	1.625	2.938	2.625	1.813	6.000	B1	E	39.10
42	17.430	E	3.500	6.250	1.625	2.938	2.625	1.813	6.000	B1	E	43.40
45	17.920	E	3.500	6.250	1.625	2.958	2.625	1.813	6.000	B1	E	48.90
48	19.112	E	3.500	6.250	1.625	2.958	2.625	1.813	6.000	B1	E	54.00
54	21.498	E	3.500	6.250	1.625	2.958	2.625	1.813	6.000	B1	E	62.00
60	23.884	E	3.500	6.250	1.625	2.958	2.625	1.813	6.000	B1	E	74.00

* Consulte la tabla de dimensiones de bujes QD® en la página 200 para ver información específica sobre datos de diámetros interiores MÁX. y chaveteros.
Para obtener más información sobre las ruedas dentadas, consulte las páginas 132 a 137.

N.º 120

DIÁMETRO INTERIOR SIN ACABADO

Datos de la cadena	
Tamaño	120
Paso	1 1/2″
Ancho interior	1.00″
Diámetro del rodillo	0.875″
Ancho nominal del diente:	0.924″

Todas las dimensiones están en pulgadas a menos que se especifique otra unidad de medida.

Diám. de ruedas dentadas con diámetro interior sin acabado 120				Diámetro interior sin acabado tipo "A"		Diámetro interior sin acabado tipos "B" y "C"						
Cant. de dientes	Diám. exterior	Diám. del paso	Diám. del calibre	Diámetro interior sin acabado	Peso en libras	Diámetro interior sin acabado	Diámetro interior MÁX. *	Diám. del cubo	LTB	Tipo de cubo	Estilo de cubo	Peso en libras
9	5.020	4.386	3.444	1.250	3.00	1.375	1.813	3.375 ☐	2.250	B	S	5.30
10	5.520	4.854	3.979	1.250	3.80	1.375	2.250	3.750 ☐	2.250	B	S	7.10
11	6.010	5.325	4.395	1.250	4.80	1.375	2.375	3.563	2.125	B	S	7.60
12	6.500	5.796	4.921	1.250	5.80	1.375	2.750	4.125	2.125	B	S	9.90
13	6.990	6.269	5.347	1.250	6.70	1.375	3.000	4.563	2.250	B	S	12.40
14	7.470	6.741	5.866	1.250	8.00	1.375	3.250	4.750	2.250	B	D	14.40
15	7.960	7.215	6.300	1.250	9.10	1.250	3.250	4.750	2.375	B	D	16.70
16	8.440	7.689	6.814	1.250	10.60	1.250	3.500	5.250	2.375	B	D	19.90
17	8.920	8.163	7.254	1.250	12.60	1.250	3.500	5.250	2.375	B	D	20.80
18	9.410	8.639	7.764	1.250	13.60	1.250	3.500	5.250	2.375	B	D	22.20
19	9.890	9.114	8.207	1.250	15.10	1.250	3.500	5.250	2.375	B	D	24.80
20	10.370	9.588	8.713	1.250	16.90	1.250	3.500	5.250	2.375	B	D	25.80
21	10.850	10.065	9.161	1.250	18.70	1.250	3.500	5.250	2.375	B	D	26.70
22	11.330	10.541	9.666	1.250	20.00	1.250	3.500	5.250	2.375	B	D	28.20
23	11.810	11.016	10.115	1.250	22.10	1.250	3.500	5.250	2.375	B	D	30.30
24	12.290	11.492	10.617	1.250	24.80	1.250	3.500	5.250	2.375	B	D	32.10
25	12.770	11.969	11.070	1.250	26.80	1.250	3.500	5.250	2.375	B	D	34.60
26	13.250	12.444	11.569	1.500	28.30	1.500	4.000	6.000	2.500	B	D	40.00
27	13.730	12.921	12.024	1.500	30.90	1.500	4.000	6.000	2.500	B	D	43.15
28	14.210	13.397	12.522	1.500	33.60	1.500	4.000	6.000	2.500	B	D	44.90
30	15.170	14.351	13.476	1.500	39.00	1.500	4.000	6.000	2.500	B	D	50.20
32	16.130	15.303	14.428	1.500	43.90	1.500	4.000	6.000	2.500	B	D	56.00
35	17.570	16.734	15.842	1.500	52.00	1.500	4.000	6.000	2.500	B	D	62.40
36	18.050	17.211	16.336	1.500	56.00	1.500	4.000	6.000	2.500	B	D	66.40
40	19.960	19.119	18.244	1.500	71.00	1.500	4.000	6.000	3.750	C	D	92.00
42	20.920	20.073	19.198	1.500	75.00	1.500	4.000	6.000	3.750	C	D	98.00
45	22.350	21.504	20.615	1.500	88.00	1.500	4.000	6.000	3.750	C	D	99.20
48	23.790	22.935	22.060	1.500	103.00	1.500	4.000	6.000	4.000	C	D	113.00
54	26.650	25.797	24.922	1.500	140.00	1.500	4.000	6.000	4.000	C	D	133.00
60	29.520	28.661	27.786	1.500	160.00	1.500	5.250	7.000	4.000	C	D	160.00
70	34.300	33.434	32.559	1.500	216.00	1.500	5.375	7.500	4.500	C	D	206.00
80	39.080	38.207	37.332	1.500	284.00	1.500	5.375	7.500	4.500	C	D	254.00

* Las dimensiones que se muestran tienen en cuenta un chavetero estándar con un tornillo de fijación a 90 grados.
☐Tiene una ranura embutida en el cubo para la holgura de la cadena.

Para obtener más información sobre las ruedas dentadas, consulte las páginas 132 a 137.

N.º 120

MULTIHILERAS

Datos de la cadena	
Tamaño	120
Paso	1 1/2″
Ancho interior	1.00″
Diámetro del rodillo	0.875″
Ancho nominal del diente:	0.824″

Todas las dimensiones están en pulgadas a menos que se especifique otra unidad de medida.

Diám. de ruedas dentadas multihileras 120			Datos de dimensiones: Ruedas dentadas de hileras dobles					
Cant. de dientes	Diámetro exterior	Diámetro interior sin acabado	Diámetro del cubo	LTB	Diámetro interior MÁX. *	Tipo de cubo	Estilo de cubo	Peso en libras
11	6.010	1.500	3.563	3.750	2.375	B	S	13.60
12	6.500	1.500	4.063	3.750	2.375	B	S	17.30
13	6.990	1.500	4.500	3.750	3.000	B	S	21.10
14	7.470	1.500	5.000	3.750	3.313	B	S	25.60
15	7.960	1.500	5.250	3.750	3.500	B	S	29.90
16	8.440	1.500	5.250	3.750	3.500	B	S	33.80
17	8.920	1.500	5.250	3.750	3.500	B	S	36.90
18	9.410	1.500	5.250	3.750	3.500	B	S	41.90
19	9.890	1.500	5.250	3.750	3.500	B	S	46.50
20	10.370	1.500	5.500	3.750	3.500	B	S	50.20
21	10.850	1.500	5.500	3.750	3.500	B	S	55.60
22	11.330	1.500	5.750	4.000	3.813	B	S	64.00
23	11.810	1.500	6.500	4.000	4.500	B	S	75.00
24	12.290	1.500	6.500	4.000	4.500	B	D	79.00
25	12.770	1.500	6.500	4.000	4.500	B	D	84.00
26	13.250	1.500	6.500	4.000	4.500	B	D	90.00
30	15.170	1.500	6.500	4.000	4.500	B	D	119.00

* Las dimensiones que se muestran tienen en cuenta un chavetero estándar con un tornillo de fijación a 90 grados.

TAPER-LOCK®

Datos de la cadena	
Tamaño	120
Paso	1 1/2″
Ancho interior	1.00″
Diámetro del rodillo	0.875″
Ancho nominal del diente:	0.924″

BUJES TAPER-LOCK®	
N.º de buje	Rango de diámetro interior
2012	0.500 a 2.125″
2517	0.500 a 2.688″
3020	0.875 a 3.250″
3030	0.938 a 3.250″
3535	1.188 a 3.938″

EL BUJE TAPER-LOCK® no está incluido con la rueda dentada. Se debe pedir por separado. Consulte la siguiente tabla para obtener pautas generales. Encontrará detalles específicos en la sección Buje de este catálogo a partir de la página 194.

Todas las dimensiones están en pulgadas a menos que se especifique otra unidad de medida.

Ruedas dentadas TAPER-LOCK® 120			Datos de dimensiones de ruedas dentadas TAPER-LOCK®					
Cant. de dientes	Diámetro exterior	N.º de buje	Diámetro del cubo	LTB	Diámetro interior MÁX. *	Tipo de cubo	Estilo de cubo	Peso en libras
12	6.500	2012	3.563	1.250	2.125	B	S	5.50
13	6.990	2517	4.250	1.750	2.688	B	S	6.00
14	7.470	2517	4.250	1.750	2.688	B	E	7.00
15	7.960	2517	4.250	1.750	2.688	B	E	8.00
16	8.440	3020	5.250	2.000	3.250	B	E	10.00
17	8.920	3020	5.250	2.000	3.250	B	E	11.00
18	9.410	3020	5.250	2.000	3.250	B	E	12.00
19	9.890	3020	5.250	2.000	3.250	B	E	14.00
20	10.370	3020	5.250	2.000	3.250	B	E	15.50
21	10.850	3020	5.250	2.000	3.250	B	E	17.50
24	12.290	3020	5.250	2.000	3.250	B	E	23.50
26	13.250	3020	5.250	2.000	3.250	B	E	28.50
35	17.570	3020	5.250	2.000	3.250	C	E	33.50
36	18.050	3020	5.250	2.000	3.250	C	E	54.00
45	22.350	3030	5.875	3.000	3.250	C	E	82.00
60	29.520	3535	6.500	3.500	3.938	C	E	140.00
70	34.300	3535	6.500	3.500	3.938	C	E	175.00
80	39.080	3535	6.500	3.500	3.938	C	E	220.00

* Consulte la tabla de dimensiones de bujes TAPER-LOCK® en la página 194 para ver información específica sobre datos de diámetros interiores MÁX. y chaveteros.
Para obtener más información sobre las ruedas dentadas, consulte las páginas 132 a 137.

N.º 120

PASO DE 1 1/2"

QD®

Datos de la cadena	
Tamaño	120
Paso	1 1/2″
Ancho interior	1.00″
Diámetro del rodillo	0.875″
Ancho nominal del diente:	0.924″

Todas las dimensiones están en pulgadas a menos que se especifique otra unidad de medida.

Ruedas dentadas QD® 120			Datos de dimensiones de ruedas dentadas QD®									
Cant. de dientes	Diám. exterior	N.º de buje QD®	Diámetro interior MÁX. *	Diám. del cubo	LTB	X	Y	L	F	Tipo de cubo	Estilo de cubo	Peso en libras
12	6.500	SF	2.938	4.375	1.250	2.250	2.250	1.078	4.625	B	S	4.70
13	6.990	SF	2.938	4.625	1.250	2.250	2.250	1.078	4.625	B	S	6.10
14	7.470	SF	2.938	5.000	1.250	2.250	2.250	1.078	4.625	B	S	7.40
15	7.960	SF	2.938	5.000	1.250	2.250	2.250	1.078	4.625	B	S	8.00
16	8.440	E	3.500	6.125	1.625	2.938	2.625	1.563	6.000	B1	S	11.20
17	8.920	E	3.500	6.125	1.625	2.938	2.625	1.563	6.000	B1	S	13.40
18	9.410	E	3.500	6.250	1.625	2.938	2.625	1.563	6.000	B1	E	14.80
19	9.890	E	3.500	6.250	1.625	2.938	2.625	1.563	6.000	B1	E	16.50
20	10.370	E	3.500	6.250	1.625	2.938	2.625	1.563	6.000	B1	E	19.20
21	10.850	E	3.500	6.250	1.625	2.938	2.625	1.563	6.000	B1	E	19.90
22	11.330	E	3.500	6.250	1.625	2.938	2.625	1.563	6.000	B1	E	21.60
23	11.810	E	3.500	6.250	1.625	2.938	2.625	1.563	6.000	B1	E	23.80
24	12.290	E	3.500	6.250	1.625	2.938	2.625	1.563	6.000	B1	E	25.80
25	12.770	E	3.500	6.250	1.625	2.938	2.625	1.563	6.000	B1	E	28.10
26	13.250	E	3.500	6.250	1.625	2.938	2.625	1.563	6.000	B1	E	29.90
28	14.210	E	3.500	6.250	1.625	2.938	2.625	1.563	6.000	B1	E	34.70
30	15.170	E	3.500	6.250	1.625	2.938	2.625	1.563	6.000	B1	E	39.40
32	16.130	F	4.000	7.000	2.500	4.000	2.625	1.000	6.625	C	E	50.50
35	17.570	F	4.000	7.000	2.500	4.000	3.625	1.000	6.625	C	E	59.50
36	18.050	F	4.000	7.000	2.500	4.000	3.625	1.000	6.625	C	E	63.40
40	19.960	F	4.000	7.000	2.500	4.000	3.625	1.000	6.625	C	E	77.00
42	20.920	F	4.000	7.000	2.500	4.000	3.625	1.000	6.625	C	E	83.00
45	22.350	F	4.000	7.000	2.500	4.000	3.625	1.000	6.625	C	E	84.00
48	23.790	F	4.000	7.000	2.500	4.000	3.625	1.000	6.625	C	E	92.00
54	26.650	F	4.000	8.000	2.500	4.000	3.625	1.000	6.625	C	E	114.00
60	29.520	J	4.500	8.000	3.188	5.000	4.500	1.1875	7.250	C	E	140.00
70	34.300	J	4.500	8.000	3.188	5.000	4.500	1.1875	7.250	C	E	177.00
80	39.080	J	4.500	8.000	3.188	5.000	4.500	1.1875	7.250	C	E	222.00

* Consulte la tabla de dimensiones de bujes QD® en la página 200 para ver información específica sobre datos de diámetros interiores MÁX. y chaveteros.

BUJES QD®	
N.º de buje	Rango de diámetro interior
SF	0.500 a 2.938″
E	0.875 a 3.500″
F	1.000 a 4.000″
J	1.500 a 4.500″

El buje QD® no está incluido con la rueda dentada. Se debe pedir por separado. Consulte la siguiente tabla para obtener pautas generales. Encontrará detalles específicos en la sección Buje de este catálogo a partir de la página 199.

QD® es una marca comercial registrada de Emerson Electric Co. y se utiliza bajo su acuerdo de licencia.

Para obtener más información sobre las ruedas dentadas, consulte las páginas 132 a 137.

N.º 140

DIÁMETRO INTERIOR SIN ACABADO

Datos de la cadena	
Tamaño	140
Paso	1 3/4″
Ancho interior	1.000″
Diámetro del rodillo	1.000″
Ancho nominal del diente:	0.924″

Todas las dimensiones están en pulgadas a menos que se especifique otra unidad de medida.

Diám. de ruedas dentadas con diámetro interior sin acabado 140				Diámetro interior sin acabado tipo "A"		Diámetro interior sin acabado tipos "B" y "C"						
Cant. de dientes	Diám. exterior	Diám. del paso	Diám. del calibre	Diámetro interior sin acabado	Peso en libras	Diámetro interior sin acabado	Diámetro interior MÁX. *	Diám. del cubo	LTB	Tipo de cubo	Estilo de cubo	Peso en libras
11	7.010	6.213	5.148	1.500	5.00	1.500	2.750	4.250	2.250	B	S	11.30
12	7.580	6.762	5.762	1.500	7.80	1.500	3.000	4.500	2.250	B	D	13.20
13	8.150	7.313	6.259	1.500	8.20	1.500	3.563	5.313	2.375	B	D	18.90
14	8.720	7.865	6.865	1.500	10.00	1.500	3.750	5.500	2.375	B	D	20.40
15	9.280	8.418	7.371	1.500	11.00	1.500	4.250	6.250	2.375	B	D	25.10
16	9.850	8.971	7.971	1.500	14.00	1.500	4.250	6.250	2.500	B	D	27.90
17	10.410	9.524	8.483	1.500	16.00	1.500	4.250	6.250	2.500	B	D	29.80
18	10.980	10.078	9.078	1.500	18.00	1.500	4.250	6.250	2.500	B	D	32.00
19	11.540	10.633	9.596	1.500	21.00	1.500	4.250	6.250	2.500	B	D	34.10
20	12.100	11.186	10.186	1.500	23.00	1.500	4.250	6.250	2.500	B	D	36.00
21	12.660	11.743	10.709	1.500	25.00	1.500	4.250	6.250	2.500	B	D	38.70
22	13.220	12.297	11.297	1.500	28.00	1.500	4.250	6.250	2.500	B	D	40.60
23	13.780	12.852	11.822	1.500	30.00	1.500	4.250	6.250	2.500	B	D	42.10
24	14.340	13.407	12.407	1.500	33.00	1.500	4.250	6.250	2.500	B	D	46.20
25	14.900	13.963	12.935	1.500	34.00	1.500	4.250	6.250	2.500	B	D	47.80
26	15.460	14.518	13.518	1.500	39.00	1.500	4.250	6.250	3.000	B	D	57.20
28	16.580	15.629	14.629	1.500	45.00	1.500	4.250	6.250	3.000	B	D	62.20
30	17.700	16.742	15.742	1.500	52.00	1.500	4.250	6.250	3.000	B	D	69.80
32	18.820	17.854	16.854	1.500	60.00	1.500	4.250	6.250	3.000	B	D	76.30
35	20.490	19.523	18.503	1.500	73.00	1.500	5.250	7.000	4.000	C	D	108.00
36	21.050	20.080	19.080	1.500	77.00	1.500	5.250	7.000	4.000	C	D	115.00
40	23.290	22.306	21.306	1.500	93.00	1.500	5.250	7.000	4.000	C	D	121.00
45	26.080	25.088	24.072	1.500	131.00	1.500	5.250	7.000	4.000	C	D	142.00
48	27.750	26.758	25.758	1.500	134.00	1.500	5.250	7.000	4.000	C	D	150.00
54	31.100	30.097	29.097	1.500	173.00	1.500	5.250	7.000	4.000	C	D	177.00
60	34.400	33.437	32.437	1.500	219.00	1.500	5.250	7.000	5.000	C	D	220.00
70	40.020	39.006	38.006	1.500	292.00	1.500	5.375	7.500	5.000	C	D	282.00
80	45.590	44.574	43.574	1.500	402.00	1.500	5.375	7.500	5.000	C	D	331.00

* Las dimensiones que se muestran tienen en cuenta un chavetero estándar con un tornillo de fijación a 90 grados.

Para obtener más información sobre las ruedas dentadas, consulte las páginas 132 a 137.

MULTIHILERAS

Datos de la cadena	
Tamaño	140
Paso	1 3/4″
Ancho interior	1.000″
Diámetro del rodillo	1.000″
Ancho nominal del diente:	0.824″

Todas las dimensiones están en pulgadas a menos que se especifique otra unidad de medida.

Diám. de ruedas dentadas multihileras 140			Datos de dimensiones: Ruedas dentadas de hileras dobles					
Cant. de dientes	Diámetro exterior	Diámetro interior sin acabado	Diámetro del cubo	LTB	Diámetro interior MÁX. *	Tipo de cubo	Estilo de cubo	Peso en libras
13	8.150	1.625	5.000	3.750	3.313	B	S	29.00
14	8.720	1.625	5.500	3.750	3.750	B	S	34.80
15	9.280	1.625	6.500	3.750	4.500	B	S	42.50
16	9.850	1.625	7.000	4.000	5.250	B	S	48.10
17	10.410	1.625	7.000	4.000	5.250	B	S	57.50
18	10.980	1.750	7.000	4.000	5.250	B	S	65.60
19	11.540	1.750	7.000	4.000	5.250	B	D	72.00
20	12.100	1.750	7.000	4.000	5.250	B	D	76.00
21	12.660	1.750	7.000	4.000	5.250	B	D	82.00
22	13.220	1.750	7.000	4.000	5.250	B	D	94.00
23	13.780	1.750	7.000	4.000	5.250	B	D	100.00
24	14.340	1.750	7.000	4.000	5.250	B	D	104.00
25	14.900	1.750	7.000	4.000	5.250	B	D	120.00
26	15.460	1.750	7.000	4.000	5.250	B	D	128.00
30	17.700	1.750	7.000	4.000	5.250	B	D	163.50

* Las dimensiones que se muestran tienen en cuenta un chavetero estándar con un tornillo de fijación a 90 grados.

Diám. de ruedas dentadas multihileras 140			Datos de dimensiones: Ruedas dentadas de hileras triples					
Cant. de dientes	Diámetro exterior	Diámetro interior sin acabado	Diámetro del cubo	LTB	Diámetro interior MÁX. *	Tipo de cubo	Estilo de cubo	Peso en libras
15	9.283	1.625	6.500	5.688	4.500	B	S	70.00
18	10.980	1.750	7.000	5.938	5.250	B	S	90.00
20	12.100	1.750	7.000	5.938	5.250	B	S	110.00

* Las dimensiones que se muestran tienen en cuenta un chavetero estándar con un tornillo de fijación a 90 grados.

TAPER-LOCK®

Datos de la cadena	
Tamaño	140
Paso	1 3/4″
Ancho interior	1.000″
Diámetro del rodillo	1.000″
Ancho nominal del diente:	0.924″

BUJES TAPER-LOCK®	
N.º de buje	Rango de diámetro interior
3020	0.875 a 3.250″
3535	1.188 a 3.938″
4040	1.438 a 4.438″

EL BUJE TAPER-LOCK® no está incluido con la rueda dentada. Se debe pedir por separado. Consulte la siguiente tabla para obtener pautas generales. Encontrará detalles específicos en la sección Buje de este catálogo a partir de la página 194.

Todas las dimensiones están en pulgadas a menos que se especifique otra unidad de medida.

Ruedas dentadas TAPER-LOCK® 140			Datos de dimensiones de ruedas dentadas TAPER-LOCK®					
Cant. de dientes	Diámetro exterior	N.º de buje	Diámetro del cubo	LTB	Diámetro interior MÁX. *	Tipo de cubo	Estilo de cubo	Peso en libras
14	8.720	3020	5.250	2.000	3.250	B	S	10.00
15	9.280	3020	5.250	2.000	3.250	B	S	12.00
16	9.850	3020	5.250	2.000	3.250	B	E	14.00
17	10.410	3020	5.250	2.000	3.250	B	E	16.00
18	10.980	3020	5.250	2.000	3.250	B	E	18.00
19	11.540	3020	5.250	2.000	3.250	B	E	20.00
21	12.660	3020	5.250	2.000	3.250	B	E	24.00
26	15.460	3020	5.250	2.000	3.250	B	E	40.00
35	20.490	3535	6.500	3.500	3.938	C	E	78.00
36	21.050	3535	6.500	3.500	3.938	C	E	83.00
45	26.080	4040	7.750	4.000	4.438	C	E	118.00
60	34.400	4040	7.750	4.000	4.438	C	E	188.00
70	40.020	4040	7.750	4.000	4.438	C	E	241.00

* Consulte la tabla de dimensiones de bujes TAPER-LOCK® en la página 194 para ver información específica sobre datos de diámetros interiores MÁX. y chaveteros.
Para obtener más información sobre las ruedas dentadas, consulte las páginas 132 a 137.

N.º 140

QD®

Datos de la cadena	
Tamaño	140
Paso	1 3/4″
Ancho interior	1.000″
Diámetro del rodillo	1.000″
Ancho nominal del diente:	0.924″

Todas las dimensiones están en pulgadas a menos que se especifique otra unidad de medida.

Ruedas dentadas QD® 140			Datos de dimensiones de ruedas dentadas QD®									
Cant. de dientes	Diám. exterior	N.º de buje QD®	Diámetro interior MÁX. *	Diám. del cubo	LTB	X	Y	L	F	Tipo de cubo	Estilo de cubo	Peso en libras
11	7.010	SF	2.938	4.438	1.250	2.250	2.250	1.098	4.625	B	S	5.60
12	7.580	SF	2.938	4.875	1.250	2.250	2.250	1.098	4.625	B	S	7.40
13	8.150	SF	2.938	5.000	1.250	2.250	2.250	1.098	4.625	B	S	8.90
14	8.720	E	3.500	6.125	1.625	2.938	2.625	1.563	6.000	B1	S	11.60
15	9.280	E	3.500	6.125	1.625	2.938	2.625	1.563	6.000	B1	S	14.20
16	9.850	E	3.500	6.250	1.625	2.938	2.625	1.563	6.000	B1	E	15.90
17	10.410	E	3.500	6.250	1.625	2.938	2.625	1.563	6.000	B1	E	18.00
18	10.980	E	3.500	6.250	1.625	2.938	2.625	1.563	6.000	B1	E	19.60
19	11.540	E	3.500	6.250	1.625	2.938	2.625	1.563	6.000	B1	E	22.00
20	12.100	E	3.500	6.250	1.625	2.938	2.625	1.563	6.000	B1	E	24.60
21	12.660	E	3.500	6.250	1.625	2.938	2.625	1.563	6.000	B1	E	27.60
22	13.220	E	3.500	6.250	1.625	2.938	2.625	1.563	6.000	B1	E	29.50
23	13.780	F	4.000	7.000	2.500	4.000	3.625	2.563	6.625	B1	E	36.40
24	14.340	F	4.000	7.000	2.500	4.000	3.625	2.563	6.625	B1	E	40.10
25	14.900	F	4.000	7.000	2.500	4.000	3.625	2.563	6.625	B1	E	42.30
26	15.460	F	4.000	7.000	2.500	4.000	3.625	2.563	6.625	B1	E	46.50
30	17.700	F	4.000	7.000	2.500	4.000	3.625	2.563	6.625	B1	E	60.40
35	20.490	F	4.000	7.000	2.500	4.000	3.625	1.000	6.625	C	E	78.00
36	21.050	F	4.000	7.000	2.500	4.000	3.625	1.000	6.625	C	E	84.00
40	23.290	J	4.500	8.000	3.188	5.000	4.500	1.188	7.250	C	E	98.00
45	26.080	J	4.500	8.000	3.188	5.000	4.500	1.188	7.250	C	E	120.00
48	27.750	J	4.500	8.000	3.188	5.000	4.500	1.188	7.250	C	E	129.00
54	31.100	J	4.500	8.000	3.188	5.000	4.500	1.188	7.250	C	E	149.00
60	34.440	J	4.500	8.000	3.188	5.000	4.500	1.188	7.250	C	E	185.00
70	40.020	M	5.500	10.000	5.188	6.750	6.750	2.906	9.000	C1	E	264.00
80	45.590	M	5.500	10.000	5.188	6.750	6.750	2.906	9.000	C1	E	348.00

* Consulte la tabla de dimensiones de bujes QD® en la página 200 para ver información específica sobre datos de diámetros interiores MÁX. y chaveteros.

BUJES QD®	
N.º de buje	**Rango de diámetro interior**
SF	0.500 a 2.938″
E	0.875 a 3.500″
F	1.000 a 4.000″
J	1.500 a 4.500″
M	2.000 a 5.500”

El buje QD® no está incluido con la rueda dentada. Se debe pedir por separado. Consulte la siguiente tabla para obtener pautas generales. Encontrará detalles específicos en la sección Buje de este catálogo a partir de la página 199.

QD® es una marca comercial registrada de Emerson Electric Co. y se utiliza bajo su acuerdo de licencia.

Para obtener más información sobre las ruedas dentadas, consulte las páginas 132 a 137.

DIÁMETRO INTERIOR SIN ACABADO

Datos de la cadena	
Tamaño	160
Paso	2″
Ancho interior	1.250″
Diámetro del rodillo	1.125″
Ancho nominal del diente:	1.156″

Todas las dimensiones están en pulgadas a menos que se especifique otra unidad de medida.

Diám. de ruedas dentadas con diámetro interior sin acabado 160				Diámetro interior sin acabado tipo "A"		Diámetro interior sin acabado tipos "B" y "C"						
Cant. de dientes	Diám. exterior	Diám. del paso	Diám. del calibre	Diámetro interior sin acabado	Peso en libras	Diámetro interior sin acabado	Diámetro interior MÁX. *	Diám. del cubo	LTB	Tipo de cubo	Estilo de cubo	Peso en libras
8	6.030	5.226	4.101	1.500	5.00	1.500	1.875	3.250	2.250	B	S	8.00
9	6.700	5.848	4.635	1.500	7.00	1.500	2.125	3.625	2.250	B	S	10.00
10	7.380	6.472	5.347	1.500	8.00	1.500	2.750	4.125	2.250	B	S	12.00
11	8.010	7.100	5.902	1.500	10.00	1.500	3.250	4.750	2.500	B	S	17.00
12	8.660	7.728	6.603	1.500	12.00	1.500	3.750	5.500	2.500	B	S	21.00
13	9.310	8.358	7.171	1.500	16.00	1.500	4.000	6.000	2.750	B	S	28.00
14	9.960	8.988	7.863	1.500	17.00	1.500	4.500	6.500	2.750	B	D	32.00
15	10.610	9.620	8.442	1.500	21.00	1.500	5.250	7.000	2.750	B	D	37.00
16	11.260	10.252	9.127	1.500	24.00	1.500	5.250	7.000	2.750	B	D	41.00
17	11.900	10.844	9.713	1.500	27.00	1.500	5.250	7.000	2.750	B	D	45.00
18	12.540	11.518	10.393	1.500	30.00	1.500	5.250	7.000	2.750	B	D	48.00
19	13.190	12.152	10.985	1.500	34.00	1.500	5.250	7.000	2.750	B	D	52.00
20	13.830	12.784	11.659	1.500	38.00	1.500	5.250	7.000	2.750	B	D	56.00
21	14.470	13.420	12.256	1.500	42.00	1.500	5.250	7.000	2.750	B	D	59.00
22	15.110	14.054	12.929	1.500	46.00	1.500	5.250	7.000	2.750	B	D	65.00
23	15.750	14.688	13.529	1.500	50.00	1.500	5.250	7.000	2.750	B	D	68.00
24	16.390	15.322	14.197	1.500	56.00	1.500	5.250	7.000	3.000	B	D	77.00
25	17.030	15.958	14.801	1.500	61.00	1.500	5.250	7.000	3.000	B	D	81.00
26	17.670	16.592	15.467	1.500	65.00	1.500	5.250	7.000	3.000	B	D	86.00
27	18.310	17.228	16.073	1.500	71.00	1.500	5.250	7.000	3.000	B	D	91.00
28	18.950	17.862	16.737	1.500	77.00	1.500	5.250	7.000	3.000	B	D	98.00
30	20.230	19.134	18.009	1.500	90.00	1.500	5.250	7.000	3.000	B	D	108.00
35	23.420	22.312	21.164	1.500	121.00	1.500	5.500	8.000	4.500	C	D	154.00
36	24.060	22.948	21.823	1.500	134.00	1.500	5.500	8.000	4.500	C	D	170.00
40	26.610	25.492	24.367	1.500	138.00	1.500	5.500	8.000	4.500	C	D	196.00
45	29.800	28.672	27.529	1.500	204.00	1.500	5.500	8.000	5.000	C	D	234.00
48	31.714	30.580	29.455	1.500	233.00	1.500	5.500	8.000	5.000	C	D	250.00
54	35.540	34.396	33.271	1.500	294.00	1.500	5.500	8.000	5.000	C	D	345.00
60	39.360	38.214	37.089	1.500	360.00	1.500	5.500	8.000	5.000	C	D	415.00

* Las dimensiones que se muestran tienen en cuenta un chavetero estándar con un tornillo de fijación a 90 grados.

MULTIHILERAS

Datos de la cadena	
Tamaño	160
Paso	2″
Ancho interior	1.250″
Diámetro del rodillo	1.125″
Ancho nominal del diente:	1.119″

Todas las dimensiones están en pulgadas a menos que se especifique otra unidad de medida.

Diám. de ruedas dentadas multihileras 160			Datos de dimensiones: Ruedas dentadas de hileras dobles					
Cant. de dientes	Diámetro exterior	Diámetro interior sin acabado	Diámetro del cubo	LTB	Diámetro interior MÁX. *	Tipo de cubo	Estilo de cubo	Peso en libras
13	9.310	2.000	6.000	4.750	4.000	B	D	48.00
14	9.960	2.000	6.750	4.750	4.750	B	D	58.00
15	10.610	2.000	7.000	4.750	5.250	B	D	68.00
16	11.260	2.000	7.000	4.750	5.250	B	D	75.00
17	11.900	2.000	7.000	4.750	5.250	B	D	91.00
18	12.540	2.000	7.000	4.750	5.250	B	D	96.00
19	13.190	2.000	7.000	4.750	5.250	B	D	107.00
20	13.830	2.000	7.000	4.750	5.250	B	D	119.00
21	14.470	2.000	7.500	4.750	5.375	B	D	130.00
22	15.110	2.000	7.500	4.750	5.375	B	D	141.00
23	15.750	2.000	7.500	4.750	5.375	B	D	157.00
24	16.390	2.000	7.500	4.750	5.375	B	D	171.00
25	17.030	2.000	7.500	4.750	5.375	B	D	187.00
26	17.670	2.000	7.500	4.750	5.375	B	D	201.00
30	20.230	2.000	7.500	4.750	5.375	B	D	260.00

* Las dimensiones que se muestran tienen en cuenta un chavetero estándar con un tornillo de fijación a 90 grados.

Para obtener más información sobre las ruedas dentadas, consulte las páginas 132 a 137.

N.º 160

QD®

Datos de la cadena	
Tamaño	160
Paso	2″
Ancho interior	1.250″
Diámetro del rodillo	1.125″
Ancho nominal del diente:	1.156″

Todas las dimensiones están en pulgadas a menos que se especifique otra unidad de medida.

Ruedas dentadas QD® 160			Datos de dimensiones de ruedas dentadas QD®									
Cant. de dientes	Diám. exterior	N.º de buje QD®	Diámetro interior MÁX. *	Diám. del cubo	LTB	X	Y	L	F	Tipo de cubo	Estilo de cubo	Peso en libras
13	9.310	E	3.500	6.000	1.625	2.625	2.937	1.313	6.000	B1	S	14.00
14	9.960	E	3.500	6.000	1.625	2.625	2.937	1.313	6.000	B1	S	15.00
15	10.610	F	4.000	6.625	2.500	3.625	4.000	2.313	6.625	B1	E	24.00
16	11.260	F	4.000	6.625	2.500	3.625	4.000	2.313	6.625	B1	E	27.00
17	11.900	F	4.000	6.625	2.500	3.625	4.000	2.313	6.625	B1	E	31.00
18	12.540	F	4.000	6.625	2.500	3.625	4.000	2.313	6.625	B1	E	35.00
19	13.190	F	4.000	6.625	2.500	3.625	4.000	2.313	6.625	B1	E	38.00
20	13.830	F	4.000	6.625	2.500	3.625	4.000	2.313	6.625	B1	E	42.00
21	14.740	F	4.000	6.625	2.500	3.625	4.000	2.313	6.625	B1	E	45.00
22	15.110	F	4.000	6.625	2.500	3.625	4.000	2.313	6.625	B1	E	51.00
23	15.750	F	4.000	6.625	2.500	3.625	4.000	2.313	6.625	B1	E	55.00
24	16.390	F	4.000	6.625	2.500	3.625	4.000	2.313	6.625	B1	E	59.00
25	17.030	F	4.000	6.625	2.500	3.625	4.000	2.313	6.625	B1	E	64.00
26	17.670	J	4.500	7.250	3.188	4.500	5.000	1.188	7.250	C	E	74.00
28	18.950	J	4.500	7.250	3.188	4.500	5.000	1.188	7.250	C	E	84.00
30	20.230	J	4.500	7.250	3.188	4.500	5.000	1.188	7.250	C	E	96.00
35	23.420	J	4.500	7.250	3.188	4.500	5.000	1.188	7.250	C	E	116.00
40	26.610	M	5.500	9.000	5.188	6.750	6.750	1.594	9.000	C1	E	174.00
45	29.800	M	5.500	9.000	5.188	6.750	6.750	1.594	9.000	C1	E	208.00
54	35.540	M	5.500	9.000	5.188	6.750	6.750	1.594	9.000	C1	E	262.00
60	39.360	M	5.500	9.000	5.188	6.750	6.750	1.594	9.000	C1	E	310.00

* Consulte la tabla de dimensiones de bujes QD® en la página 200 para ver información específica sobre datos de diámetros interiores MÁX. y chaveteros.

BUJES QD®	
N.º de buje	Rango de diámetro interior
E	0.875 a 3.500″
F	1.000 a 4.000″
J	1.500 a 4.500″
M	2.000 a 5.500”

El buje QD® no está incluido con la rueda dentada. Se debe pedir por separado. Consulte la siguiente tabla para obtener pautas generales. Encontrará detalles específicos en la sección Buje de este catálogo a partir de la página 199.

QD® es una marca comercial registrada de Emerson Electric Co. y se utiliza bajo su acuerdo de licencia.

Para obtener más información sobre las ruedas dentadas, consulte las páginas 132 a 137.

N.º 180

PASO DE 2 1/4”

DIÁMETRO INTERIOR SIN ACABADO

Datos de la cadena	
Tamaño	180
Paso	2 1/4″
Ancho interior	1.406″
Diámetro del rodillo	1.406″
Ancho nominal del diente:	1.301″

Todas las dimensiones están en pulgadas a menos que se especifique otra unidad de medida.

Diám. de ruedas dentadas con diámetro interior sin acabado 180				Diámetro interior sin acabado tipo "A"		Diámetro interior sin acabado tipo "B"						
Cant. de dientes	Diám. exterior	Diám. del paso	Diám. del calibre	Diámetro interior sin acabado	Peso en libras	Diámetro interior sin acabado	Diámetro interior MÁX. *	Diám. del cubo	LTB	Tipo de cubo	Estilo de cubo	Peso en libras
11	9.010	7.986	6.499	1.500	14.00	1.500	3.625	5.500	3.000	B	S	29.00
12	9.750	8.693	7.287	1.500	16.00	1.500	4.000	6.000	3.000	B	D	32.00
13	10.480	9.402	7.927	1.500	20.00	1.500	4.625	6.750	3.125	B	D	40.00
14	11.210	10.111	8.705	1.500	24.00	1.500	5.250	7.000	3.125	B	D	44.00
15	11.930	10.822	9.357	1.500	28.00	1.500	5.250	7.000	3.125	B	D	48.00
16	12.660	11.533	10.127	1.500	32.00	1.500	5.250	7.000	3.125	B	D	52.00
17	13.390	12.245	10.787	1.500	37.00	1.500	5.250	7.000	3.125	B	D	58.00
18	14.110	12.957	11.551	1.500	43.00	1.500	5.250	7.000	3.125	B	D	63.00
19	14.830	13.670	12.217	1.500	47.00	1.500	5.375	7.500	3.375	B	D	74.00
20	15.560	14.383	12.977	1.500	53.00	1.500	5.375	7.500	3.375	B	D	81.00
21	16.280	15.096	13.648	1.500	57.00	1.500	5.375	7.500	3.375	B	D	83.00
22	17.000	15.810	14.404	1.500	62.00	1.500	5.375	7.500	3.375	B	D	92.00
23	17.720	16.524	15.079	1.500	69.00	1.500	5.375	7.500	3.375	B	D	99.00
24	18.440	17.238	15.832	1.500	77.00	1.500	5.375	7.500	3.375	B	D	105.00
25	19.160	17.952	16.511	1.500	84.00	1.500	5.375	7.500	3.375	B	D	113.00
28	21.320	20.096	18.690	1.500	104.00	1.500	5.500	8.000	3.500	B	D	135.00

* Las dimensiones que se muestran tienen en cuenta un chavetero estándar con un tornillo de fijación a 90 grados.

N.º 200

PASO DE 2 1/2”

DIÁMETRO INTERIOR SIN ACABADO

Datos de la cadena	
Tamaño	200
Paso	2 1/2″
Ancho interior	1.500″
Diámetro del rodillo	1.562″
Ancho nominal del diente:	1.389″

Todas las dimensiones están en pulgadas a menos que se especifique otra unidad de medida.

Diám. de ruedas dentadas con diámetro interior sin acabado 200				Diámetro interior sin acabado tipo "A"		Diámetro interior sin acabado tipos "B" y "C"						
Cant. de dientes	Diám. exterior	Diám. del paso	Diám. del calibre	Diámetro interior sin acabado	Peso en libras	Diámetro interior sin acabado	Diámetro interior MÁX. *	Diám. del cubo	LTB	Tipo de cubo	Estilo de cubo	Peso en libras
10	9.200	8.090	6.528	1.500	16.00	1.500	3.750	5.500	3.000	B	S	26.00
11	10.020	8.872	7.219	1.500	20.00	1.500	4.000	6.000	3.000	B	D	33.00
12	10.830	9.660	8.098	1.500	24.00	1.500	4.500	6.500	3.000	B	D	37.00
13	11.640	10.447	8.808	1.500	30.00	1.500	5.250	7.000	3.000	B	D	46.00
14	12.460	11.235	9.673	1.500	32.00	1.500	5.375	7.500	3.500	B	D	59.00
15	13.260	12.025	10.397	1.500	40.00	1.500	5.375	7.500	3.500	B	D	64.00
16	14.070	12.815	11.253	1.500	46.00	1.500	5.375	7.500	3.500	B	D	72.00
17	14.870	13.605	11.985	1.500	51.00	1.500	5.375	7.500	3.500	B	D	76.00
18	15.680	14.397	12.835	1.500	57.00	1.500	5.375	7.500	3.500	B	D	84.00
19	16.480	15.190	13.576	1.500	65.00	1.500	5.375	7.500	3.500	B	D	91.00
20	17.290	15.982	14.420	1.500	72.00	1.500	5.375	7.500	3.500	B	D	98.00
21	18.090	16.775	15.166	1.500	82.00	1.500	5.375	7.500	3.500	B	D	106.00
25	20.490	19.152	17.590	1.500	113.00	1.500	5.750	8.500	4.000	B	D	153.00
30	25.290	23.917	22.355	1.500	167.00	1.500	5.750	8.500	4.500	C	D	212.00
35	29.280	27.890	26.300	1.500	227.00	1.500	5.750	8.500	4.500	C	D	254.00
40	33.270	31.865	30.303	1.500	301.00	1.500	6.000	9.000	5.000	C	D	320.00
45	37.250	35.840	34.256	1.500	356.00	1.500	6.000	9.000	5.000	C	D	390.00
54	44.420	42.995	41.433	1.500	479.00	1.500	6.500	9.500	5.500	C	D	555.00
60	49.200	47.767	46.205	1.500	654.00	1.500	6.500	9.500	5.500	C	D	692.00

* Las dimensiones que se muestran tienen en cuenta un chavetero estándar con un tornillo de fijación a 90 grados.

Para obtener más información sobre las ruedas dentadas, consulte las páginas 132 a 137.

N.º 240

PASO DE 3”

DIÁMETRO INTERIOR SIN ACABADO

Datos de la cadena	
Tamaño	240
Paso	3″
Ancho interior	1.875″
Diámetro del rodillo	1.875″
Ancho nominal del diente:	1.738″

Todas las dimensiones están en pulgadas a menos que se especifique otra unidad de medida.

Diám. de ruedas dentadas con diámetro interior sin acabado 240				Diámetro interior sin acabado tipo "A"		Diámetro interior sin acabado tipos "B" y "C"						
Cant. de dientes	Diám. exterior	Diám. del paso	Diám. del calibre	Diámetro interior sin acabado	Peso en libras	Diámetro interior sin acabado	Diámetro interior MÁX. *	Diám. del cubo	LTB	Tipo de cubo	Estilo de cubo	Peso en libras
10	11.030	9.708	7.833	1.500	30.00	1.500	4.500	6.500	3.375	B	S	49.00
11	12.020	10.648	8.665	1.500	37.00	1.500	4.750	7.000	3.875	B	D	66.00
12	13.000	11.591	9.716	1.500	45.00	1.500	5.375	7.500	3.875	B	D	72.00
13	13.970	12.536	10.569	1.500	54.00	1.500	5.375	7.500	3.875	B	D	81.00
14	14.940	13.482	11.607	1.500	62.00	1.500	5.375	7.500	3.875	B	D	88.00
15	15.910	14.429	12.475	1.500	68.00	1.500	5.375	7.500	3.875	B	D	98.00
16	16.880	15.377	13.502	1.500	82.00	1.500	5.500	8.000	4.125	B	D	120.00
17	17.850	16.327	14.382	1.500	93.00	1.500	5.500	8.000	4.125	B	D	137.00
18	18.810	17.276	15.401	1.500	108.00	1.500	5.500	8.000	4.125	B	D	142.00
19	19.780	18.227	16.289	1.500	120.00	1.500	5.500	8.000	4.125	B	D	154.00
20	20.740	19.177	17.302	1.500	128.00	1.500	5.500	8.000	4.125	B	D	169.00
21	21.710	20.129	18.197	1.500	148.00	1.500	5.500	8.000	4.125	B	D	186.00
25	25.550	23.936	22.014	1.500	208.00	1.500	5.500	8.000	4.125	B	D	254.00
30	30.340	28.700	26.825	1.500	310.00	1.500	6.000	9.000	6.250	C	D	398.00
35	35.130	33.467	31.559	1.500	416.00	1.500	6.000	9.000	6.250	C	D	527.00
40	39.920	38.237	36.362	1.500	548.00	1.500	7.000	10.000	6.750	C	D	672.00
45	44.700	43.007	41.106	1.500	702.00	1.500	7.000	10.000	6.750	C	D	850.00
54	53.310	51.595	49.720	1.500	1022.00	1.500	7.000	10.000	6.750	C	D	1148.00
60	59.040	57.322	55.447	1.500	1268.00	1.500	7.000	10.000	6.750	C	D	1419.00

* Las dimensiones que se muestran tienen en cuenta un chavetero estándar con un tornillo de fijación a 90 grados.

N.º 2040

PASO DE 1”

DOBLE PASO

Datos de la cadena	
Tamaño	2040
Paso	1″
Ancho interior	5/16″
Diámetro del rodillo	0.313″
Ancho nominal del diente:	0.284″

Todas las dimensiones están en pulgadas a menos que se especifique otra unidad de medida.

Diám. de ruedas dentadas con diámetro interior sin acabado 2040				Diámetro interior sin acabado tipo "A"		Diámetro interior sin acabado tipo "B"						
Cant. de dientes	Diám. exterior	Diám. del paso	Diám. del calibre	Diámetro interior sin acabado	Peso en libras	Diámetro interior sin acabado	Diámetro interior MÁX. *	Diám. del cubo	LTB	Tipo de cubo	Estilo de cubo	Peso en libras
11	2.000	1.852	1.537	N/D	N/D	0.500	0.813	1.375 ☐	0.875	B	S	0.34
12	2.170	2.000	1.688	N/D	N/D	0.500	0.813	1.563 ☐	0.875	B	S	0.44
13	2.330	2.152	1.824	N/D	N/D	0.500	0.656	1.563 ☐	0.875	B	S	0.48
14	2.490	2.305	1.993	N/D	N/D	0.500	1.031	1.688 ☐	0.875	B	S	0.60
15	2.650	2.458	2.133	N/D	N/D	0.625	1.219	1.781	0.875	B	S	0.66
16	2.810	2.613	2.301	N/D	N/D	0.625	1.281	1.875	0.875	B	S	0.76
17	2.980	2.768	2.444	N/D	N/D	0.625	1.313	2.047	1.000	B	S	1.00
18	3.140	2.924	2.612	N/D	N/D	0.625	1.469	2.219	1.000	B	S	1.16
19	3.300	3.080	2.757	N/D	N/D	0.625	1.625	2.375	1.000	B	S	1.36
20	3.460	3.236	2.924	N/D	N/D	0.625	1.750	2.547	1.000	B	S	1.54
21	3.620	3.392	3.070	N/D	N/D	0.625	1.781	2.703	1.000	B	S	1.74
22	3.780	3.549	3.237	N/D	N/D	0.625	1.875	2.875	1.000	B	S	1.92
23	3.940	3.706	3.386	0.625	0.77	0.625	2.000	3.000	1.000	B	D	2.16
24	4.100	3.864	3.552	0.625	0.84	0.625	2.250	3.250	1.000	B	D	2.44
25	4.260	4.021	3.701	0.625	0.91	0.625	2.250	3.250	1.000	B	D	2.48
26	4.420	4.179	3.867	0.625	1.00	0.625	2.250	3.250	1.000	B	D	2.60
28	4.740	4.494	4.182	0.625	1.10	0.625	2.250	3.250	1.000	B	D	2.74
30	5.060	4.810	4.498	0.625	1.30	0.625	2.250	3.250	1.000	B	D	2.92

* Las dimensiones que se muestran tienen en cuenta un chavetero estándar con tornillos de fijación a 90 grados. ☐Tiene una ranura embutida en el cubo para la holgura de la cadena.
N/D = No corresponde/No disponible como norma

Para obtener más información sobre las ruedas dentadas, consulte las páginas 132 a 137.

N.º 2042

PASO DE 1”

DOBLE PASO

Datos de la cadena	
Tamaño	2042
Paso	1″
Ancho interior	5/16″
Diámetro del rodillo	0.625″
Ancho nominal del diente:	0.284″

Todas las dimensiones están en pulgadas a menos que se especifique otra unidad de medida.

Diám. de ruedas dentadas con diámetro interior sin acabado 2042				Diámetro interior sin acabado tipo "A"		Diámetro interior sin acabado tipo "B"						
Cant. de dientes	Diám. exterior	Diám. del paso	Diám. del calibre	Diámetro interior sin acabado	Peso en libras	Diámetro interior sin acabado	Diámetro interior MÁX. *	Diám. del cubo	LTB	Tipo de cubo	Estilo de cubo	Peso en libras
8	3.010	2.613	1.988	N/D	N/D	0.625	1.281	1.875	0.875	B	S	0.72
9	3.350	2.924	2.255	N/D	N/D	0.625	1.469	2.219	0.875	B	S	1.02
10	3.680	3.236	2.611	N/D	N/D	0.625	1.750	2.547	1.000	B	S	1.50
11	4.000	3.549	2.888	N/D	N/D	0.625	1.875	2.625	1.000	B	S	1.68
12	4.330	3.864	3.239	N/D	N/D	0.625	2.250	3.063	1.000	B	S	2.22
13	4.660	4.179	3.523	N/D	N/D	0.625	2.250	3.250	1.000	B	S	2.56
14	4.980	4.494	3.869	N/D	N/D	0.625	2.250	3.250	1.000	B	S	2.72
15	5.300	4.810	4.158	N/D	N/D	0.625	2.250	3.250	1.000	B	S	2.90
16	5.630	5.126	4.501	0.594	1.38	0.625	2.250	3.250	1.000	B	D	3.10
17	5.950	5.442	4.794	0.594	1.66	0.625	2.250	3.250	1.000	B	D	3.40
18	6.270	5.759	5.134	0.594	1.88	0.625	2.250	3.250	1.000	B	D	3.56
19	6.590	6.076	5.430	0.594	2.06	0.625	2.250	3.250	1.000	B	D	3.72
20	6.910	6.392	5.768	0.719	2.40	0.750	2.375	3.500	1.125	B	D	4.72
21	7.240	6.710	6.066	0.719	2.62	0.750	2.375	3.500	1.125	B	D	4.84
22	7.560	7.027	6.402	0.719	2.88	0.750	2.375	3.500	1.125	B	D	5.04
23	7.880	7.344	6.702	0.719	3.14	0.750	2.375	3.500	1.125	B	D	5.18
24	8.200	7.661	7.036	0.719	3.22	0.750	2.375	3.500	1.125	B	D	5.58
25	8.520	7.979	7.338	0.719	3.50	0.750	2.375	3.500	1.125	B	D	5.96
26	8.840	8.296	7.671	0.719	3.74	0.750	2.375	3.500	1.125	B	D	6.22
28	9.480	8.931	8.307	0.719	4.76	0.750	2.375	3.500	1.125	B	D	6.78
30	10.110	9.567	8.942	0.719	5.08	0.750	2.375	3.500	1.125	B	D	7.56

* Las dimensiones que se muestran tienen en cuenta un chavetero estándar con un tornillo de fijación a 90 grados. N/D = No corresponde/No disponible como norma

N.º 2050

PASO DE 1 ¼”

DOBLE PASO

Datos de la cadena	
Tamaño	2050
Paso	1 1/4″
Ancho interior	3/8″
Diámetro del rodillo	0.400″
Ancho nominal del diente:	0.343″

Todas las dimensiones están en pulgadas a menos que se especifique otra unidad de medida.

Diám. de ruedas dentadas con diámetro interior sin acabado 2050				Diámetro interior sin acabado tipo "A"		Diámetro interior sin acabado tipo "B"						
Cant. de dientes	Diám. exterior	Diám. del paso	Diám. del calibre	Diámetro interior sin acabado	Peso en libras	Diámetro interior sin acabado	Diámetro interior MÁX. *	Diám. del cubo	LTB	Tipo de cubo	Estilo de cubo	Peso en libras
11	2.500	2.315	1.912	N/D	N/D	0.625	0.938	1.750	1.000	B	S	0.62
12	2.710	2.500	2.100	N/D	N/D	0.625	1.000	1.984	1.000	B	S	0.80
13	2.910	2.690	2.270	N/D	N/D	0.625	1.219	1.719	1.000	B	S	0.82
14	3.110	2.881	2.481	N/D	N/D	0.625	1.281	1.938	1.000	B	S	1.00
15	3.320	3.073	2.656	N/D	N/D	0.625	1.406	2.156	1.000	B	S	1.22
16	3.520	3.266	2.866	N/D	N/D	0.625	1.594	2.359	1.000	B	S	1.44
17	3.720	3.460	3.046	N/D	N/D	0.625	1.750	2.563	1.000	B	S	1.68
18	3.920	3.655	3.255	N/D	N/D	0.625	1.781	2.781	1.000	B	S	1.94
19	4.120	3.850	3.436	N/D	N/D	0.625	1.969	2.984	1.000	B	S	2.24
20	4.320	4.045	3.645	N/D	N/D	0.750	2.000	3.000	1.000	B	D	2.30
21	4.520	4.241	3.829	0.719	1.20	0.750	2.000	3.000	1.000	B	D	2.40
22	4.720	4.437	4.037	0.719	1.30	0.750	2.000	3.000	1.000	B	S	2.54
23	4.920	4.633	4.222	0.719	1.40	0.750	2.000	3.000	1.000	B	D	2.66
24	5.120	4.830	4.430	0.719	1.58	0.750	2.000	3.000	1.250	B	D	3.30
25	5.320	5.026	4.616	0.719	1.68	0.750	2.000	3.000	1.250	B	D	3.42
26	5.520	5.223	4.823	0.719	1.88	0.750	2.000	3.000	1.250	B	D	3.62
28	5.920	5.617	5.217	0.719	2.20	0.750	2.000	3.000	1.250	B	D	3.78
30	6.320	6.012	5.612	0.719	2.54	0.750	2.250	3.250	1.250	B	D	4.58

* Las dimensiones que se muestran tienen en cuenta un chavetero estándar con un tornillo de fijación a 90 grados. N/D = No corresponde/No disponible como norma

Para obtener más información sobre las ruedas dentadas, consulte las páginas 132 a 137.

N.º 2052

PASO DE 1 1/4”

DOBLE PASO

Datos de la cadena	
Tamaño	2052
Paso	1 1/4″
Ancho interior	3/8″
Diámetro del rodillo	0.750″
Ancho nominal del diente:	0.343″

Todas las dimensiones están en pulgadas a menos que se especifique otra unidad de medida.

Diám. de ruedas dentadas con diámetro interior sin acabado 2052				Diámetro interior sin acabado tipo "A"		Diámetro interior sin acabado tipo "B"						
Cant. de dientes	Diám. exterior	Diám. del paso	Diám. del calibre	Diámetro interior sin acabado	Peso en libras	Diámetro interior sin acabado	Diámetro interior MÁX. *	Diám. del cubo	LTB	Tipo de cubo	Estilo de cubo	Peso en libras
8	3.770	3.266	2.516	N/D	N/D	0.625	1.594	2.359	1.000	B	S	1.38
9	4.190	3.655	2.850	N/D	N/D	0.625	1.781	2.781	1.000	B	S	1.92
10	4.600	4.045	3.295	N/D	N/D	0.625	2.000	3.000	1.000	B	S	2.30
11	5.010	4.437	3.642	N/D	N/D	0.625	2.000	3.000	1.000	B	S	2.54
12	5.420	4.830	4.080	0.719	1.58	0.750	2.000	3.000	1.250	B	D	3.20
13	5.820	5.223	4.435	0.719	1.82	0.750	2.000	3.000	1.250	B	D	3.48
14	6.230	5.617	4.867	0.719	2.28	0.750	2.000	3.000	1.250	B	D	3.88
15	6.630	6.012	5.229	0.719	2.46	0.750	2.250	3.250	1.250	B	D	4.46
16	7.030	6.407	5.657	0.719	2.88	0.750	2.250	3.250	1.250	B	D	4.80
17	7.440	6.803	6.024	0.719	3.28	0.750	2.250	3.250	1.250	B	D	5.34
18	7.840	7.198	6.448	0.719	3.64	0.750	2.250	3.250	1.250	B	D	5.64
19	8.240	7.595	6.819	0.719	4.12	0.750	2.250	3.250	1.250	B	D	6.04
20	8.640	7.991	7.241	0.719	4.72	0.750	2.250	3.250	1.250	B	D	6.48
21	9.040	8.387	7.614	0.719	5.08	0.750	2.250	3.250	1.250	B	D	7.00
22	9.440	8.783	8.033	0.719	5.20	0.750	2.250	3.250	1.250	B	D	7.30
23	9.850	9.180	8.409	0.938	5.84	1.000	2.750	3.750	1.250	B	D	8.66
24	10.250	9.577	8.827	0.938	6.70	0.938	2.750	3.750	1.250	B	D	9.32
25	10.650	9.973	9.204	0.938	7.54	0.938	2.750	3.750	1.250	B	D	10.30
26	11.050	10.370	9.620	0.938	8.24	0.938	2.750	3.750	1.250	B	D	11.00
28	11.840	11.164	10.414	0.938	8.70	0.938	2.750	3.750	1.250	B	D	11.70
30	12.640	11.958	11.208	0.938	9.92	0.938	2.750	3.750	1.250	B	D	12.90

* Las dimensiones que se muestran tienen en cuenta un chavetero estándar con un tornillo de fijación a 90 grados. N/D = No corresponde/No disponible como norma

N.º 2060

PASO DE 1 1/2”

DOBLE PASO

Datos de la cadena	
Tamaño	2060
Paso	1 1/2″
Ancho interior	1/2″
Diámetro del rodillo	0.469″
Ancho nominal del diente:	0.459″

Todas las dimensiones están en pulgadas a menos que se especifique otra unidad de medida.

Diám. de ruedas dentadas con diámetro interior sin acabado 2060				Diámetro interior sin acabado tipo "A"		Diámetro interior sin acabado tipo "B"						
Cant. de dientes	Diám. exterior	Diám. del paso	Diám. del calibre	Diámetro interior sin acabado	Peso en libras	Diámetro interior sin acabado	Diámetro interior MÁX. *	Diám. del cubo	LTB	Tipo de cubo	Estilo de cubo	Peso en libras
11	3.000	2.773	2.276	N/D	N/D	0.750	1.000	2.063 ☐	1.250	B	S	1.14
12	3.250	3.000	2.531	N/D	N/D	0.750	1.250	2.375 ☐	1.250	B	S	1.46
13	3.490	3.228	2.735	N/D	N/D	0.750	1.313	2.078	1.250	B	S	1.52
14	3.740	3.457	2.988	N/D	N/D	0.750	1.563	2.328	1.250	B	S	1.86
15	3.980	3.688	3.199	N/D	N/D	0.750	1.750	2.594	1.250	B	S	2.24
16	4.220	3.920	3.451	N/D	N/D	0.750	1.844	2.844	1.250	B	S	2.64
17	4.460	4.152	3.666	N/D	N/D	0.750	2.094	3.094	1.250	B	S	3.08
18	4.700	4.386	3.917	N/D	N/D	0.750	2.281	3.344	1.250	B	S	3.56
19	4.940	4.620	4.135	0.719	2.10	0.750	2.344	3.500	1.250	B	D	3.94
20	5.190	4.854	4.385	0.719	2.40	0.750	2.563	3.875	1.250	B	D	4.50
21	5.430	5.089	4.606	0.719	2.50	0.750	2.750	4.000	1.250	B	D	5.02
22	5.670	5.324	4.855	0.719	2.70	0.750	2.750	4.000	1.250	B	D	5.26
23	5.910	5.560	5.077	0.719	3.00	0.750	2.750	4.000	1.250	B	D	5.54
24	6.150	5.796	5.327	0.719	3.02	0.750	2.750	4.000	1.250	B	D	5.90
25	6.390	6.032	5.551	0.719	3.36	0.750	2.750	4.000	1.250	B	D	6.08
26	6.630	6.268	5.799	0.719	3.58	0.750	2.750	4.000	1.250	B	D	6.36
28	7.110	6.741	6.272	0.719	4.12	0.750	2.750	4.000	1.250	B	D	7.02
30	7.590	7.215	6.746	0.719	4.88	0.750	2.750	4.000	1.250	B	D	7.54

* Las dimensiones que se muestran tienen en cuenta un chavetero estándar con tornillos de fijación a 90 grados. ☐Tiene una ranura embutida en el cubo para la holgura de la cadena.
N/D = No corresponde/No disponible como norma

Para obtener más información sobre las ruedas dentadas, consulte las páginas 132 a 137.

N.º 2062

PASO DE 1 ½”

DOBLE PASO

Datos de la cadena	
Tamaño	2062
Paso	1 1/2″
Ancho interior	3/8″
Diámetro del rodillo	0.875″
Ancho nominal del diente:	0.459″

Todas las dimensiones están en pulgadas a menos que se especifique otra unidad de medida.

Diám. de ruedas dentadas con diámetro interior sin acabado 2062				Diámetro interior sin acabado tipo "A"		Diámetro interior sin acabado tipo "B"						
Cant. de dientes	Diám. exterior	Diám. del paso	Diám. del calibre	Diámetro interior sin acabado	Peso en libras	Diámetro interior sin acabado	Diámetro interior MÁX. *	Diám. del cubo	LTB	Tipo de cubo	Estilo de cubo	Peso en libras
8	4.520	3.920	3.045	N/D	N/D	0.750	1.844	2.844	1.250	B	S	2.60
9	5.020	4.386	3.444	N/D	N/D	0.750	2.281	3.344	1.250	B	S	3.48
10	5.520	4.854	3.979	N/D	N/D	0.750	2.563	3.828	1.250	B	S	4.54
11	6.010	5.324	4.395	N/D	N/D	0.750	2.750	4.000	1.250	B	S	5.20
12	6.500	5.796	4.921	0.719	2.98	0.750	2.750	4.000	1.250	B	D	5.70
13	6.990	6.268	5.347	0.719	3.60	0.750	2.750	4.000	1.250	B	D	6.28
14	7.470	6.741	5.866	0.719	4.02	0.750	2.750	4.000	1.250	B	D	6.82
15	7.960	7.215	6.300	0.719	4.76	0.750	2.750	4.000	1.250	B	D	7.48
16	8.440	7.689	6.814	0.719	5.70	0.750	2.750	4.000	1.250	B	D	8.18
17	8.920	8.163	7.253	0.938	6.16	1.000	2.750	4.000	1.250	B	D	8.82
18	9.410	8.638	7.763	0.938	6.96	1.000	2.750	4.000	1.250	B	D	9.36
19	9.890	9.113	8.207	0.938	8.00	1.000	2.750	4.250	1.250	B	D	11.10
20	10.370	9.589	8.714	0.938	8.46	0.938	2.750	4.250	1.250	B	D	11.66
21	10.850	10.064	9.161	0.938	8.93	0.938	2.750	4.250	1.250	B	D	13.24
22	11.330	10.540	9.665	0.938	10.74	0.938	2.750	4.250	1.250	B	D	13.78
23	11.810	11.016	10.115	0.938	11.64	0.938	2.750	4.250	1.250	B	D	14.90
24	12.290	11.492	10.617	0.938	12.64	0.938	2.750	4.250	1.250	B	D	15.56
25	12.770	11.968	11.070	0.938	13.78	0.938	2.750	4.250	1.250	B	D	16.80
26	13.250	12.444	11.569	0.938	15.00	0.938	2.750	4.250	1.750	B	D	20.20
28	14.210	13.397	12.522	1.250	17.32	1.250	2.750	4.250	1.750	B	D	21.86
30	15.170	14.350	13.475	1.250	19.50	1.250	2.750	4.250	1.750	B	D	26.00

* Las dimensiones que se muestran tienen en cuenta un chavetero estándar con un tornillo de fijación a 90 grados. N/D = No corresponde/No disponible como norma

N.º 2080

PASO DE 2”

DOBLE PASO

Datos de la cadena	
Tamaño	2080
Paso	2″
Ancho interior	5/8″
Diámetro del rodillo	0.625″
Ancho nominal del diente:	0.575″

Todas las dimensiones están en pulgadas a menos que se especifique otra unidad de medida.

Diám. de ruedas dentadas con diámetro interior sin acabado 2080				Diámetro interior sin acabado tipo "A"		Diámetro interior sin acabado tipo "B"						
Cant. de dientes	Diám. exterior	Diám. del paso	Diám. del calibre	Diámetro interior sin acabado	Peso en libras	Diámetro interior sin acabado	Diámetro interior MÁX. *	Diám. del cubo	LTB	Tipo de cubo	Estilo de cubo	Peso en libras
11	4.010	3.694	3.074	N/D	N/D	1.000	1.500	2.813 ☐	1.625	B	S	2.50
12	4.330	4.000	3.375	N/D	N/D	1.000	1.688	3.125 ☐	1.625	B	S	3.20
13	4.660	4.304	3.647	N/D	N/D	1.000	1.781	2.781	1.500	B	S	3.20
14	4.980	4.610	3.985	N/D	N/D	1.000	2.125	3.125	1.500	B	S	4.00
15	5.300	4.917	4.265	N/D	N/D	1.000	2.281	3.453	1.500	B	S	4.80
16	5.630	5.226	4.601	0.938	3.10	1.000	2.531	3.797	1.500	B	D	5.70
17	5.960	5.536	4.888	0.938	3.40	1.000	2.750	4.000	1.500	B	D	6.40
18	6.270	5.848	5.223	0.938	3.80	1.000	2.750	4.250	1.500	B	D	7.40
19	6.590	6.160	5.513	0.938	4.30	1.000	2.750	4.250	1.500	B	D	7.70
20	6.910	6.472	5.845	0.938	4.80	1.000	2.750	4.250	1.500	B	D	8.30
21	7.230	6.785	6.141	0.938	5.30	1.000	2.750	4.250	1.750	B	D	9.40
22	7.560	7.099	6.474	0.938	5.80	1.000	2.750	4.250	1.750	B	D	10.00
23	7.880	7.413	6.770	0.938	6.40	1.000	2.750	4.250	1.750	B	D	10.50
24	8.200	7.727	7.102	0.938	7.10	1.000	2.750	4.250	1.750	B	D	11.10
25	8.520	8.042	7.401	0.938	7.50	1.000	2.750	4.250	1.750	B	D	12.00
26	8.840	8.357	7.732	1.188	8.30	1.250	3.250	4.750	2.000	B	D	14.80
28	9.480	8.988	8.363	1.188	9.20	1.188	3.250	4.750	2.000	B	D	16.60
30	10.110	9.620	8.995	1.188	10.70	1.188	3.250	4.750	2.000	B	D	17.80

* Las dimensiones que se muestran tienen en cuenta un chavetero estándar con tornillos de fijación a 90 grados. ☐Tiene una ranura embutida en el cubo para la holgura de la cadena.
N/D = No corresponde/No disponible como norma
Para obtener más información sobre las ruedas dentadas, consulte las páginas 132 a 137.

N.º 2082

DOBLE PASO

Datos de la cadena	
Tamaño	2082
Paso	2″
Ancho interior	5/8″
Diámetro del rodillo	1.125″
Ancho nominal del diente:	0.575″

Todas las dimensiones están en pulgadas a menos que se especifique otra unidad de medida.

Diám. de ruedas dentadas con diámetro interior sin acabado 2082				Diámetro interior sin acabado tipo "A"		Diámetro interior sin acabado tipo "B"						
Cant. de dientes	Diám. exterior	Diám. del paso	Diám. del calibre	Diámetro interior sin acabado	Peso en libras	Diámetro interior sin acabado	Diámetro interior MÁX. *	Diám. del cubo	LTB	Tipo de cubo	Estilo de cubo	Peso en libras
8	6.030	5.226	4.101	N/D	N/D	1.000	2.531	3.797	1.750	B	S	6.40
9	6.700	5.848	4.634	N/D	N/D	1.000	2.750	4.250	1.750	B	S	8.20
10	7.360	6.472	5.347	N/D	N/D	1.000	2.750	4.250	1.750	B	S	9.20
11	8.010	7.099	5.902	0.938	5.70	1.000	2.750	4.250	1.750	B	D	10.10
12	8.660	7.727	6.602	0.938	6.80	1.000	2.750	4.250	1.750	B	D	11.20
13	9.310	8.357	7.171	1.188	7.70	1.250	3.250	4.750	2.000	B	D	15.00
14	9.960	8.988	7.863	1.188	9.10	1.250	3.250	4.750	2.000	B	D	15.80
15	10.610	9.620	8.442	1.188	10.70	1.188	3.250	4.750	2.000	B	D	17.80
16	11.250	10.252	9.127	1.188	12.40	1.188	3.250	4.750	2.000	B	D	19.30
17	11.900	10.885	9.713	1.188	14.10	1.188	3.250	4.750	2.000	B	D	21.40
18	12.540	11.512	10.393	1.188	15.40	1.188	3.250	4.750	2.000	B	D	22.90
19	13.190	12.151	10.985	1.188	18.00	1.188	3.250	4.750	2.000	B	D	24.40
20	13.830	12.785	11.660	1.188	19.20	1.188	3.250	4.750	2.000	B	D	26.70
21	14.470	13.419	12.256	1.250	20.80	1.250	3.250	4.750	2.000	B	D	28.40
22	15.110	14.053	12.928	1.250	23.70	1.250	3.250	4.750	2.000	B	D	32.20
23	15.750	14.688	13.528	1.250	24.90	1.250	3.250	4.750	2.000	B	D	34.90
24	16.390	15.323	14.198	1.250	27.60	1.250	3.250	4.750	2.000	B	D	37.80
25	17.030	15.958	14.801	1.250	30.20	1.250	3.250	4.750	2.000	B	D	39.60
26	17.670	16.593	15.468	1.250	32.80	1.250	3.500	5.250	2.000	B	D	41.50
28	18.950	17.863	16.738	1.250	38.60	1.250	3.500	5.250	2.000	B	D	47.70
30	20.230	19.134	18.009	1.250	43.80	1.250	3.500	5.250	2.000	B	D	54.50

* Las dimensiones que se muestran tienen en cuenta un chavetero estándar con un tornillo de fijación a 90 grados. N/D = No corresponde/No disponible como norma

Para obtener más información sobre las ruedas dentadas, consulte las páginas 132 a 137.

N.º 06B

PASO DE 3/8" NORMA BS

Datos de la cadena	
BS/DIN	06B
Paso	0.375″
Ancho interior	0.225″
Diámetro del rodillo	0.25″
Ancho nominal del diente:	0.205″

Diámetro de ruedas dentadas comunes 06B				Diámetro interior sin acabado tipo A		Diámetro interior sin acabado tipo B					
Cant. de dientes	Diám. exterior	Diám. del paso	Diám. del calibre	Diámetro interior sin acabado	Peso en libras	Diámetro interior sin acabado	Diámetro interior máx.*	Diám. del cubo**	LTB	Estilo	Peso en libras
8	1.130	0.980	0.728			0.315	0.354	0.512	0.866	S	0.07
9	1.256	1.098	0.846			0.315	0.433	0.630	0.866	S	0.09
10	1.378	1.213	0.965			0.315	0.472	0.787	0.866	S	0.13
11	1.504	1.331	1.083			0.315	0.551	0.906	0.984	S	0.20
12	1.626	1.449	1.201			0.315	0.630	1.024	0.984	S	0.22
13	1.748	1.567	1.319			0.394	0.709	1.142	0.984	S	0.24
14	1.866	1.685	1.437			0.394	0.748	1.220	0.984	S	0.26
15	1.988	1.803	1.555	0.315	0.15	0.394	0.787	1.339	0.984	S	0.31
16	2.110	1.921	1.673	0.394	0.18	0.394	0.866	1.457	0.984	S	0.40
17	2.232	2.039	1.791	0.394	0.40	0.394	0.984	1.575	1.102	S	0.44
18	2.350	2.161	1.909	0.394	0.24	0.394	0.984	1.693	1.102	S	0.51
19	2.472	2.280	2.028	0.394	0.26	0.394	1.102	1.811	1.102	S	0.55
20	2.594	2.398	2.146	0.394	0.29	0.394	1.181	1.929	1.102	S	0.68
21	2.713	2.516	2.268	0.394	0.31	0.472	1.181	1.969	1.102	S	0.79
22	2.835	2.634	2.386	0.394	0.33	0.472	1.260	2.008	1.102	S	0.82
23	2.953	2.756	2.504	0.394	0.37	0.472	1.260	2.047	1.102	S	0.86
24	3.075	2.874	2.626	0.394	0.42	0.472	1.260	2.126	1.102	S	0.88
25	3.193	2.992	2.744	0.394	0.44	0.472	1.378	2.244	1.102	S	0.90
26	3.315	3.110	2.862	0.394	0.46	0.472	1.496	2.362	1.102	S	0.93
27	3.433	3.232	2.980	0.394	0.49	0.472	1.496	2.362	1.102	S	0.97
28	3.555	3.350	3.098	0.394	0.51	0.472	1.496	2.362	1.102	S	0.99
29	3.673	3.469	3.220	0.394	0.55	0.472	1.496	2.362	1.102	S	1.04
30	3.819	3.587	3.339	0.394	0.60	0.472	1.496	2.362	1.181	S	1.06
35	4.394	4.185	3.933	0.472	0.60	0.551	1.575	2.559	1.181	S	1.50
40	4.988	4.780	4.531	0.551	0.99	0.630	1.772	2.756	1.181	S	1.79
45	5.587	5.378	5.126	0.551	1.12	0.630	1.772	2.953	1.181	S	2.01
60	7.378	7.165	6.913	0.709	2.01	0.748	1.772	2.953	1.181	E	2.95

NOTA: para obtener información sobre ruedas dentadas que no estén la lista, comuníquese con la fábrica. *Las dimensiones que se muestran tienen en cuenta un chavetero estándar con un tornillo de fijación a 90°. **El diámetro del cubo puede variar para ajustarse al tamaño del diámetro interior.

N.º 08B

PASO DE 1/2" NORMA BS

Datos de la cadena	
BS/DIN	08B
Paso	0.500″
Ancho interior	0.305″
Diámetro del rodillo	0.335″
Ancho nominal del diente:	0.290″

Diámetro de ruedas dentadas comunes 08B				Diámetro interior sin acabado tipo A		Diámetro interior sin acabado tipo B					
Cant. de dientes	Diám. exterior	Diám. del paso	Diám. del calibre	Diámetro interior sin acabado	Peso en libras	Diámetro interior sin acabado	Diámetro interior máx.*	Diám. del cubo**	LTB	Estilo	Peso en libras
8	1.496	1.306	0.980			0.394	0.591	0.787	0.984	S	0.20
9	1.673	1.461	1.126			0.394	0.591	0.827	0.984	S	0.31
10	1.839	1.618	1.283			0.394	0.787	1.024	0.984	S	0.33
11	2.000	1.776	1.441			0.394	0.866	1.181	0.984	S	0.37
12	2.165	1.933	1.598	0.394	0.18	0.394	0.866	1.339	1.102	S	0.53
13	2.331	2.091	1.756	0.394	0.31	0.394	0.984	1.496	1.102	S	0.55
14	2.492	2.248	1.913	0.394	0.26	0.394	1.102	1.654	1.102	S	0.68
15	2.654	2.406	2.071	0.394	0.31	0.394	1.181	1.811	1.102	S	0.73
16	2.815	2.563	2.228	0.394	0.33	0.472	1.260	1.969	1.102	S	0.82
17	2.976	2.720	2.386	0.394	0.35	0.472	1.378	2.126	1.102	S	1.12
18	3.134	2.878	2.543	0.394	0.44	0.472	1.496	2.244	1.102	S	1.19
19	3.295	3.039	2.705	0.394	0.46	0.472	1.575	2.520	1.102	S	1.43
20	3.457	3.197	2.862	0.394	0.55	0.472	1.654	2.638	1.102	S	1.68
21	3.618	3.354	3.020	0.472	0.57	0.472	1.772	2.756	1.102	E	1.81
22	3.780	3.512	3.177	0.472	0.66	0.472	1.890	2.874	1.102	E	1.94
23	3.937	3.673	3.335	0.472	0.73	0.472	2.008	3.071	1.102	E	2.31
24	4.098	3.831	3.496	0.472	0.82	0.551	2.087	3.228	1.102	E	2.31
25	4.260	3.988	3.654	0.472	0.88	0.551	2.087	3.228	1.102	E	2.49
26	4.417	4.150	3.815	0.630	0.95	0.630	2.087	3.228	1.181	E	2.54
27	4.579	4.307	3.972	0.630	0.97	0.630	2.087	3.228	1.181	E	2.62
28	4.736	4.465	4.130	0.630	1.10	0.630	2.087	3.228	1.181	E	2.87
29	4.898	4.626	4.291	0.630	1.21	0.630	2.087	3.228	1.181	E	2.93
30	5.059	4.783	4.449	0.591	1.26	0.630	2.087	3.504	1.181	E	3.00
35	5.854	5.579	5.244	0.591	1.70	0.630	2.362	3.504	1.181	E	3.55
40	6.654	6.374	6.039	0.709	2.23	0.748	2.362	3.504	1.378	E	4.14
45	7.449	7.169	6.835	0.709	3.15	0.748	2.362	3.504	1.378	E	4.65
60	9.843	9.555	9.220	0.709	4.48	0.748	2.520	3.937	1.378	E	7.61

NOTA: para obtener información sobre ruedas dentadas que no estén la lista, comuníquese con la fábrica. *Las dimensiones que se muestran tienen en cuenta un chavetero estándar con un tornillo de fijación a 90°. **El diámetro del cubo puede variar para ajustarse al tamaño del diámetro interior.

Para obtener más información sobre las ruedas dentadas, consulte las páginas 132 a 137.

N.º 10B

PASO DE 5/8" NORMA BS

Datos de la cadena	
BS/DIN	10B
Paso	0.625″
Ancho interior	0.380″
Diámetro del rodillo	0.400″
Ancho nominal del diente:	0.361″

Diámetro de ruedas dentadas comunes 10B				Diámetro interior sin acabado tipo A		Diámetro interior sin acabado tipo B					
Cant. de dientes	Diám. exterior	Diám. del paso	Diám. del calibre	Diámetro interior sin acabado	Peso en libras	Diámetro interior sin acabado	Diámetro interior máx.*	Diám. del cubo**	LTB	Estilo	Peso en libras
8	1.886	1.634	1.232			0.472	0.630	0.866	0.984	S	0.20
9	2.091	1.827	1.429			0.472	0.748	1.063	0.984	S	0.31
10	2.299	2.024	1.622			0.472	0.866	1.260	0.984	S	0.51
11	2.504	2.220	1.819			0.472	0.984	1.457	0.984	S	0.60
12	2.709	2.413	2.016	0.472	0.33	0.472	1.260	1.693	0.984	S	0.71
13	2.909	2.610	2.213	0.472	0.42	0.472	1.299	1.890	0.984	S	0.79
14	3.114	2.807	2.409	0.472	0.51	0.472	1.417	2.087	0.984	S	0.99
15	3.315	3.008	2.606	0.472	0.55	0.472	1.496	2.244	0.984	S	1.30
16	3.516	3.205	2.803	0.472	0.68	0.472	1.732	2.480	0.984	S	1.50
17	3.717	3.402	3.000	0.472	0.77	0.472	1.850	2.638	0.984	S	1.81
18	3.921	3.598	3.201	0.472	0.86	0.472	1.890	2.874	0.984	S	2.01
19	4.122	3.799	3.398	0.630	0.95	0.630	2.008	2.992	0.984	S	2.29
20	4.323	3.996	3.597	0.630	1.06	0.630	2.008	2.992	0.984	S	2.49
21	4.520	4.193	3.795	0.630	1.12	0.630	2.008	2.992	0.984	E	2.60
22	4.720	4.394	3.992	0.630	1.30	0.630	2.008	2.992	0.984	E	2.80
23	4.921	4.591	4.189	0.630	1.43	0.630	2.008	2.992	0.984	E	3.20
24	5.122	4.787	4.390	0.630	1.50	0.630	2.008	2.992	1.260	E	3.31
25	5.323	4.988	4.587	0.630	1.61	0.630	2.008	2.992	1.260	E	3.51
26	5.524	5.185	4.783	0.630	1.72	0.630	2.008	2.992	1.260	E	3.59
27	5.720	5.382	4.984	0.709	1.96	0.748	2.008	2.992	1.260	E	3.70
28	5.921	5.583	5.181	0.709	2.05	0.748	2.008	2.992	1.260	E	3.79
29	6.122	5.780	5.382	0.709	2.36	0.748	2.008	2.992	1.260	E	4.21
30	6.323	5.980	5.579	0.709	2.54	0.748	2.244	3.228	1.260	E	4.50
35	7.319	6.972	6.571	0.709	3.33	0.748	2.244	3.228	1.260	E	5.47
40	8.315	7.965	7.567	0.709	4.45	0.748	2.244	3.228	1.260	E	6.50
45	9.311	8.961	8.559	0.709	5.93	0.748	2.520	3.740	1.260	E	8.22
60	12.299	11.941	11.543	0.945	10.80	0.984	2.520	3.740	1.260	E	13.01

NOTA: para obtener información sobre ruedas dentadas que no estén la lista, comuníquese con la fábrica. *Las dimensiones que se muestran tienen en cuenta un chavetero estándar con un tornillo de fijación a 90°. **El diámetro del cubo puede variar para ajustarse al tamaño del diámetro interior.

N.º 12B

PASO DE 3/4" NORMA BS

Datos de la cadena	
BS/DIN	12B
Paso	0.750″
Ancho interior	0.460″
Diámetro del rodillo	0.475″
Ancho nominal del diente:	0.437″

Diámetro de ruedas dentadas comunes 12B				Diámetro interior sin acabado tipo A		Diámetro interior sin acabado tipo B					
Cant. de dientes	Diám. exterior	Diám. del paso	Diám. del calibre	Diámetro interior sin acabado	Peso en libras	Diámetro interior sin acabado	Diámetro interior máx.*	Diám. del cubo**	LTB	Estilo	Peso en libras
11	3.083	2.661	2.189	0.551	0.79	0.472	1.260	1.850	1.378	S	1.17
12	3.248	2.898	2.421	0.551	0.93	0.472	1.378	2.087	1.378	S	1.48
13	3.492	3.134	2.657	0.551	1.06	0.472	1.496	2.323	1.378	S	1.65
14	3.736	3.370	2.894	0.551	1.19	0.472	1.654	2.520	1.378	S	2.01
15	4.012	3.606	3.134	0.551	1.32	0.472	1.772	2.756	1.378	S	2.51
16	4.220	3.846	3.370	0.551	1.50	0.630	1.969	2.953	1.378	S	2.80
17	4.461	4.083	3.606	0.551	1.70	0.630	2.047	3.150	1.378	S	3.22
18	4.705	4.319	3.843	0.551	1.87	0.630	2.047	3.150	1.378	S	3.73
19	4.945	4.555	4.083	0.551	2.09	0.630	2.362	3.543	1.378	E	3.92
20	5.185	4.795	4.319	0.551	2.38	0.630	2.520	3.543	1.378	E	4.63
21	5.425	5.031	4.559	0.630	2.54	0.787	2.520	3.937	1.575	E	5.00
22	5.665	5.272	4.795	0.630	2.73	0.787	2.520	3.937	1.575	E	5.25
23	5.906	5.508	5.031	0.630	2.93	0.787	2.638	3.937	1.575	E	5.49
24	6.146	5.748	5.272	0.748	3.24	0.787	2.638	3.937	1.575	E	5.78
25	6.386	5.984	5.508	0.748	3.59	0.787	2.638	3.937	1.575	E	6.13
26	6.626	6.220	5.709	0.748	3.79	0.787	2.638	3.937	1.575	E	6.37
27	6.866	6.461	5.984	0.748	4.21	0.787	2.638	3.937	1.575	E	6.72
28	7.106	6.697	6.224	0.748	4.39	0.787	2.638	3.937	1.575	E	6.88
29	7.346	6.937	6.472	0.748	5.38	0.787	2.638	3.937	1.575	E	7.28
30	7.587	7.177	6.701	0.748	5.03	0.787	2.638	3.937	1.575	E	7.58
35	8.783	8.366	7.894	0.748	7.03	0.787	2.638	3.937	1.575	E	9.04
40	9.980	9.559	9.083	0.945	8.82	0.984	2.756	4.213	1.575	E	11.51
45	11.177	10.752	10.276	0.984	11.33	0.984	2.756	4.213	1.575	E	13.98
60	14.760	14.331	13.854	1.260	20.26	1.260	2.756	4.331	1.772	E	25.22

NOTA: para obtener información sobre ruedas dentadas que no estén la lista, comuníquese con la fábrica. *Las dimensiones que se muestran tienen en cuenta un chavetero estándar con un tornillo de fijación a 90°. **El diámetro del cubo puede variar para ajustarse al tamaño del diámetro interior.
Para obtener más información sobre las ruedas dentadas, consulte las páginas 132 a 137.

N.º 16B

PASO DE 1” NORMA BS

Datos de la cadena	
BS/DIN	16B
Paso	1.000″
Ancho interior	0.670″
Diámetro del rodillo	0.625″
Ancho nominal del diente:	0.637″

Diámetro de ruedas dentadas comunes 16B				Diámetro interior sin acabado tipo A		Estilos de tipos B y C						
Cant. de dientes	Diám. exterior	Diám. del paso	Diám. del calibre	Diámetro interior sin acabado	Peso en libras	Diámetro interior sin acabado	Diámetro interior máx.*	Diám. del cubo**	LTB	Estilo de cubo	Estilo	Peso en libras
11	4.004	3.551	2.925	0.551	1.81	0.630	1.614	2.480	1.575	B	S	3.20
12	4.331	3.862	3.240	0.551	2.01	0.630	1.850	2.835	1.575	B	S	4.01
13	4.657	4.177	3.555	0.551	2.29	0.630	2.047	3.110	1.575	B	S	4.01
14	4.980	4.496	3.870	0.551	2.69	0.630	2.362	3.465	1.575	B	S	4.61
15	5.303	4.811	4.185	0.551	3.00	0.630	2.441	3.780	1.575	B	S	5.71
16	5.626	5.126	4.500	0.551	3.40	0.787	2.638	3.937	1.772	B	E	6.61
17	5.949	5.441	4.819	0.551	3.99	0.984	2.638	4.016	1.772	B	E	7.01
18	6.272	5.760	5.134	0.945	4.41	0.984	2.756	4.252	1.772	B	E	8.31
19	6.594	6.075	5.449	0.945	4.70	0.984	2.756	4.252	1.772	B	E	8.51
20	6.913	6.394	5.768	0.945	5.49	0.984	2.756	4.252	1.772	B	E	9.02
21	7.236	6.709	6.083	0.945	5.80	0.984	2.756	4.252	1.969	B	E	10.01
22	7.555	7.028	6.402	0.945	6.22	0.984	2.756	4.252	1.969	B	E	11.00
23	7.874	7.346	6.720	0.945	6.70	0.984	2.756	4.252	1.969	B	E	11.20
24	8.197	7.661	7.035	0.945	7.61	0.984	2.756	4.252	1.969	B	E	12.21
25	8.516	7.980	7.354	0.945	8.00	0.984	2.756	4.252	1.969	B	E	12.70
26	8.835	8.295	7.669	1.181	8.60	1.260	3.150	4.724	1.969	B	D	15.50
27	9.157	8.614	7.988	1.181	9.50	1.260	3.150	4.724	1.969	B	D	16.60
28	9.476	8.933	8.307	1.181	10.10	1.260	3.150	4.724	1.969	B	D	16.71
29	9.795	9.248	8.626	1.181	10.60	1.260	3.150	4.724	1.969	B	D	17.50
30	10.114	9.567	8.941	1.260	11.51	1.260	3.150	4.724	1.969	B	D	18.21
35	11.713	11.157	10.531	1.260	15.26	1.260	3.150	4.724	1.969	B	D	22.16
40	13.307	12.744	12.122	1.260	19.86	1.260	3.150	4.724	1.969	B	D	26.08
45	14.902	14.335	13.709	1.260	25.79	1.260	3.150	4.724	1.969	B	D	30.03
60	19.681	19.106	18.484	1.260	43.54	1.260	3.346	5.118	1.969	B	D	51.43

NOTA: para obtener información sobre ruedas dentadas que no estén la lista, comuníquese con la fábrica. *Las dimensiones que se muestran tienen en cuenta un chavetero estándar con un tornillo de fijación a 90°. **El diámetro del cubo puede variar para ajustarse al tamaño del diámetro interior.

Para obtener más información sobre las ruedas dentadas, consulte las páginas 132 a 137.

RUEDAS DENTADAS DOUBLE PLUS®

Los datos de las dimensiones están en pulgadas a menos que se especifique otra unidad de medida.

Cant. de dientes	Paso de cadena	Diámetro exterior (Do)	Diámetro del paso (Dp)	Diámetro interior sin acabado (d)	Diámetro del cubo (DH)	Longitud del cubo (L)	Tipo de cubo	Grosor del diente (T)	M	Peso en libras
10	C2030	2.480	2.427	0.500	1.457	0.984	B	0.118	0.602	0.44
10	C2040	3.346	3.326	0.630	2.047	1.575	B	0.157	0.803	1.76
10	C2050	4.213	4.045	0.630	2.598	1.772	B	0.197	1.004	3.31
10	C2060	5.039	4.854	0.748	3.189	1.969	B	0.236	1.201	5.52
10	C2080	6.772	6.472	0.906	4.331	2.638	B	0.472	1.870	15.40

Para obtener más información sobre las ruedas dentadas, consulte las páginas 132 a 137.

BUJES TAPER-LOCK®

Todas las dimensiones están en pulgadas a menos que se especifique otra unidad de medida.

N.º de buje	Rango de diámetro interior				Capacidad de torque (libras-pulgadas)	A	B	C	Peso en libras*
	Mínimo	Máx. con chavetero estándar	Máx. con chavetero poco profundo	Máx. sin chavetero					
1008	0.500	0.875	1.000	1.000	1200	1.386	0.875	1.328	0.20
1108	0.500	1.000	1.125	1.125	1,300	1.511	0.875	1.453	0.25
1210	0.500	1.250	1.250	1.250	3600	1.875	1.000	1.750	0.55
1215	0.500	1.250	1.250	1.250	3,550	1.875	1.500	1.750	0.70
1310	0.500	1.375	1.438	1.438	3,850	2.000	1.000	1.875	0.70
1610	0.500	1.625	1.688	1.688	4,300	2.250	1.000	2.125	0.75
1615	0.500	1.625	1.688	1.688	4,300	2.250	1.500	2.125	1.00
2012	0.500	2.000	2.125	2.125	7,150	2.750	1.250	2.625	1.40
2517	0.500	2.438	2.688	2.688	11,600	3.375	1.750	3.250	3.20
2525	0.750	2.375	2.688	2.688	11,300	3.375	2.500	3.250	4.30
3020	0.875	3.000	3.250	3.250	24 000	4.250	2.000	4.000	5.80
3030	0.938	3.000	3.250	3.250	24 000	4.250	3.000	4.000	8.00
3535	1.188	3.500	3.938	3.938	44,800	5.000	3.500	4.830	11.00
4040	1.438	4.000	4.438	4.438	77,300	5.750	4.000	5.540	17.00
4545	1.938	4.500	4.938	4.938	110,000	6.375	4.500	6.130	24.00
5050	2.438	5.000	5.313	5.313	126,000	7.000	5.000	6.720	32.00

* El peso del buje cambia con el tamaño del diámetro interior. El peso que se muestra refleja el peso aproximado.
NOTA: la capacidad de torque que se muestra es para un arranque ligero y un funcionamiento constante. En aplicaciones más rigurosas, aplique el factor de servicio según sea necesario.

Todas las dimensiones están en pulgadas a menos que se especifique otra unidad de medida.

N.º de buje	Tornillos de bloqueo (F)		Espacio libre L*		Espacio libre M#		Torque de chaveta hexagonal en pulgadas/libras
	Tamaño	Cant.	Chaveta hex. estándar	Chaveta hex. corta	Chaveta hex. estándar	Chaveta hex. corta	
1008	0.250 X 0.500	2	1.125	0.625	1.250	0.750	55
1108	0.250 X 0.500	2	1.125	0.625	1.250	0.750	55
1210	0.375 X 0.625	2	1.375	0.813	1.625	1.063	175
1215	0.375 X 0.625	2	1.375	0.813	1.625	1.063	175
1310	0.375 X 0.625	2	1.375	0.813	1.625	1.063	175
1610	0.375 X 0.625	2	1.375	0.813	1.625	1.063	175
1615	0.375 X 0.625	2	1.375	0.813	1.625	1.063	175
2012	0.438 X 0.875	2	1.563	0.938	2.000	1.375	280
2517	0.500 X 1.000	2	1.625	1.000	2.250	1.625	430
2525	0.500 X 1.000	2	1.625	1.000	2.250	1.625	430
3020	0.625 X 1.250	2	1.813	1.188	2.688	2.063	800
3030	0.625 X 1.250	2	1.813	1.188	2.688	2.063	800
3535	0.500 X 1.500	3	2.000	1.313	3.375	2.688	1000
4040	0.625 X 1.750	3	2.375	1.625	4.125	3.375	1700
4545	0.750 X 2.000	3	2.625	1.938	4.750	4.063	2450
5050	0.875 X 2.250	3	2.813	2.313	5.250	4.813	3100

* Espacio necesario para ajustar el buje. También es el espacio necesario para aflojar los tornillos y permitir la extracción del cubo mediante un extractor.
# Espacio necesario para extraer el buje con tornillos niveladores; no se necesita un extractor.
Chaveta hex. corta = Chaveta hexagonal estándar cortada según la longitud mínima utilizable.

BUJES TAPER-LOCK®

Tamaño de diámetro interior en pulgadas	Código del artículo	Número de buje															
		1008	1108	1210	1215	1310	1610	1615	2012	2517	2525	3020	3030	3535	4040	4545	5050
1/2"	H	•	•	•	•	•	•	•	•	•							
9/16"	I	•	•	•	•	•	•	•	•								
5/8"	J	•	•	•	•	•	•	•	•	•							
11/16"	K	•	•	•	•	•	•	•	•	•							
3/4"	L	•	•	•	•	•	•	•	•	•	•						
13/16"	M	•	•	•	•	•	•	•	•	•							
7/8"	P	•	•	•	•	•	•	•	•	•	•	•					
15/16"	R	S	•	•	•	•	•	•	•	•	•	•	•				
1"	1	S	•	•	•	•	•	•	•	•	•	•	•				
1-1/16"	1A		S	•	•	•	•	•	•	•	•						
1-1/8"	1B		S	•	•	•	•	•	•	•	•	•	•				
1-3/16"	1C			•	•	•	•	•	•	•	•	•	•	•			
1-1/4"	1D			•	•	•	•	•	•	•	•	•	•	•			
1-5/16"	1E					•	•	•	•	•		•	•				
1-3/8"	1F					•	•	•	•	•	•	•	•	•			
1-7/16"	1G					S	•	•	•	•	•	•	•	•	•		
1-1/2"	1H						•	•	•	•	•	•	•	•	•		
1-9/16"	1I						S	S	•	•		•	•				
1-5/8"	1J						S	S	•	•	•	•	•	•	•		
1-11/16"	1K						S	S	•	•	•	•	•	•	•		
1-3/4"	1L								•	•	•	•	•	•	•		
1-13/16"	1M								•	•	•	•	•				
1-7/8"	1P								•	•	•	•	•	•	•		
1-15/16"	1R								S	•	•	•	•	•	•	•	
2"	2								S	•	•	•	•	•	•	•	
2-1/16"	2A									•		•	•	•			
2-1/8"	2B								S	•	•	•	•	•			
2-3/16"	2C									•	•	•	•	•	•		
2-1/4"	2D									•	•	•	•	•	•		
2-5/16"	2E									S	S	•	•				
2-3/8"	2F									S	S	•	•	•	•		
2-7/16"	2G									S	S	•	•	•	•	•	•
2-1/2"	2H									S	S	•	•	•	•		
2-9/16"	2I											•	•				
2-5/8"	2J									S		•	•	•	•		
2-11/16"	2K									S		•	•	•	•		
2-3/4"	2L											•	•	•	•		
2-13/16"	2M											S	•				
2-7/8"	2P											S	S	•	•	•	
2-15/16"	2R											S	S	•	•	•	•
3"	3											S	S	•	•	•	
3-1/8"	3B											S	S	•	•	•	
3-3/16"	3C											S	S	•	•		
3-1/4"	3D											S	S	•	•	•	
3-5/16"	3E													S			
3-3/8"	3F													S	•	•	
3-7/16"	3G													S	•	•	
3-1/2"	3H													S	•	•	
3-5/8"	3J													S	•	•	•
3-11/16"	3K													S	S		
3-3/4"	3L													S	S	•	
3-7/8"	3P													S	S	•	•
3-15/16"	3R													S	S	•	•
4"	4														S	•	•
4-1/8"	4B														S	•	•
4-3/16"	4C															•	
4-1/4"	4D														S	•	
4-3/8"	4F															•	•
4-7/16"	4G														S	•	•
4-1/2"	4H															S	•
4-3/4"	4P															S	S
4-15/16"	4R															S	S
5"	5																S

Consulte la página 194 para obtener información sobre las dimensiones de los chaveteros poco profundos.

• Denota un artículo en inventario

S = chavetero poco profundo en el cubo

INSTALACIÓN Y EXTRACCIÓN DEL BUJE

Instalación del buje TAPER-LOCK®

1 Limpie y desengrase el diámetro interior y la superficie ahusada del buje y el diámetro interior ahusado de la polea, del cubo o de la rueda dentada.
2 Inserte el buje en el diámetro interior de la polea, del cubo o de la rueda dentada y alinee los orificios (los orificios semirroscados deben alinearse con los orificios no roscados semirrectos).
3 Lubrique ligeramente los tornillos de bloqueo e insértelos, pero no los ajuste todavía.
4 Cuando utilice una chaveta, esta se debe montar en el chavetero del eje. Debe haber un espacio libre superior entre la chaveta y el chavetero en el buje de acoplamiento.
5 Limpie y desengrase el eje. Coloque la polea, el cubo o la rueda dentada en el eje y ubíquelos en la posición deseada.
6 Con una llave de tubo hexagonal, apriete gradualmente los tornillos de bloqueo de acuerdo con el torque de ajuste requerido.
7 Cuando la unidad haya estado en funcionamiento con carga durante un breve período de 30 a 60 minutos aproximadamente, pare el equipo y compruebe que los tornillos conserven el torque de ajuste requerido. Ajuste si es necesario.
8 Para evitar la entrada de suciedad, llene todos los orificios vacíos con grasa.

Extracción del buje TAPER-LOCK®

A Retire cualquier carga en el equipo para permitir una extracción segura de los componentes.
B Afloje y retire todos los tornillos de bloqueo.
C Agregue lubricante a los tornillos retirados anteriormente e insértelos en uno o más orificios de extracción del buje.
D Ajuste los tornillos de forma uniforme y alternada hasta que el buje esté suelto y la polea, el cubo o la rueda dentada se puedan mover libremente en el eje.
E Retire el ensamblado del buje, la polea, el cubo y la rueda dentada del eje.

TAPER-LOCK® es una marca comercial registrada de Rockwell Automation.

CUBOS SOLDADOS TAPER-LOCK®

Tsubaki ofrece la línea más completa de cubos soldados TAPER-LOCK® para insertar y soldar. Esto le permitirá producir ruedas dentadas estilo "B", roldanas y otras aplicaciones sin protrusión del cubo. Para ofrecer mayor resistencia a este tipo de mecanismo de bloqueo del eje y reducir la distorsión por calor que provoca la soldadura, estos cubos tienen dimensiones intercambiables con los elementos de nuestras ruedas dentadas.

Los cubos de dimensiones especiales están disponibles según los requisitos de su aplicación y se fabrican a pedido. Todos los cubos de Tsubaki en inventario están fabricados de acero en barra 1045. No se usa metal sinterizado ni en polvo. Los cubos soldados TAPER-LOCK® que se muestran a continuación incluyen los diámetros ahusados y orificios de montaje correspondientes a fin de acoplarse con las ruedas dentadas Tsubaki y las de otros fabricantes de ruedas dentadas de EE. UU. que cumplan con las especificaciones ANSI.

CUBOS SOLDADOS TAPER-LOCK®

Todas las dimensiones están en pulgadas a menos que se especifique otra unidad de medida.

N.º de modelo	Se usa con el buje n.º	D	P	L	T	Peso en libras
35TL1	1610	3.000	2.875	1.000	0.141	0.80
41TL1	1610	3.000	2.875	1.000	0.219	0.80
40TL1	1610	3.000	2.875	1.000	0.250	0.80
40TL2	2012	3.625	3.438	1.250	0.250	1.50
40TL3	2517	4.250	4.125	1.750	0.250	2.70
50TL1	2012	3.625	3.438	1.250	0.313	1.50
50TL2	2517	4.250	4.125	1.750	0.313	2.70
60TL1	2012	3.625	3.438	1.250	0.438	1.50
60TL2	2517	4.250	4.125	1.750	0.438	2.70
80TL1	2012	3.625	3.438	1.250	0.563	1.50
80TL2	2517	4.250	4.125	1.750	0.563	2.70
80TL3	3020	5.250	5.000	2.000	0.563	4.30
100TL1	2517	4.500	4.125	1.750	0.688	2.70
100TL2	3020	5.250	5.000	2.000	0.688	4.30
120TL1	2517	4.250	4.000	1.750	0.875	2.60
120TL2	3020	5.250	5.000	2.000	0.875	4.20
120TL3	3535	6.500	6.500 *	3.500	-	13.00
140TL1	4040	7.750	7.750 *	4.000	-	25.00
160TL1	3020	5.250	5.000	2.000	1.125	4.00
160TL2	3535	6.500	6.250	3.500	1.125	12.60
160TL3	4545	8.750	8.750 *	4.500	-	42.00

* Estos elementos no tienen pasos en los cubos.

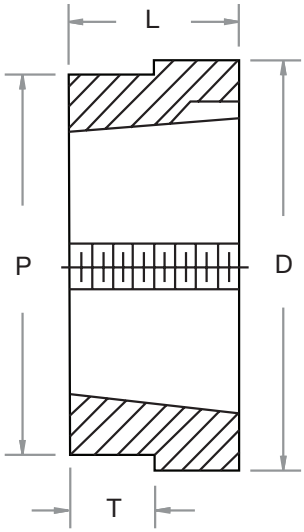

TAPER-LOCK® es una marca comercial registrada de Rockwell Automation.

CUBOS SOLDADOS TAPER-LOCK®
tipo W

Los cubos soldados TAPER-LOCK® tipo W están diseñados para su uso en aplicaciones como soldadura a ruedas dentadas de placa, poleas y agitadores. Cada uno de ellos está fabricado de acero y está perforado, roscado en el interior y tiene el diámetro interior ahusado para los bujes TAPER-LOCK®. Los cubos soldados de la serie W se utilizan generalmente para aplicaciones rigurosas.

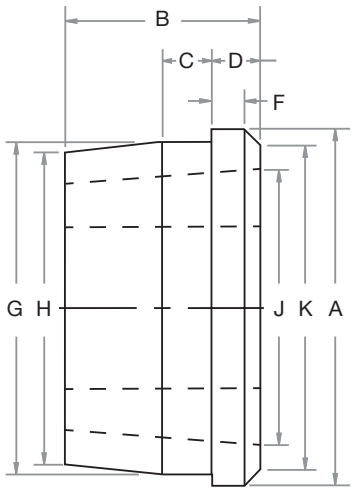

Todas las dimensiones están en pulgadas a menos que se especifique otra unidad de medida.

Número de cubo	Se usa con el buje n.º	A	B	C	D	F	G	H	J	K	Peso en libras
W12	1215	2.875	1.500	0.375	0.625	0.375	2.500	2.375	1.875	2.625	1.30
W16	1615	3.250	1.500	0.375	0.625	0.375	2.875	2.750	2.375	3.000	1.50
W25	2517	4.875	1.750	0.500	0.750	0.375	4.375	4.250	3.375	4.625	4.00
W30	3030	5.500	3.000	0.750	0.750	0.250	5.125	4.813	4.125	5.000	8.60
W35	3535	6.750	3.500	1.250	1.000	0.375	6.250	5.938	5.000	6.000	15.00
W40	4040	7.750	4.000	1.500	1.000	0.375	7.250	6.875	5.750	7.000	29.00
W45	4545	8.750	4.500	1.750	1.000	0.375	8.000	7.625	6.375	8.000	42.00

BUJES QD®

A	SDS	-1B

Modificado[1]	Buje QD®	Tamaño de diámetro interior		
	JA	En blanco = diámetro interior sin acabado en inventario		
	SH	H	1/2"	(0.500")
	SDS	I	9/16"	(0.563")
	SDS	J	5/8"	(0.625")
	SK	K	11/16"	(0.688")
	SF	L	3/4"	(0.750")
	E	M	13/16"	(0.813")
A: Requiere modificación	F	P	7/8"	(0.875")
	J	R	15/16"	(0.938")
	M	1	1"	(1.000")
	N	1A	1-1/16"	(1.063")
	P	1B	1-1/8"	(1.125")

[1] Solo se indicará el campo de modificación si se requiere una desviación del modelo estándar.

Los anteriores son ejemplos. Hay más tamaños disponibles.
Vea la tabla de selección del buje QD® en las páginas 201 y 202.

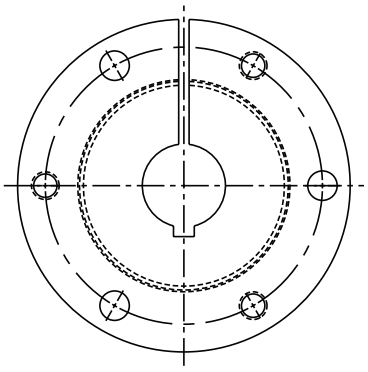

BUJES JA A J

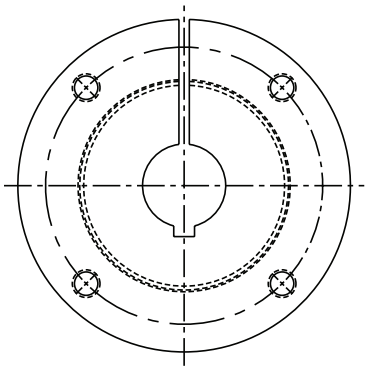

BUJES M A P

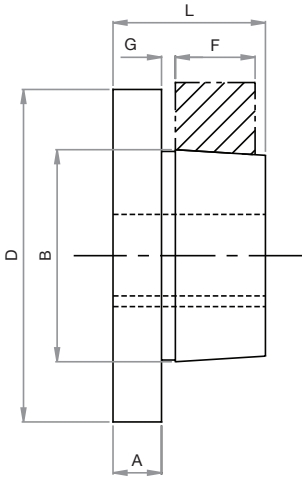

INFORMACIÓN SOBRE LAS DIMENSIONES DEL BUJE QD®

Todas las dimensiones están en pulgadas a menos que se especifique otra unidad de medida.

Buje QD®	Rango de diámetro interior				Capacidad de torque (libras-pulgadas)	A	B	D	F	G	L	Peso en libras
	Mín.	Máx. con chavetero estándar	Máx. con chavetero poco profundo	Máx. sin chavetero								
JA	0.500	1.000	1.188	1.250	1 000	0.375	1.375	2.000	0.563	0.125	1.063	0.80
SH	0.500	1.375	1.625	1.688	3500	0.438	1.871	2.625	0.813	0.125	1.313	0.70
SDS	0.500	1.625	1.938	2.000	5,000	0.438	2.187	3.188	0.760	0.125	1.313	1.00
SD	0.500	1.625	1.938	2.000	5,000	0.438	2.187	3.188	1.250	0.125	1.813	1.20
SK	0.500	2.125	2.500	2.625	7,000	0.563	2.812	3.875	1.250	0.125	1.938	2.10
SF	0.500	2.313	2.938	2.938	11 000	0.625	3.125	4.625	1.250	0.125	2.063	3.10
E	0.875	2.875	3.500	-	20 000	0.873	3.834	6.000	1.625	0.250	2.750	7.10
F	1.000	3.250	3.938	4.000	30 000	0.938	4.437	6.625	2.500	0.344	3.750	8.70
J	1.500	3.750	4.500	-	45,000	1.125	5.148	7.250	3.188	0.375	4.625	16.80
M	2.000	4.750	5.500	-	85 000	1.250	6.500	9.000	5.188	0.400	6.750	56.00
N	2.438	5.000	6.000	-	150,000	1.500	7.000	10.000	6.250	0.563	8.125	68.00
P	2.938	5.938	7.000	-	250,000	1.750	8.250	11.750	7.250	0.625	9.375	120.00

Todas las dimensiones están en pulgadas a menos que se especifique otra unidad de medida.

Buje QD®	Tornillos de máquina			Torque de pernos (PIES LIBRAS)
	Tamaño	Cantidad req.	Círculo del perno*	
JA	10 - 24 x 1	3	1.656	5
SH	1/4 x 1 3/8	3	2.250	9
SDS	1/4 x 1 3/8	3	2.688	9
SD	1/4 x 1 7/8	3	2.688	9
SK	5/16 x 2	3	3.313	15
SF	3/8 x 2	3	3.875	30
E	1/2 x 2 3/4	3	5.000	60
F	9/16 x 3 5/8	3	5.625	75
J	5/8 x 4 1/2	3	6.250	135
M	3/4 x 6 3/4	4	7.875	225
N	7/8 x 8	4	8.500	300
P	1 x 9 1/2	4	10.000	450

QD® es una marca comercial registrada de Emerson Electric Co. y se utiliza bajo su acuerdo de licencia.

TABLA DE SELECCIÓN DEL BUJE QD®

Buje QD®													
Tamaño de diámetro interior en pulgadas	Código del artículo	JA	SH	SDS	SD	SK	SF	E	F	J	M	N	P
1/2"	H	•	•	•	•	•	•						
9/16"	I	•	•	•	•	•	•						
5/8"	J	•	•	•	•	•	•						
11/16"	K	•	•	•	•	•	•						
3/4"	L	•	•	•	•	•	•						
13/16"	M	•	•	•	•	•	•						
7/8"	P	•	•	•	•	•	•	•					
15/16"	R	•	•	•	•	•	•	•					
1"	1	•	•	•	•	•	•	•	•				
1-1/16"	1A	S	•	•	•	•	•	•	•				
1-1/8"	1B	S	•	•	•	•	•	•	•				
1-3/16"	1C	S	•	•	•	•	•	•	•				
1-1/4"	1D	N	•	•	•	•	•	•	•				
1-5/16"	1E		•	•	•	•	•	•	•				
1-3/8"	1F		•	•	•	•	•	•	•				
1-7/16"	1G		S	•	•	•	•	•	•				
1-1/2"	1H		S	•	•	•	•	•	•	•			
1-9/16"	1I		S	•	•	•	•	•	•	•			
1-5/8"	1J		S	•	•	•	•	•	•	•			
1-11/16"	1K		N	S	S	•	•	•	•	•			
1-3/4"	1L			S	S	•	•	•	•	•			
1-13/16"	1M			S	S	•	•	•	•	•			
1-7/8"	1P			S	S	•	•	•	•	•			
1-15/16"	1R			S	S	•	•	•	•	•			
2"	2			N	N	•	•	•	•	•	•		
2-1/16"	2A					•	•	•	•	•	•		
2-1/8"	2B					•	•	•	•	•	•		
2-3/16"	2C					S	•	•	•	•	•		
2-1/4"	2D					S	•	•	•	•	•		
2-5/16"	2E					S	•	•	•	•	•		
2-3/8"	2F					S	S	•	•	•	•		
2-7/16"	2G					S	S	•	•	•	•	•	
2-1/2"	2H					S	S	•	•	•	•	•	
2-9/16"	2I					N	S	•	•	•	•	•	
2-5/8"	2J					N	S	•	•	•	•	•	
2-11/16"	2K						S	•	•	•	•	•	
2-3/4"	2L						S	•	•	•	•	•	
2-13/16"	2M						S	•	•	•	•	•	
2-7/8"	2P						S	•	•	•	•	•	
2-15/16"	2R						S	S	•	•	•	•	
3"	3							S	•	•	•	•	
3-1/16"	3A							S	•	•	•	•	
3-1/8"	3B							S	•	•	•	•	
3-3/16"	3C							S	•	•	•	•	
3-1/4"	3D							S	•	•	•	•	
3-5/16"	3E							S	•	•	•	•	
3-3/8"	3F							S	S	•	•	•	
3-7/16"	3G							S	S	•	•	•	•
3-1/2"	3H							S	S	•	•	•	•
3-9/16"	3I								S	•	•	•	•
3-5/8"	3J								S	•	•	•	•
3-11/16"	3K								S	•	•	•	•
3-3/4"	3L								S	•	•	•	•

Consulte la página 199 para obtener información sobre las dimensiones de los chaveteros poco profundos.

S = chavetero poco profundo en el cubo
N = No hay ningún chavetero en el cubo

TABLA DE SELECCIÓN DEL BUJE QD®

Buje QD®													
Tamaño de diámetro interioren pulgadas	Código del artículo	JA	SH	SDS	SD	SK	SF	E	F	J	M	N	P
3-13/16"	3M								S	•	•	•	•
3-7/8"	3P								S	S	•	•	•
3-15/16"	3R								S	S	•	•	•
4"	4								N	S	•	•	•
4-1/16"	4A									S	•	•	•
4-1/8"	4B									S	•	•	•
4-3/16"	4C									S	•	•	•
4-1/4"	4D									S	•	•	•
4-5/16"	4E									S	•	•	•
4-3/8"	4F									S	•	•	•
4-7/16"	4G									S	•	•	•
4-1/2"	4H									S	•	•	•
4-9/16"	4I										•	•	•
4-5/8"	4J										•	•	•
4-11/16"	4K										•	•	•
4-3/4"	4L										•	•	•
4-13/16"	4M										•	•	•
4-7/8"	4P										S	•	•
4-15/16"	4R										S	•	•
5"	5										S	•	•
5-1/16"	5A										S	•	•
5-1/8"	5B										S	S	•
5-3/16"	5C										S	S	•
5-1/4"	5D										S	S	•
5-5/16"	5E										S	S	•
5-3/8"	5F										S	S	•
5-7/16"	5G										S	S	•
5-1/2"	5H										S	S	•
5-9/16"	5I											S	•
5-5/8"	5J											S	•
5-11/16"	5K											S	•
5-3/4"	5L											S	•
5-13/16"	5M											S	•
5-7/8"	5											S	•
5-15/16"	5R											S	•
6"	6											S	S
6-1/16"	6A												S
6-1/8"	6B												S
6-3/16"	6C												S
6-1/4"	6D												S
6-5/16"	6E												S
6-3/8"	6F												S
6-7/16"	6G												S
6-1/2"	6H												S
6-9/16"	6I												S
6-5/8"	6J												S
6-11/16"	6K												S
6-3/4"	6L												S
6-13/16"	6M												S
6-7/8"	6P												S
6-15/16"	6R												S
7"	7												S

Consulte la página 199 para obtener información sobre las dimensiones de los chaveteros poco profundos.

S = chavetero poco profundo en el cubo
N = No hay ningún chavetero en el cubo

QD® es una marca comercial registrada de Emerson Electric Co. y se utiliza bajo su acuerdo de licencia.

CUBOS SOLDADOS QD®

Tsubaki ofrece la línea más completa de cubos soldados estilo "QD®" para insertar y soldar. Esto le permitirá producir ruedas dentadas estilo "B", roldanas y otras aplicaciones. Para ofrecer mayor resistencia a este tipo de mecanismo de bloqueo con eje y reducir la distorsión por calor que provoca la soldadura, estos cubos tienen las mismas dimensiones que los elementos de nuestras ruedas dentadas. Los cubos de dimensiones especiales están disponibles según sus especificaciones y se fabrican a pedido. Todos los cubos de Tsubaki están fabricados de acero en barra (no de metal sinterizado ni en polvo). Los cubos soldados estilo "QD®"que figuran a continuación incluyen los diámetros interiores y los orificios de montaje ahusados apropiados. Los cubos soldados QD® se fabrican con un paso para localizar la placa acoplada con mayor facilidad. Esto se muestra como la dimensión "T" y, según el ancho de la placa, el resultado es una rueda dentada estilo B o C.

Todas las dimensiones están en pulgadas a menos que se especifique otra unidad de medida.

Número de catálogo	Se usa con el buje n.º	Dim. D	Dim. P	Dim. L	Dim. T	Tipo de cubo	Peso en libras
35SHW	SH	3.00	2.875	0.813	0.141	B	0.90
40SDSW	SDS	3.500	3.125	0.750	0.250	B	1.00
40SKW	SK	4.250	3.875	1.250	0.250	B	2.40
50SDSW	SDS	3.625	3.438	0.750	0.313	B	1.00
50SKW	SK	4.250	4.125	1.250	0.313	B	2.40
50SFW	SF	5.000	4.625	1.250	0.313	B	3.70
60SDSW	SDS	3.500	3.125	0.750	0.438	B	1.00
60SKW	SK	4.250	3.875	1.250	0.438	B	2.40
60SFW	SF	5.000	4.625	1.250	0.438	B	3.60
60EW	E	6.250	5.875	1.625	0.438	B	7.80
80SFW	SF	5.000	4.625	1.250	0.563	B	3.50
80EW	E	6.250	5.875	1.625	0.563	C	7.70
80FW	F	7.000	6.625	2.500	0.563	C	14.70
100EWB	E	6.250	5.875	1.625	0.688	B	7.50
100EWC	E	6.250	5.875	1.625	0.688	C	7.50
100FW	F	7.000	6.625	2.500	0.688	C	14.60
120EW	E	6.250	5.875	1.625	0.875	B	7.40
120FW	F	7.000	6.625	2.500	0.875	C	14.30
120JW	J	8.000	7.500	3.188	0.875	C	23.70
160FW	F	7.000	6.625	2.500	1.094	B	14.00
160JW	J	8.000	7.500	3.188	1.125	C	23.30
160 MW	M	10.000	9.500	5.188	2.250	C1	59.30

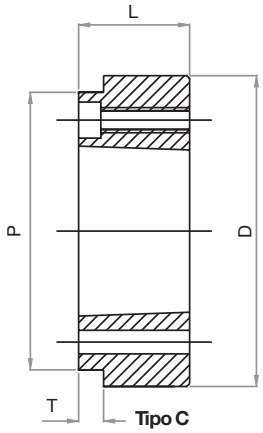

Tipo C

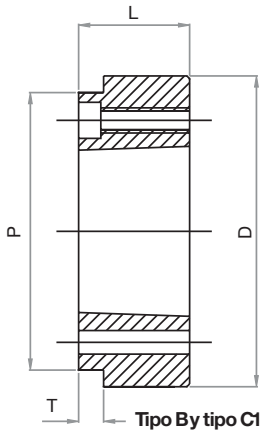

Tipo B y tipo C1

QD® es una marca comercial registrada de Emerson Electric Co. y se utiliza bajo su acuerdo de licencia.

N.º 35 BUJES DIVIDIDOS TAPER-LOCK® SIMPLES — PASO DE 3/8”

Datos de la cadena	
Tamaño de la cadena	35
Paso	0.375″
Ancho interior	0.188″
Diámetro del rodillo	0.2″
Ancho nominal del diente:	0.168″

Todas las dimensiones están en pulgadas a menos que se indique lo contrario.

N.º 35 Bujes divididos TAPER-LOCK® simples - paso de 3/8”				Tipo B										
Cant. de dientes	Diámetro exterior	Diámetro del paso	Diámetro del calibre	Número de catálogo	Estilo	Buje	LTB	LTB del buje (L)	OL	P	M	C	H	Peso en libras
15	1.989	1.804	1.594	35G15	3	G1	0.750	1.000	1.348	1.000	0.168	0.156	2.000	0.3
16	2.110	1.922	1.722	35G16	3	G1	0.750	1.000	1.348	1.000	0.168	0.156	2.000	0.3
17	2.231	2.041	1.832	35G17	3	G1	0.750	1.000	1.348	1.000	0.168	0.156	2.000	0.3
18	2.352	2.160	1.960	35G18	3	G1	0.750	1.000	1.348	1.000	0.168	0.156	2.000	0.3
19	2.472	2.279	2.071	35G19	3	G1	0.625	1.250	1.348	1.000	0.168	0.063	2.500	0.3
19	2.472	2.279	2.071	35H19	3	H1	0.875	1.250	1.500	1.156	0.168	0.063	2.500	0.5
20	2.593	2.397	2.197	35H20	3	H1	0.875	1.250	1.500	1.156	0.168	0.063	2.500	0.5
21	2.713	2.516	2.039	35H21	3	H1	0.875	1.250	1.500	1.156	0.168	0.063	2.500	0.6
22	2.833	2.635	2.435	35H22	3	H1	0.875	1.250	1.500	1.156	0.168	0.063	2.500	0.8
23	2.953	2.754	2.548	35H23	3	H1	0.875	1.250	1.500	1.156	0.168	0.063	2.500	0.7
24	3.073	2.873	2.673	35H24	3	H1	0.875	1.250	1.500	1.156	0.168	0.063	2.500	0.8
25	3.193	2.992	2.786	35H25	3	H1	0.875	1.250	1.500	1.156	0.168	0.063	2.500	0.8
26	3.313	3.111	2.911	35H26	3	H1	0.875	1.250	1.500	1.156	0.168	0.063	2.500	0.8
28	3.553	3.349	3.149	35H28	3	H1	0.875	1.250	1.500	1.156	0.168	0.063	2.500	0.9
30	3.793	3.588	3.388	35H30	3	H1	0.875	1.250	1.500	1.156	0.168	0.063	2.500	0.9
32	4.032	3.826	3.626	35H32	3	H1	0.875	1.250	1.500	1.156	0.168	0.063	2.500	0.9
35	4.392	4.184	3.979	35H35	3	H1	0.875	1.250	1.500	1.156	0.168	0.063	2.500	1.0
36	4.511	4.303	4.103	35H36	3	H1	0.875	1.250	1.500	1.156	0.168	0.063	2.500	1.0
40	4.990	4.780	4.580	35H40	3	H1	0.875	1.250	1.500	1.156	0.168	0.063	2.500	1.2
42	5.229	5.018	4.818	35H42	3	H1	0.875	1.250	1.500	1.156	0.168	0.063	2.500	1.2
45	5.588	5.375	5.173	35H45	3	H1	0.875	1.250	1.500	1.156	0.168	0.063	2.500	1.4
48	5.946	5.734	5.534	35H48	3	H1	0.875	1.250	1.500	1.156	0.168	0.063	2.500	1.5
54	6.664	6.449	6.249	35H54	3	H1	0.875	1.250	1.500	1.156	0.168	0.063	2.500	1.8
60	7.380	7.165	6.965	35H60	3	H1	0.875	1.250	1.500	1.156	0.168	0.063	2.500	2.3
70	8.575	8.358	8.158	35H70	3	H1	0.875	1.250	1.500	1.156	0.168	0.063	2.500	2.8
72	8.881	8.597	8.397	35H72	3	H1	0.875	1.250	1.500	1.156	0.168	0.063	2.500	3.0
80	9.769	9.552	9.352	35H80	3	H1	0.875	1.250	1.500	1.156	0.168	0.063	2.500	3.8
84	10.247	10.029	9.829	35H84	3	H1	0.875	1.250	1.500	1.156	0.168	0.063	2.500	4.0
96	11.680	11.461	11.261	35H96	3	H1	0.875	1.250	1.500	1.156	0.168	0.063	2.500	5.3
112	13.591	13.371	13.171	35H112	3	H1	0.875	1.250	1.500	1.156	0.168	0.063	2.500	6.8

Es posible que la construcción no sea exactamente como se muestra. Se puede reemplazar la construcción sólida o soldada de las ruedas dentadas. Se pueden producir pequeñas variaciones en las cubiertas.
Hay otros tamaños de bujes y otras direcciones de montaje disponibles. Especifique el tamaño del buje y la dirección de montaje (lado del cubo o de la placa) al realizar el pedido.
Para obtener más información sobre los bujes divididos TAPER-LOCK®, consulte la página 217.

Si la rueda dentada que necesita no aparece más arriba, comuníquese con Tsubaki para obtener ruedas dentadas personalizadas fabricadas a pedido.

Todas las ruedas dentadas en inventario de Tsubaki tienen dientes templados (como mínimo, C35 de Rockwell).

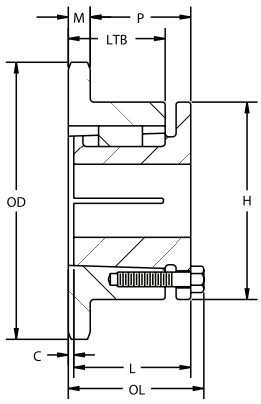

ESTILO 4
TIPO B

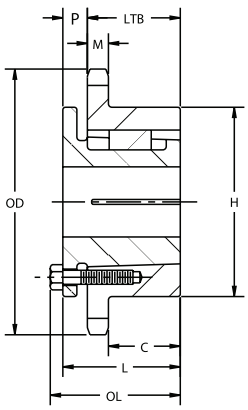

ESTILO 5
TIPO B

N.º 41 BUJES DIVIDIDOS TAPER-LOCK® SIMPLES

PASO DE 1/2”

Datos de la cadena	
Tamaño de la cadena	41
Paso	0.5″
Ancho interior	0.025″
Diámetro del rodillo	0.306″
Ancho nominal del diente:	0.227″

Todas las dimensiones están en pulgadas a menos que se indique lo contrario.

N.º 41 Bujes divididos TAPER-LOCK® simples - paso de 1/2”				Tipo B										
Cant. de dientes	Diámetro exterior	Diámetro del paso	Diámetro del calibre	Número de catálogo	Estilo	Buje	LTB	LTB del buje (L)	OL	P	M	C	H	Peso en libras
12	2.166	1.932	1.626	41G12	3	G1	0.625	1.000	1.638	1.031	0.227		2.000	0.3
14	2.491	2.247	1.941	41G14	3	G1	0.625	1.000	1.638	1.031	0.227		2.000	0.4
15	2.652	2.405	2.086	41H15	3	H1	0.875	1.250	1.500	1.094	0.227		2.500	0.5
16	2.814	2.563	2.257	41H16	3	H1	0.875	1.250	1.500	1.094	0.227		2.500	0.5
17	2.974	2.721	2.403	41H17	3	H1	0.875	1.250	1.500	1.094	0.227		2.500	0.6
18	3.136	2.879	2.573	41H18	3	H1	0.875	1.250	1.500	1.094	0.227		2.500	0.7
19	3.292	3.038	2.722	41H19	3	H1	0.875	1.250	1.500	1.094	0.227		2.500	0.8
20	3.457	3.196	2.890	41H20	3	H1	0.875	1.250	1.500	1.094	0.227		2.500	0.8
21	3.618	3.355	3.040	41H21	3	H1	0.875	1.250	1.500	1.094	0.227		2.500	0.9
22	3.778	3.513	3.207	41H22	3	H1	0.875	1.250	1.500	1.094	0.227		2.500	0.9
23	3.938	3.672	3.357	41H23	3	H1	0.875	1.250	1.500	1.094	0.227		2.500	1.0
24	4.098	3.831	3.525	41H24	3	H1	0.875	1.250	1.500	1.094	0.227		2.500	1.1
25	4.258	3.989	3.675	41H25	3	H1	0.875	1.250	1.500	1.094	0.227		2.500	1.1
26	4.418	4.148	3.842	41H26	3	H1	0.875	1.250	1.500	1.094	0.227		2.500	1.1
27	4.578	4.307	3.994	41H27	3	H1	0.875	1.250	1.500	1.094	0.227		2.500	1.1
28	4.738	4.465	4.159	41H28	3	H1	0.875	1.250	1.500	1.094	0.227		2.500	1.2
30	5.057	4.783	4.477	41H30	3	H1	0.875	1.250	1.500	1.094	0.227		2.500	1.3
32	5.316	5.101	4.794	41H32	3	H1	0.875	1.250	1.500	1.094	0.227		2.500	1.5
35	5.856	5.578	5.266	41H35	3	H1	0.875	1.250	1.500	1.094	0.227		2.500	1.8
36	6.015	5.737	5.431	41P36	4	P1	1.313	1.938	2.188	1.594	0.227		3.000	2.5
40	6.653	6.373	6.067	41P40	4	P1	1.313	1.938	2.188	1.594	0.227		3.000	3.0
42	6.972	6.691	6.385	41P42	4	P1	1.313	1.938	2.188	1.594	0.227		3.000	3.1
45	7.450	7.168	6.858	41P45	4	P1	1.313	1.938	2.188	1.594	0.227		3.000	3.5
48	7.928	7.645	7.339	41P48	4	P1	1.313	1.938	2.188	1.594	0.227		3.000	4.0
54	8.884	8.599	8.294	41P54	4	P1	1.313	1.938	2.188	1.594	0.227		3.000	4.6
60	9.840	9.554	9.246	41P60	4	P1	1.313	1.938	2.188	1.594	0.227		3.000	5.5
70	11.433	11.145	10.840	41P70	4	P1	1.313	1.938	2.188	1.594	0.227		3.000	7.0
72	11.752	11.463	11.156	41P72	4	P1	1.313	1.938	2.188	1.594	0.227		3.000	7.9
80	13.026	12.736	12.43	41P80	4	P1	1.313	1.938	2.188	1.594	0.227		3.000	9.3
84	13.663	13.372	13.067	41P84	4	P1	1.313	1.938	2.188	1.594	0.227		3.000	9.7
96	15.573	15.282	14.976	41P96	4	P1	1.313	1.938	2.188	1.594	0.227		3.000	13.0
112	18.121	17.827	17.522	41P112	4	P1	1.313	1.938	2.188	1.594	0.227		3.000	18.0

Es posible que la construcción no sea exactamente como se muestra. Se puede reemplazar la construcción sólida o soldada de las ruedas dentadas. Se pueden producir pequeñas variaciones en las cubiertas.
Hay otros tamaños de bujes y otras direcciones de montaje disponibles. Especifique el tamaño del buje y la dirección de montaje (lado del cubo o de la placa) al realizar el pedido.
Para obtener más información sobre los bujes divididos TAPER-LOCK®, consulte la página 217.

Si la rueda dentada que necesita no aparece más arriba, comuníquese con Tsubaki para obtener ruedas dentadas personalizadas fabricadas a pedido.

Todas las ruedas dentadas en inventario de Tsubaki tienen dientes templados (como mínimo, C35 de Rockwell).

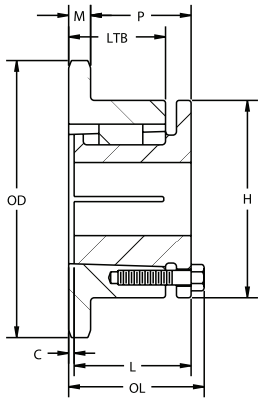

ESTILO 4
TIPO B

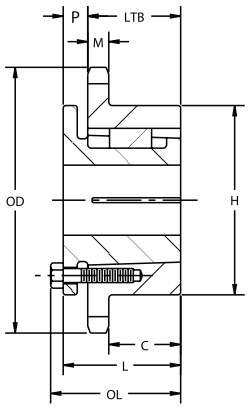

ESTILO 5
TIPO B

N.º 40 BUJES DIVIDIDOS TAPER-LOCK® SIMPLES

PASO DE 1/2"

Datos de la cadena	
Tamaño de la cadena	40
Paso	0.500″
Ancho interior	0.313″
Diámetro del rodillo	0.313″
Ancho nominal del diente:	0.284″

Todas las dimensiones están en pulgadas a menos que se indique lo contrario.

N.º 40 Bujes divididos TAPER-LOCK® simples - paso de 1/2"				Tipo B										
Cant. de dientes	Diámetro exterior	Diámetro del paso	Diámetro del calibre	Número de catálogo	Estilo	Buje	LTB	LTB del buje (L)	OL	P	M	C	H	Peso en libras
12	2.166	1.932	1.620	40G12	G1	3	0.875	1.000	1.500	1.031	0.284	0.313	2.000	0.3
13	2.329	2.089	1.761	40G13	G1	3	0.875	1.000	1.500	1.031	0.284	0.313	2.000	0.4
14	2.491	2.247	1.934	40G14	G1	3	0.875	1.000	1.500	1.031	0.284	0.313	2.000	0.4
15	2.652	2.405	2.079	40H15	H1	3	1.000	1.250	1.594	1.125	0.284	0.156	2.500	0.5
16	2.814	2.563	2.250	40H16	H1	3	1.000	1.250	1.594	1.125	0.284	0.156	2.500	0.6
17	2.975	2.721	2.397	40H17	H1	3	0.875	1.250	1.500	1.031	0.284	0.063	2.500	0.6
18	3.136	2.879	2.567	40H18	H1	3	0.875	1.250	1.500	1.031	0.284	0.063	2.500	0.6
18	3.136	2.879	2.567	40P18	P1	4	1.313	1.938	2.188	1.656	0.284		3.000	1.4
19	3.296	3.038	2.715	40H19	H1	3	0.875	1.250	1.500	1.031	0.284	0.063	2.500	0.8
19	3.296	3.038	2.715	40P19	P1	4	1.313	1.938	2.188	1.656	0.284		3.000	1.3
20	3.457	3.196	2.883	40H20	H1	3	0.875	1.250	1.500	1.031	0.284	0.063	2.500	0.9
20	3.457	3.196	2.883	40P20	P1	4	1.313	1.938	2.188	1.656	0.284		3.000	1.3
21	3.617	3.355	3.033	40H21	H1	3	0.875	1.250	1.500	1.031	0.284	0.063	2.500	0.9
21	3.617	3.355	3.033	40P21	P1	4	1.313	1.938	2.188	1.656	0.284		3.000	1.5
22	3.778	3.513	3.201	40H22	H1	3	0.875	1.250	1.500	1.031	0.284	0.063	2.500	1.0
22	3.778	3.513	3.201	40P22	P1	4	1.313	1.938	2.188	1.656	0.284		3.000	1.6
23	3.938	3.672	3.351	40H23	H1	3	0.875	1.250	1.500	1.031	0.284	0.063	2.500	1.0
23	3.938	3.672	3.351	40P23	P1	4	1.313	1.938	2.188	1.656	0.284		3.000	1.7
24	4.098	3.831	3.518	40H24	H1	3	0.875	1.250	1.500	1.031	0.284	0.063	2.500	1.1
24	4.098	3.831	3.518	40P24	P1	4	1.313	1.938	2.188	1.656	0.284		3.000	1.8
25	4.258	3.989	3.669	40H25	H1	3	0.875	1.250	1.500	1.031	0.284	0.063	2.500	1.3
25	4.258	3.989	3.669	40P25	P1	4	1.313	1.938	2.188	1.656	0.284		3.000	1.9
26	4.418	4.148	3.835	40H26	H1	3	0.875	1.250	1.500	1.031	0.284	0.063	2.500	1.3
26	4.418	4.148	3.835	40P26	P1	4	1.313	1.938	2.188	1.656	0.284		3.000	1.9
27	4.578	4.307	3.987	40H27	H1	3	0.875	1.250	1.500	1.031	0.284	0.063	2.500	1.4
27	4.578	4.307	3.987	40P27	P1	4	1.313	1.938	2.188	1.656	0.284		3.000	1.4
28	4.738	4.465	4.153	40H28	H1	3	0.875	1.250	1.500	1.031	0.284	0.063	2.500	1.4
28	4.738	4.465	4.153	40P28	P1	4	1.313	1.938	2.188	1.656	0.284		3.000	2.1
29	4.897	4.625	4.305	40P29	P1	4	1.313	1.938	2.188	1.656	0.284		3.000	2.3
30	5.057	4.783	4.471	40H30	H1	3	0.875	1.250	1.500	1.031	0.284	0.063	2.500	1.6
30	5.057	4.783	4.471	40P30	P1	4	1.313	1.938	2.188	1.656	0.284		3.000	2.3
31	5.217	4.942	4.623	40P31	P1	4	1.313	1.938	2.188	1.656	0.284		3.000	2.5
32	5.377	5.101	4.788	40H32	H1	3	0.875	1.250	1.500	1.031	0.284	0.063	2.500	1.8
32	5.377	5.101	4.788	40P32	P1	4	1.313	1.938	2.188	1.656	0.284		3.000	2.6
33	5.538	5.260	4.941	40H33	H1	3	0.875	1.250	1.500	1.031	0.284	0.063	2.500	1.9
33	5.536	5.260	4.941	40P33	P1	4	1.313	1.938	2.188	1.656	0.284		3.000	2.6
34	5.696	5.419	5.107	40P34	P1	4	1.313	1.938	2.188	1.656	0.284		3.000	2.8
35	5.855	5.578	5.260	40H35	H1	3	0.875	1.250	1.500	1.031	0.284	0.063	2.500	2.1
35	5.855	5.578	5.260	40P35	P1	4	1.313	1.938	2.188	1.656	0.284		3.000	2.9
36	6.015	5.737	5.425	40H36	H1	3	0.875	1.250	1.500	1.031	0.284	0.063	2.500	2.3
36	6.015	5.737	5.425	40P36	P1	4	1.313	1.938	2.188	1.656	0.284		3.000	3.1
37	6.175	5.896	5.578	40P37	P1	4	1.313	1.938	2.188	1.656	0.284		3.000	3.3
38	6.334	6.055	5.742	40H38	H1	3	0.875	1.250	1.500	1.031	0.284	0.063	2.500	2.6
38	6.334	6.055	5.742	40P38	P1	4	1.313	1.938	2.188	1.656	0.284		3.000	3.3
40	6.653	6.373	6.061	40H40	H1	3	0.875	1.250	1.500	1.031	0.284	0.063	2.500	2.8
40	6.653	6.373	6.061	40P40	P1	4	1.313	1.938	2.188	1.656	0.284		3.000	3.5
41	6.813	6.532	6.214	40P41	P1	4	1.313	1.250	2.188	1.656	0.284		3.000	3.6
42	6.972	6.691	6.379	40P42	P1	4	1.131	1.935	2.188	1.656	0.284		3.000	3.9
44	7.291	7.009	6.696	40P44	P1	4	1.313	1.938	2.188	1.656	0.284		3.000	4.0
45	7.450	7.168	6.851	40P45	P1	4	1.313	1.938	2.188	1.656	0.284		3.000	4.2
47	7.769	7.486	7.169	40P47	P1	4	1.313	1.938	2.188	1.656	0.284		3.000	4.6
48	7.929	7.645	7.332	40P48	P1	4	1.313	1.938	2.188	1.656	0.284		3.000	4.8
50	8.247	7.963	7.650	40P50	P1	4	1.313	1.938	2.188	1.656	0.284		3.000	5.0
54	8.885	8.597	8.286	40P54	P1	4	1.313	1.938	2.188	1.656	0.284		3.000	5.5
56	9.203	8.917	8.605	40P56	P1	4	1.313	1.938	2.188	1.656	0.284		3.000	5.9
60	9.841	9.554	9.241	40P60	P1	4	1.313	2.500	2.188	1.656	0.284		3.000	6.6
60	9.841	9.554	9.241	40Q60	Q1	4	1.750	1.938	2.781	2.219	0.284		4.500	8.8
70	11.433	11.145	10.832	40P70	P1	4	1.313	2.500	2.188	1.656	0.284		3.000	8.6
70	11.433	11.145	10.832	40Q70	Q1	4	1.750	2.500	2.781	2.219	0.284		4.500	11.0
72	11.752	11.463	11.151	40Q72	Q1	4	1.750	2.500	2.781	2.219	0.284		4.500	11.2
80	13.026	12.736	12.423	40Q80	Q1	4	1.750	2.500	2.781	2.219	0.284		4.500	13.1
84	13.663	13.372	13.059	40Q84	Q1	4	1.750	2.500	2.781	2.219	0.284		4.500	14.1
96	15.573	15.822	14.969	40Q96	Q1	4	1.750	2.500	2.781	2.219	0.284		4.500	17.3
112	18.121	17.827	17.515	40Q112	Q1	4	1.750	2.500	2.781	2.219	0.284		4.500	12.8

Es posible que la construcción no sea exactamente como se muestra. Se puede reemplazar la construcción sólida o soldada de las ruedas dentadas. Se pueden producir pequeñas variaciones en las cubiertas.
Hay otros tamaños de bujes y otras direcciones de montaje disponibles. Especifique el tamaño del buje y la dirección de montaje (lado del cubo o de la placa) al realizar el pedido.
Para obtener más información sobre los bujes divididos TAPER-LOCK®, consulte la página 217.

N.º 50 BUJES DIVIDIDOS TAPER-LOCK® SIMPLES

PASO DE 5/8”

Datos de la cadena	
Tamaño de la cadena	50
Paso	0.625″
Ancho interior	0.375″
Diámetro del rodillo	0.400″
Ancho nominal del diente:	0.343″

Todas las dimensiones están en pulgadas a menos que se indique lo contrario.

N.º 50 Bujes divididos TAPER-LOCK® simples - paso de 5/8”				Tipo B										
Cant. de dientes	Diámetro exterior	Diámetro del paso	Diámetro del calibre	Número de catálogo	Estilo	Buje	LTB	LTB del buje (L)	OL	P	M	C	H	Peso en libras
11	2.504	2.219	1.796	50G11	G1	3	1.000	1.000	1.594	1.063	0.343	0.406	2.000	0.4
12	2.708	2.415	2.015	50G12	G1	3	1.000	1.000	1.594	1.063	0.343	0.406	2.000	0.5
13	2.911	2.612	2.193	50H13	H1	3	1.063	1.250	1.656	1.125	0.343	0.219	2.500	0.6
14	3.113	2.809	2.409	50H14	H1	3	1.000	1.250	1.594	1.063	0.343	0.156	2.500	0.6
15	3.315	3.006	5.590	50H15	H1	3	0.875	1.250	1.500	0.969	0.343	0.063	2.500	0.8
15	3.315	3.006	2.590	50P15	P1	4	1.313	1.938	2.188	1.594	0.343		3.000	1.1
16	3.517	3.204	2.804	50H16	H1	3	0.875	1.250	1.500	0.969	0.343	0.063	2.500	0.9
16	3.517	3.204	2.804	50P16	P1	4	1.313	1.938	2.188	1.594	0.343		3.000	1.4
17	3.718	3.401	2.987	50H17	H1	3	0.875	1.250	1.500	0.969	0.343	0.063	2.500	1.0
17	3.718	3.401	2.987	50P17	P1	4	1.313	1.938	2.188	1.594	0.343		3.000	1.4
18	3.920	3.599	3.199	50H18	H1	3	0.875	1.250	1.500	0.969	0.343	0.063	2.500	1.1
18	3.920	3.599	3.199	50P18	P1	4	1.313	1.938	2.188	1.594	0.343		3.000	1.8
19	4.120	3.798	3.384	50H19	H1	3	0.875	1.250	1.500	0.969	0.343	0.063	2.500	1.3
19	4.120	3.798	3.384	50P19	P1	4	1.313	1.938	2.188	1.594	0.343		3.000	1.8
20	4.321	3.995	3.595	50H20	H1	3	0.875	1.250	1.500	0.969	0.343	0.063	2.500	1.5
20	4.321	3.995	3.595	50P20	P1	4	1.313	1.938	2.188	1.594	0.343		3.000	2.0
21	4.522	4.194	3.782	50H21	H1	3	0.875	1.250	1.500	0.969	0.343	0.063	2.500	1.4
21	4.522	4.194	3.782	50P21	P1	4	1.313	1.938	2.188	1.594	0.343		3.000	2.1
22	4.722	4.392	3.992	50H22	H1	3	0.875	1.250	1.500	0.969	0.343	0.063	2.500	1.5
22	4.722	4.392	3.992	50P22	P1	4	1.313	1.938	2.188	1.594	0.343		3.000	2.2
23	4.922	4.590	4.179	50H23	H1	3	0.875	1.250	1.500	0.969	0.343	0.063	2.500	1.7
23	4.922	4.590	4.179	50P23	P1	4	1.313	1.938	2.188	1.594	0.343		3.000	2.4
23	4.922	4.590	4.179	50Q23	Q1	4	1.750	2.500	2.781	2.156	0.343		3.875	3.2
24	5.122	4.788	4.388	50H24	H1	3	0.875	1.250	1.500	0.969	0.343	0.063	2.500	1.8
24	5.122	4.788	4.388	50P24	P1	4	1.131	1.938	1.188	1.594	0.343		3.000	2.6
24	5.122	4.788	4.388	50Q24	Q1	4	1.750	2.500	2.781	2.156	0.343		3.875	3.5
25	5.322	4.987	4.577	50H25	H1	3	0.875	1.250	1.500	0.969	0.343	0.063	2.500	1.9
25	5.322	4.987	4.577	50P25	P1	4	1.131	1.938	1.188	1.594	0.343		3.000	2.7
25	5.322	4.987	4.577	50Q25	Q1	4	1.750	2.500	2.781	2.166	0.343		3.875	3.6
26	5.522	5.185	4.785	50H26	H1	3	0.875	1.250	1.500	0.969	0.343	0.063	2.500	2.0
26	5.522	5.185	4.785	50P26	P1	4	1.313	1.938	1.188	1.594	0.343		3.000	2.8
26	5.522	5.185	4.785	50Q26	Q1	4	1.750	2.500	2.781	2.166	0.343		4.500	3.7
27	5.722	5.384	4.975	50H27	H1	3	0.875	1.250	1.500	0.969	0.343	0.063	2.500	2.2
27	5.722	5.384	4.975	50P27	P1	4	1.313	1.938	1.880	1.594	0.343		3.000	2.9
27	5.722	5.384	4.975	50Q27	Q1	4	1.750	2.500	2.781	2.166	0.343		4.500	3.8
28	5.922	5.582	5.182	50H28	H1	3	0.875	1.250	1.500	0.969	0.343	0.063	2.500	2.5
28	5.922	5.582	5.182	50P28	P1	4	1.313	1.938	1.188	1.594	0.343		3.000	3.0
28	5.922	5.582	5.182	50Q28	Q1	4	1.750	2.500	2.781	2.166	0.343		4.500	4.0
29	6.122	5.781	5.371	50P29	P1	4	1.313	1.938	2.188	1.594	0.343		3.000	3.4
30	6.321	5.979	5.579	50H30	H1	3	0.875	1.250	1.500	0.969	0.343	0.063	2.500	2.9
30	6.321	5.979	5.579	50P30	P1	4	1.313	1.938	2.188	1.594	0.343		3.000	3.6
30	6.321	5.979	5.579	50Q30	Q1	4	1.750	2.500	2.781	2.166	0.343		4.500	5.6
31	6.521	6.178	5.770	50P31	P1	4	1.373	1.938	2.188	1.594	0.343		2.500	3.6
32	6.721	6.376	5.976	50H31	H1	3	0.875	1.250	1.500	0.969	0.343	0.063	3.000	3.2
32	6.721	6.376	5.976	50P31	P1	4	1.313	1.938	2.188	1.594	0.343		2.500	3.9
32	6.721	6.376	5.976	50Q31	Q1	4	1.750	2.500	2.781	2.166	0.343		3.000	6.1
33	6.920	6.575	6.168	50H33	H1	3	0.875	1.250	1.500	0.969	0.343	0.063	2.500	3.4
33	6.920	6.575	6.168	50P33	P1	4	1.313	1.938	2.188	1.594	0.343		3.000	4.1
34	7.120	6.774	6.374	50H34	H1	3	0.875	1.250	1.500	0.969	0.343	0.063	2.500	3.7
34	7.120	6.774	6.374	50P34	P1	4	1.313	1.938	2.188	1.594	0.343		3.000	4.3
35	7.319	6.973	6.565	50H35	H1	3	0.875	1.250	1.500	0.969	0.343	0.063	2.500	3.8
35	7.319	6.973	6.565	50P35	P1	4	1.313	1.938	2.188	1.594	0.343		3.000	4.3
35	7.319	6.973	6.565	50Q35	Q1	4	1.750	2.500	2.781	2.166	0.343		4.500	6.8
36	7.519	7.171	6.771	50H36	H1	3	0.875	1.250	1.500	0.969	0.343	0.063	2.500	4.0
36	7.519	7.171	6.771	50P36	P1	4	1.313	1.938	2.188	1.594	0.343		3.000	4.8
36	7.519	7.171	6.771	50Q36	Q1	4	1.750	2.500	2.781	2.166	0.343		4.500	6.8
37	7.718	7.370	6.963	50Q37	Q1	4	1.750	2.500	2.781	2.166	0.343		4.500	7.0
38	7.918	7.569	7.169	50H38	H1	3	0.875	1.250	1.500	0.969	0.343	0.063	2.500	4.4
38	7.918	7.569	7.169	50Q38	Q1	4	1.750	2.500	2.781	2.166	0.343		4.500	7.4
39	8.117	7.768	7.361	50Q39	Q1	4	1.750	2.500	2.781	2.166	0.343		4.500	7.6
40	8.316	7.966	7.566	50H40	Q1	3	0.875	1.250	1.500	0.969	0.343	0.063	2.500	4.8
40	8.316	7.966	7.566	50Q40	Q1	4	1.750	2.500	2.781	2.166	0.343		4.500	8.0
41	8.516	8.165	7.759	50Q41	Q1	4	1.750	2.500	2.781	2.166	0.343		4.500	8.2
42	8.715	8.364	7.964	50Q42	Q1	4	1.750	2.500	2.781	2.166	0.343		4.500	8.3
44	9.114	8.761	8.361	50Q44	Q1	4	1.750	2.500	2.781	2.166	0.343		4.500	8.6
45	9.313	8.986	8.554	50Q45	Q1	4	1.750	2.500	2.781	2.166	0.343		4.500	9.0
47	9.711	9.358	8.952	50Q47	Q1	4	1.750	2.500	2.781	2.166	0.343		4.500	9.3
48	9.911	9.556	9.156	50Q48	Q1	4	1.750	2.500	2.781	2.166	0.343		4.500	9.6
50	10.309	9.954	9.554	50Q50	Q1	4	1.750	2.500	2.781	2.166	0.343		4.500	9.8
54	11.106	10.749	10.349	50Q54	Q1	4	1.750	2.500	2.781	2.166	0.343		4.500	11.3
56	11.504	11.147	10.747	50Q56	Q1	4	1.750	2.500	2.781	2.166	0.343		4.500	12.3
60	12.301	11.942	11.542	50Q60	Q1	4	1.750	2.500	2.781	2.166	0.343		4.500	13.3
70	14.292	13.931	13.531	50Q70	Q1	4	1.750	2.500	2.781	2.166	0.343		4.500	16.9
72	14.690	14.329	13.929	50Q72	Q1	4	1.750	2.500	2.781	2.166	0.343		4.500	18.1
80	16.282	15.919	15.519	50Q80	Q1	4	1.750	2.500	2.781	2.166	0.343		4.500	21.1
84	17.078	16.715	16.315	50Q84	Q1	4	1.750	2.500	2.781	2.166	0.343		4.500	24.3
96	19.467	19.102	18.702	50Q96	Q1	4	1.750	2.500	2.781	2.166	0.343		4.500	29.8
112	22.651	22.284	21.884	50Q112	Q1	4	1.750	2.500	2.781	2.166	0.343		4.500	39.3

Es posible que la construcción no sea exactamente como se muestra. Se puede reemplazar la construcción sólida o soldada de las ruedas dentadas. Se pueden producir pequeñas variaciones en las cubiertas.
Hay otros tamaños de bujes y otras direcciones de montaje disponibles. Especifique el tamaño del buje y la dirección de montaje (lado del cubo o de la placa) al realizar el pedido. Para obtener más información sobre los bujes divididos TAPER-LOCK®, consulte la página 217.

N.º 60 BUJES DIVIDIDOS TAPER-LOCK® SIMPLES

PASO DE 3/4”

Datos de la cadena	
Tamaño de la cadena	60
Paso	0.750″
Ancho interior	0.500″
Diámetro del rodillo	0.469″
Ancho nominal del diente:	0.459″

Todas las dimensiones están en pulgadas a menos que se indique lo contrario.

N.º 60 Bujes divididos TAPER-LOCK® simples - paso de 3/4”				Tipo B										
Cant. de dientes	Diámetro exterior	Diámetro del paso	Diámetro del calibre	Número de catálogo	Estilo	Buje	LTB	LTB del buje (L)	OL	P	M	C	H	Peso en libras
10	2.758	2.427	1.958	60G10	G1	3	1.125	1.000	1.750	1.094	0.459	0.563	2.000	0.6
11	3.004	2.663	2.166	60H11	H1	3	1.188	1.250	1.188	1.156	0.459	0.375	2.500	0.7
12	3.249	2.898	2.429	60H12	H1	3	1.125	1.250	1.750	1.094	0.459	0.313	2.500	0.7
13	3.493	3.134	2.642	60H13	H1	3	0.875	1.250	1.500	0.844	0.459	0.063	2.500	0.8
13	3.493	3.134	2.642	60P13	P1	4	1.313	1.938	2.188	1.469	0.459		3.000	1.2
14	3.736	3.371	2.902	60H14	H1	3	0.875	1.250	1.500	0.844	0.459	0.063	2.500	1.1
14	3.736	3.371	2.902	60P14	P1	4	1.313	1.938	2.188	1.469	0.459		3.000	1.4
15	3.978	3.608	3.119	60H15	H1	3	0.875	1.250	1.500	0.844	0.459	0.063	2.500	1.4
15	3.978	3.608	3.119	60P15	P1	4	1.313	1.938	2.188	1.469	0.459		3.000	1.7
16	4.221	3.845	3.375	60H16	H1	3	0.875	1.250	1.500	0.844	0.459	0.063	2.500	1.3
16	4.221	3.845	3.375	60P16	P1	4	1.313	1.938	2.188	1.469	0.459		3.000	1.8
17	4.462	4.082	3.595	60H17	H1	3	0.875	1.250	1.500	0.844	0.459	0.063	2.500	1.5
17	4.462	4.082	3.595	60P17	P1	4	1.313	1.938	2.188	1.469	0.459		3.000	2.1
18	4.703	4.319	3.850	60H18	H1	3	0.875	1.250	1.500	0.844	0.459	0.063	2.500	1.7
18	4.703	4.319	3.850	60P18	P1	4	1.313	1.938	2.188	1.469	0.459		3.000	2.2
19	4.945	4.557	4.072	60H19	H1	3	0.875	1.250	1.500	0.844	0.459	0.063	2.500	1.9
19	4.945	4.557	4.072	60P19	P1	4	1.313	1.938	2.188	1.469	0.459		3.000	2.5
20	5.185	4.794	4.325	60H20	H1	3	0.875	1.250	1.500	0.844	0.459	0.063	2.500	2.1
20	5.185	4.794	4.325	60H21	P1	4	1.313	1.938	2.188	1.469	0.459		3.000	3.1
20	5.185	4.794	4.325	60Q21	Q1	4	1.750	2.500	2.781	2.031	0.459		3.875	3.5
21	5.426	5.033	4.549	60P21	P1	4	1.313	1.938	2.188	1.469	0.459		3.000	2.9
21	5.426	5.033	4.549	60Q21	Q1	4	1.750	2.500	2.781	2.031	0.459		3.875	3.6
22	5.666	5.270	4.801	60H22	H1	3	0.875	1.250	1.500	0.844	0.459	0.063	2.500	2.6
22	5.666	5.270	4.801	60P22	P1	4	1.313	1.938	2.188	1.469	0.459		3.000	3.2
22	5.666	5.508	4.801	60Q22	Q1	4	1.750	2.500	2.781	2.031	0.459		3.875	4.0
23	5.907	5.508	5.026	60P23	P1	4	1.131	1.938	2.188	1.469	0.459		3.000	3.5
23	5.907	5.746	5.026	60Q23	Q1	4	1.750	2.500	2.781	2.031	0.459		4.500	4.1
24	6.147	5.746	5.277	60H24	H1	3	0.875	1.250	1.500	0.844	0.459	0.063	2.500	3.0
24	6.147	5.984	5.277	60P24	P1	4	1.313	1.938	2.188	1.469	0.459		3.000	3.8
24	6.147	5.984	5.277	60Q24	Q1	4	1.750	2.500	2.781	2.031	0.459		4.500	4.5
25	6.387	5.984	5.503	60P25	P1	4	1.313	1.938	2.188	1.469	0.459		3.000	4.1
25	6.387	5.984	5.503	60Q25	Q1	4	1.750	2.500	2.781	2.031	0.459		4.500	5.9
26	6.627	6.222	5.753	60P26	P1	4	1.313	1.938	2.188	1.469	0.459		3.000	4.3
26	6.627	6.222	5.753	60Q26	Q1	4	1.750	2.500	2.781	2.031	0.459		4.500	6.3
27	6.867	6.461	5.980	60P27	P1	4	1.313	1.938	2.188	1.469	0.459		3.000	4.5
27	6.867	6.461	5.980	60Q27	Q1	4	1.750	2.500	2.781	2.031	0.459		4.500	6.4
28	7.106	6.698	6.229	60P28	P1	4	1.313	1.938	2.188	1.469	0.459		3.000	4.9
28	7.106	6.698	6.229	60Q28	Q1	4	1.750	2.500	2.781	2.031	0.459		4.500	6.9
29	7.346	6.937	6.458	60Q29	Q1	4	1.750	2.500	2.781	2.031	0.459		4.500	7.3
30	7.586	7.175	6.706	60P30	P1	4	1.313	1.938	2.188	1.469	0.459		3.000	5.6
30	7.586	7.175	6.706	60Q30	Q1	4	1.750	2.500	2.781	2.031	0.459		4.500	7.6
31	7.825	7.413	6.935	60Q31	Q1	4	1.750	2.500	2.781	2.031	0.459		4.500	7.8
32	8.065	7.652	7.183	60Q32	Q1	4	1.750	2.500	2.781	2.031	0.459		4.500	8.3
33	8.304	7.890	7.412	60Q33	Q1	4	1.750	2.500	2.781	2.031	0.459		4.500	8.7
34	8.544	8.129	7.660	60Q34	Q1	4	1.750	2.500	2.781	2.031	0.459		4.500	9.1
35	8.783	8.367	7.889	60Q35	Q1	4	1.750	2.500	2.781	2.031	0.459		4.500	9.9
36	9.023	8.606	8.137	60Q36	Q1	4	1.750	2.500	2.781	2.031	0.459		4.500	9.9
37	9.262	8.844	8.367	60Q37	Q1	4	1.750	2.500	2.781	2.031	0.459		4.500	10.3
38	9.501	9.083	8.614	60Q38	Q1	4	1.750	2.500	2.781	2.031	0.459		4.500	10.6
39	9.740	9.321	8.844	60Q39	Q1	4	1.750	2.500	2.781	2.031	0.459		4.500	11.1
40	9.980	9.560	9.091	60Q40	Q1	4	1.750	2.500	2.781	2.031	0.459		4.500	11.6
41	10.219	9.798	9.321	60Q41	Q1	4	1.750	2.500	2.781	2.031	0.459		4.500	11.9
42	10.458	10.037	9.568	60Q42	Q1	4	1.750	2.500	2.781	2.031	0.459		4.500	12.6
44	10.936	10.514	10.045	60Q44	Q1	4	1.750	2.500	2.781	2.031	0.459		4.500	13.4
45	11.175	10.752	10.276	60Q45	Q1	4	1.750	2.500	2.781	2.031	0.459		4.500	13.9
47	11.654	11.229	10.754	60Q47	Q1	4	1.750	2.500	2.781	2.031	0.459		4.500	16.3
48	11.893	11.468	10.999	60Q48	Q1	4	1.750	2.500	2.781	2.031	0.459		4.500	16.4
50	12.371	11.945	11.476	60Q50	Q1	4	1.750	2.500	2.781	2.031	0.459		4.500	16.9
54	13.327	12.889	12.430	60Q54	Q1	4	1.750	2.500	2.781	2.031	0.459		4.500	19.6
56	13.805	13.376	12.907	60Q56	Q1	4	1.750	2.500	2.781	2.031	0.459		4.500	20.3
60	14.761	14.33	13.861	60Q60	Q1	4	1.750	2.500	2.781	2.031	0.459		4.500	22.9
70	17.150	16.717	16.248	60Q70	Q1	4	1.750	2.500	2.781	2.031	0.459		4.500	30.9
70	17.150	16.717	16.248	60R70	R1	4	2.000	2.875	3.156	2.406	0.459		5.750	31.8
72	17.628	17.195	16.726	60Q72	Q1	4	1.750	2.500	2.781	2.031	0.459		4.500	31.9
72	17.628	17.195	16.726	60R72	R1	4	2.000	2.875	3.156	2.406	0.459		5.750	34.1
80	19.539	19.103	18.634	60Q80	Q1	4	1.750	2.500	2.781	2.031	0.459		4.500	39.1
80	19.539	19.103	18.634	60R80	R1	4	2.000	2.875	3.156	2.406	0.459		5.750	41.5
84	20.494	20.058	19.589	60Q84	Q1	4	1.750	2.500	2.781	2.031	0.459		4.500	41.6
84	20.494	20.058	19.589	60R84	R1	4	2.000	2.875	3.156	2.406	0.459		5.750	44.8
96	23.360	22.922	22.453	60Q96	Q1	4	1.750	2.500	2.781	2.031	0.459		4.500	54.0
96	23.360	22.922	22.453	60R96	R1	4	2.000	2.875	3.156	2.406	0.459		5.750	56.0
112	27.181	26.741	26.272	60Q112	Q1	4	1.750	2.500	2.781	2.031	0.459		4.500	73.0
112	27.181	26.741	26.272	60R112	R1	4	2.000	2.875	3.156	2.406	0.459		5.750	74.5

Es posible que la construcción no sea exactamente como se muestra. Se puede reemplazar la construcción sólida o soldada de las ruedas dentadas. Se pueden producir pequeñas variaciones en las cubiertas.
Hay otros tamaños de bujes y otras direcciones de montaje disponibles. Especifique el tamaño del buje y la dirección de montaje (lado del cubo o de la placa) al realizar el pedido. Para obtener más información sobre los bujes divididos TAPER-LOCK®, consulte la página 217.

N.º 80 BUJES DIVIDIDOS TAPER-LOCK® SIMPLES

PASO DE 1”

Datos de la cadena	
Tamaño de la cadena	80
Paso	1.00″
Ancho interior	0.625″
Diámetro del rodillo	0.625″
Ancho nominal del diente:	0.575″

Todas las dimensiones están en pulgadas a menos que se indique lo contrario.

80 Bujes divididos TAPER-LOCK® simples - paso de 1”				Tipo B										
Cant. de dientes	Diámetro exterior	Diámetro del paso	Diámetro del calibre	Número de catálogo	Estilo	Buje	LTB	LTB del buje (L)	OL	P	M	C	H	Peso en libras
10	3.678	3.236	2.611	80H10	H1	3	1.500	1.250	2.094	1.328	0.575	0.656	2.500	1.2
11	4.006	3.550	2.888	80H11	H1	3	1.500	1.250	1.500	0.750	0.575	0.063	2.500	1.3
11	4.006	3.550	2.888	80P11	P1	4	1.500	1.938	2.344	1.533	0.575	0.156	3.000	1.6
12	4.332	3.864	3.239	80P12	P1	4	1.313	1.938	2.188	1.375	0.575		3.000	2.0
13	4.657	4.179	3.523	80P13	P1	4	1.313	1.938	2.188	1.938	0.575		3.000	2.4
14	4.981	4.494	3.869	80P14	P1	4	1.313	1.938	2.188	1.375	0.575		3.000	2.6
14	4.981	4.494	3.869	80Q14	Q1	4	1.750	2.500	2.781	1.938	0.575		3.875	2.9
15	5.305	4.810	4.158	80P15	P1	4	1.313	1.938	2.188	1.375	0.575		3.000	3.0
15	5.305	4.810	4.158	80Q15	Q1	4	1.750	2.500	2.781	1.938	0.575		3.875	3.4
16	5.627	5.126	4.501	80P16	P1	4	1.313	1.938	2.188	1.375	0.575		3.000	3.5
16	5.627	5.126	4.501	80Q16	Q1	4	1.750	2.500	2.781	1.938	0.575		3.875	4.6
17	5.950	5.442	4.794	80P17	P1	4	1.313	1.938	2.188	1.375	0.575		3.000	3.8
17	5.950	5.442	4.794	80Q17	Q1	4	1.750	2.500	2.781	1.938	0.575		3.875	5.3
18	6.271	5.759	5.134	80P18	P1	4	1.313	1.938	2.188	1.375	0.575		3.000	4.4
18	6.271	5.759	5.134	80Q18	Q1	4	1.750	2.500	2.781	1.938	0.575		3.875	6.0
19	6.593	6.076	5.430	80P19	P1	4	1.313	1.938	2.188	1.375	0.575		3.000	4.9
19	6.593	6.076	5.430	80Q19	Q1	4	1.750	2.500	2.781	1.938	0.575		3.875	6.5
20	6.914	6.392	5.767	80Q20	Q1	4	1.750	2.500	2.781	1.938	0.575		3.875	7.0
21	7.235	6.710	6.066	80Q21	Q1	4	1.750	2.500	2.781	1.938	0.575		3.875	7.3
22	7.555	7.027	6.402	80Q22	Q1	4	1.750	2.500	2.781	1.938	0.575		3.875	8.2
23	7.876	7.344	6.702	80Q23	Q1	4	1.750	2.500	2.781	1.938	0.575		3.875	8.8
24	8.196	7.661	7.036	80Q24	Q1	4	1.750	2.500	2.781	1.938	0.575		3.875	9.1
25	8.516	7.979	7.338	80Q25	Q1	4	1.750	2.500	2.781	1.938	0.575		3.875	9.6
26	8.836	8.296	7.671	80Q26	Q1	4	1.750	2.500	2.781	1.938	0.575		3.875	10.6
27	9.156	8.614	7.974	80Q27	Q1	4	1.750	2.500	2.781	1.938	0.575		3.875	10.9
28	9.475	8.931	8.306	80Q28	Q1	4	1.750	2.500	2.781	1.938	0.575		3.875	12.4
29	9.795	9.249	8.611	80Q29	Q1	4	1.750	2.500	2.781	1.938	0.575		3.875	12.6
30	10.114	9.567	8.942	80Q30	Q1	4	1.750	2.500	2.781	1.938	0.575		3.875	13.4
31	10.434	9.884	9.247	80Q31	Q1	4	1.750	2.500	2.781	1.938	0.575		3.875	13.9
32	10.753	10.202	9.577	80Q32	Q1	4	1.750	2.500	2.781	1.938	0.575		3.875	14.8
33	11.072	10.520	9.883	80Q33	Q1	4	1.750	2.500	2.781	1.938	0.575		3.875	15.5
34	11.392	10.838	10.213	80Q34	Q1	4	1.750	2.500	2.781	1.938	0.575	0.656	4.500	16.3
35	11.711	11.156	10.520	80Q35	Q1	4	1.750	2.500	2.781	1.938	0.575	0.063	4.500	17.8
36	12.030	11.474	10.849	80Q36	Q1	4	1.750	2.500	2.781	1.938	0.575	0.156	4.500	18.1
36	12.030	11.474	10.849	80R36	R1	4	2.000	2.875	3.156	2.313	0.575		5.750	19.5
37	12.349	11.792	11.156	80Q37	Q1	4	1.750	2.500	2.781	1.938	0.575		4.500	18.5
38	12.668	12.110	11.485	80Q38	Q1	4	1.750	2.500	2.781	1.938	0.575		4.500	20.0
39	12.987	12.428	11.792	R0Q39	R1	4	2.000	2.875	3.156	2.313	0.575		5.750	22.8
40	13.306	12.746	12.121	80Q40	Q1	4	1.750	2.500	2.781	1.938	0.575		4.500	21.9
40	13.306	12.746	12.121	80R40	R1	4	2.000	2.875	3.156	2.313	0.575		5.750	23.4
41	13.625	13.064	12.429	80R41	R1	4	2.000	2.875	3.156	2.313	0.575		5.750	23.9
42	13.944	13.382	12.757	80Q42	Q1	4	1.750	2.500	2.781	1.938	0.575		4.500	23.8
42	13.944	13.382	12.757	80R42	R1	4	2.000	2.875	3.156	2.313	0.575		5.750	25.4
44	14.582	14.018	13.393	80R44	R1	4	2.000	2.875	3.156	2.313	0.575		5.750	27.2
45	14.901	14.336	13.702	80Q45	Q1	4	1.750	2.500	2.781	1.938	0.575		4.500	27.8
45	14.901	14.336	13.702	80R45	R1	4	2.000	2.875	3.156	2.313	0.575		5.750	28.5
47	15.538	14.972	14.338	80R47	R1	4	2.000	2.875	3.156	2.313	0.575		5.750	31.0
48	15.857	15.290	14.665	80Q48	Q1	4	1.750	2.500	2.781	1.938	0.575		4.500	30.8
48	15.857	15.290	14.665	80R48	R1	4	2.000	2.875	3.156	2.313	0.575		5.750	32.3
50	16.495	15.926	15.301	80R50	R1	4	2.000	2.875	3.156	2.313	0.575		5.750	35.1
54	17.769	17.198	16.573	80Q54	Q1	4	1.750	2.500	2.781	1.938	0.575		4.500	38.5
54	17.769	17.198	16.573	80R54	R1	4	2.000	2.875	3.156	2.313	0.575		5.750	40.8
56	18.407	17.835	17.210	80R56	R1	4	2.000	2.875	3.156	2.313	0.575		5.750	44.0
60	19.681	19.107	18.482	80Q60	Q1	4	1.750	2.500	2.781	1.938	0.575		4.500	46.8
60	19.681	19.107	18.482	80R60	R1	4	2.000	2.875	3.156	2.313	0.575		5.750	47.3
70	22.867	22.289	21.664	80Q70	Q1	4	1.750	2.500	2.781	2.313	0.575		4.500	60.0
70	22.867	22.289	21.664	80R70	R1	4	2.000	2.875	3.156	2.313	0.575		5.750	63.5
72	23.504	22.926	22.301	80Q72	Q1	4	1.750	2.500	2.781	2.313	0.575		4.500	67.5
72	23.504	22.926	22.301	80R72	R1	5	2.000	2.875	3.156	0.875	0.575	1.438	5.750	69.4
80	26.052	25.471	24.846	80R80	R1	5	2.000	2.875	3.156	0.875	0.575	1.438	5.750	85.0
84	27.326	26.744	26.119	80R84	R1	5	2.000	2.875	3.156	0.875	0.575	1.438	5.750	90.0
96	31.147	30.563	29.938	80R96	R1	5	2.000	2.875	3.156	0.875	0.575	1.438	5.750	110.0
112	36.241	35.655	35.030	80S112	S1	5	3.313	4.375	4.750	1.125	0.575	2.750	6.750	165.0

Es posible que la construcción no sea exactamente como se muestra. Se puede reemplazar la construcción sólida o soldada de las ruedas dentadas. Se pueden producir pequeñas variaciones en las cubiertas.
Hay otros tamaños de bujes y otras direcciones de montaje disponibles. Especifique el tamaño del buje y la dirección de montaje (lado del cubo o de la placa) al realizar el pedido.
Para obtener más información sobre los bujes divididos TAPER-LOCK®, consulte la página 217.

Si la rueda dentada que necesita no aparece más arriba, comuníquese con Tsubaki para obtener ruedas dentadas personalizadas fabricadas a pedido.

Todas las ruedas dentadas en inventario de Tsubaki tienen dientes templados (como mínimo, C35 de Rockwell).

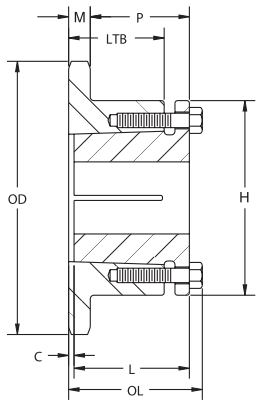

ESTILO 3
TIPO B

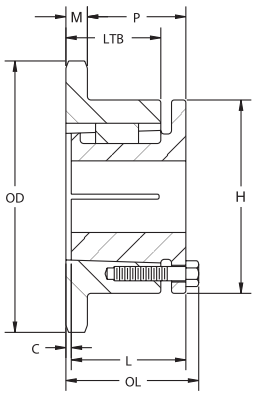

ESTILO 4
TIPO B

N.º 80 BUJES DIVIDIDOS TAPER-LOCK® DOBLES — PASO DE 1”

Datos de la cadena	
Tamaño de la cadena	80
Paso	0.625″
Ancho interior	0.625″
Diámetro del rodillo	0.625″
Ancho nominal del diente:	0.557″
Grosor de la placa	1.710

Todas las dimensiones están en pulgadas a menos que se indique lo contrario.

80 Bujes divididos TAPER-LOCK® dobles - paso de 1”				Tipos A, B y C											
Cant. de dientes	Diámetro exterior	Diámetro del paso	Diámetro del calibre	Número de catálogo	Tipo	Buje	Estilo	LTB	LTB del buje (L)	OL	P	M	C	H	Peso en libras
13	4.657	4.179	3.523	D80P13	A	P1	13	1.710	1.938	2.594	0.625	1.710	0.406		3.6
14	4.981	4.494	3.869	D80Q14	C	Q2	16	2.750	3.500	4.625	1.750	1.710	0.844	4.500	5.4
15	5.305	4.810	4.158	D80Q15	B	Q2	12	2.750	3.500	3.781	1.750	1.710		3.875	5.4
16	5.627	5.126	4.501	D80Q16	A	Q1	13	1.750	2.500	2.781	0.750	1.710			4.8
17	5.950	5.442	4.794	D80Q17	A	Q1	13	1.750	2.500	2.781	0.750	1.710			6.0
18	6.271	5.759	5.134	D80Q18	A	Q1	13	1.750	2.500	2.781	0.750	1.710			7.3
19	6.593	6.076	5.430	D80Q19	A	Q1	13	1.750	2.500	2.781	0.750	1.710			8.5
20	6.914	6.392	5.767	D80R20	B	R1	12	2.000	2.875	3.156	1.156	1.710		5.250	7.8
21	7.235	6.710	6.066	D80R21	B	R1	12	2.000	2.875	3.156	1.156	1.710		5.250	9.4
22	7.555	7.027	6.402	D80R22	B	R1	12	2.000	2.875	3.156	1.156	1.710		5.750	10.8
23	7.876	7.344	6.702	D80R23	B	R1	12	2.000	2.875	3.156	1.156	1.710		5.750	12.3
24	8.196	7.661	7.036	D80R24	B	R1	12	2.000	2.875	3.156	1.156	1.710		5.750	14.1
25	8.516	7.979	7.338	D80R25	B	R1	12	2.000	2.875	3.156	1.156	1.710		5.750	15.8
26	8.836	8.296	7.671	D80R26	B	R1	12	2.000	2.875	3.156	1.156	1.710		5.750	18.1
27	9.156	8.614	7.974	D80R27	B	R1	12	2.000	2.875	3.156	1.156	1.710		5.750	20.4
28	9.475	8.931	8.306	D80R28	B	R1	12	2.000	2.875	3.156	1.156	1.710		5.750	22.7
30	10.114	9.567	8.942	D80R30	B	R1	12	2.000	2.875	3.156	1.156	1.710		5.750	26.8
36	12.030	11.474	10.849	D80R36	B	R1	12	2.000	2.875	3.156	1.156	1.710		5.750	41.6
42	13.944	13.382	12.757	D80R42	B	R1	12	2.000	2.875	3.156	1.156	1.710		5.750	58.0
45	14.901	14.366	13.702	D80R45	B	R1	12	2.000	2.875	3.156	1.156	1.710		5.750	68.0
48	15.857	16.562	14.665	R80R48	B	R2	15	4.000	4.875	5.156	0.875	1.710	2.281	5.750	86.0
52	17.135	16.562	15.937	D80R52	B	R2	15	4.000	4.875	5.156	0.875	1.710	2.281	5.750	103.0
54	17.769	17.198	16.573	D80R54	B	R2	15	4.000	4.875	5.156	0.875	1.710	2.281	5.750	111.0
60	19.681	19.107	18.482	D80R60	B	R2	15	4.000	4.875	5.156	0.875	1.710	2.281	5.750	135.0
68	22.230	21.653	21.028	D80R68	B	R2	15	4.000	4.875	5.156	0.875	1.710	2.281	5.750	176.0
72	23.504	22.926	22.301	D80R72	B	R2	15	4.000	4.875	5.156	0.875	1.710	2.281	5.750	198.0

Es posible que la construcción no sea exactamente como se muestra. Se puede reemplazar la construcción sólida o soldada de las ruedas dentadas. Se pueden producir pequeñas variaciones en las cubiertas.
Hay otros tamaños de bujes y otras direcciones de montaje disponibles. Especifique el tamaño del buje y la dirección de montaje (lado del cubo o de la placa) al realizar el pedido.
Para obtener más información sobre los bujes divididos TAPER-LOCK®, consulte la página 217.

Si la rueda dentada que necesita no aparece más arriba, comuníquese con Tsubaki para obtener ruedas dentadas personalizadas fabricadas a pedido.

Todas las ruedas dentadas en inventario de Tsubaki tienen dientes templados (como mínimo, C35 de Rockwell).

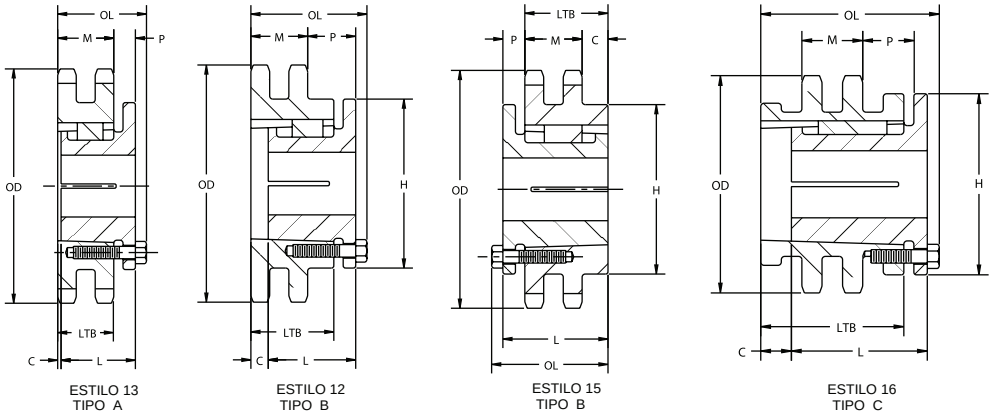

N.º 100 BUJES DIVIDIDOS TAPER-LOCK® SIMPLES PASO DE 1 1/4”

Datos de la cadena	
Tamaño de la cadena	100
Paso	1.250″
Ancho interior	0.750″
Diámetro del rodillo	0.750″
Ancho nominal del diente:	0.692″

Todas las dimensiones están en pulgadas a menos que se indique lo contrario.

100 Bujes divididos TAPER-LOCK® simples - paso de 1.25”				Tipos A, B y C										
Cant. de dientes	Diámetro exterior	Diámetro del paso	Diámetro del calibre	Número de catálogo	Buje	Estilo	LTB	LTB del buje (L)	OL	P	M	C	H	Peso en libras
11	5.007	4.438	3.642	100P11	P1	4	1.156	1.9375	2.188	1.250	0.692		3.388	2.8
12	5.415	4.830	4.080	100Q12	Q1	4	1.750	2.500	2.844	1.875	0.692	0.063	3.875	3.5
13	5.821	5.224	4.435	100Q13	Q1	4	1.750	2.500	2.844	1.875	0.692	0.063	3.875	4.3
14	6.227	5.612	4.868	100Q14	Q1	4	1.750	2.500	2.781	1.813	0.692		4.500	5.6
15	6.631	6.013	5.229	100Q15	Q1	4	1.750	2.500	2.781	1.813	0.692		4.500	6.6
16	7.034	6.408	5.658	100Q16	Q1	4	1.750	2.500	2.781	1.813	0.692		4.500	7.4
17	7.437	6.803	6.024	100Q17	Q1	4	1.750	2.500	2.781	1.813	0.692		4.500	8.2
18	7.839	7.199	6.449	100Q18	Q1	4	1.750	2.500	2.781	1.813	0.692		4.500	9.0
19	8.241	7.595	6.819	100Q19	Q1	4	1.750	2.500	2.781	1.813	0.692		4.500	9.8
20	8.642	7.990	7.240	100Q20	Q1	4	1.750	2.500	2.781	1.813	0.692		4.500	10.9
21	9.043	8.368	0.613	100Q21	Q1	4	1.750	2.500	2.781	1.813	0.692		4.500	11.8
21	9.043	8.368	7.613	100R21	R1	4	2.000	2.875	3.156	2.188	0.692		5.750	12.1
22	9.444	8.784	8.034	100Q22	Q1	4	1.750	2.500	2.781	1.813	0.692		4.500	12.6
23	9.844	9.180	8.409	100Q23	Q1	4	1.750	2.875	2.781	1.813	0.692		4.500	13.8
24	10.245	9.576	8.826	100Q24	Q1	4	1.750	2.500	3.156	1.813	0.692		4.500	15.4
24	10.245	9.576	8.826	100R24	R1	4	2.000	2.875	2.781	2.188	0.692		5.750	15.6
25	10.645	9.974	9.204	100Q25	Q1	4	1.750	2.500	3.156	1.813	0.692		4.500	16.0
25	10.645	9.974	9.204	100Q25	R1	4	2.000	2.875	2.781	2.188	0.692		5.750	16.5
26	11.045	10.370	9.620	100Q26	Q1	4	1.750	2.500	3.156	1.818	0.692		4.500	17.3
26	11.045	10.370	9.620	100Q26	R1	4	2.000	2.875	2.781	2.188	0.692		5.750	17.9
27	11.444	10.766	9.999	100Q27	Q1	4	1.750	2.500	3.156	1.818	0.692		4.500	18.0
27	11.444	10.766	9.999	100Q27	R1	4	2.000	2.875	2.781	2.188	0.692		5.750	18.5
28	11.844	11.164	10.414	100Q28	Q1	4	1.750	2.800	3.156	1.818	0.692		4.500	19.6
28	11.844	11.164	10.414	100Q28	R1	4	2.000	2.875	2.781	2.188	0.692		5.750	20.1
30	12.643	11.959	11.209	100Q30	Q1	4	1.750	2.500	3.156	1.818	0.692		4.500	22.4
30	12.643	11.959	11.209	100R30	R1	4	2.000	2.875	2.781	2.188	0.692		5.750	22.9
32	13.441	12.753	12.003	100Q32	Q1	4	1.750	2.500	3.156	1.818	0.692		5.750	25.3
32	13.441	12.753	12.003	100Q32	R1	4	2.000	2.875	2.781	2.188	0.692		5.750	26.5
35	14.639	13.945	13.181	100R35	R1	4	2.000	2.875	3.156	2.188	0.692		5.750	30.2
40	16.633	15.933	15.183	100R40	R1	4	2.000	2.875	3.156	2.188	0.692		5.750	40.9
42	17.430	16.728	15.975	100R42	R1	4	2.000	2.875	3.156	2.188	0.692		5.750	44.3
45	18.626	17.920	17.159	100R45	R1	4	2.000	2.875	3.156	2.188	0.692		5.750	50.5
48	19.821	19.113	18.363	100R48	R1	4	2.000	2.875	3.156	2.188	0.692		5.750	57.5
54	22.212	21.498	20.748	100R54	R1	5	2.000	2.875	3.156	0.875	0.692	0.156	5.750	69.0
60	24.601	23.884	23.134	100R60	R1	5	2.000	2.875	3.156	0.875	0.692	0.156	5.750	84.0
70	28.583	27.861	27.111	100R70	R1	5	2.000	2.875	3.156	0.875	0.692	0.156	5.750	104.0
72	29.380	28.657	27.908	100R72	R1	5	2.000	2.875	3.156	0.875	0.692	0.156	5.750	106.0
80	32.565	31.839	31.089	100R80	R1	5	2.000	2.875	3.156	0.875	0.692	0.156	5.750	135.0
84	34.157	33.430	32.680	100R84	R1	5	2.000	2.875	3.156	0.875	0.692	0.156	5.750	138.0

Es posible que la construcción no sea exactamente como se muestra. Se puede reemplazar la construcción sólida o soldada de las ruedas dentadas. Se pueden producir pequeñas variaciones en las cubiertas.
Hay otros tamaños de bujes y otras direcciones de montaje disponibles. Especifique el tamaño del buje y la dirección de montaje (lado del cubo o de la placa) al realizar el pedido.
Para obtener más información sobre los bujes divididos TAPER-LOCK®, consulte la página 217.

Si la rueda dentada que necesita no aparece más arriba, comuníquese con Tsubaki para obtener ruedas dentadas personalizadas fabricadas a pedido.

Todas las ruedas dentadas en inventario de Tsubaki tienen dientes templados (como mínimo, C35 de Rockwell).

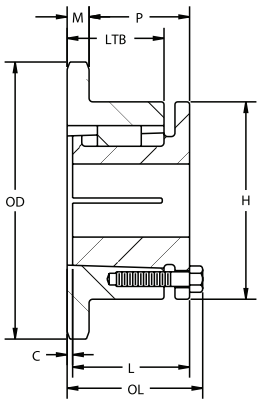

ESTILO 4
TIPO B

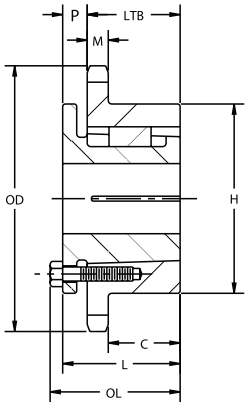

ESTILO 5
TIPO B

N.º 100 BUJES DIVIDIDOS TAPER-LOCK® DOBLES PASO DE 1 1/4”

Datos de la cadena	
Tamaño de la cadena	100-2
Paso	1.250″
Ancho interior	0.750″
Diámetro del rodillo	0.750″
Ancho nominal del diente:	0.669″
Grosor de la placa	2.077

Todas las dimensiones están en pulgadas a menos que se indique lo contrario.

100 Bujes divididos TAPER-LOCK® dobles - paso de 1.25”				Tipos B y C											
Cant. de dientes	Diámetro exterior	Diámetro del paso	Diámetro del calibre	Número de catálogo	Tipo	Buje	Estilo	LTB	LTB del buje (L)	OL	P	M	C	H	Peso en libras
11	5.007	4.438	3.642	D100P11	A	P1	4	2.077	1.938	2.938	0.625	0.692		3.388	2.8
12	5.415	4.830	4.080	D100Q12	B	Q2	4	1.750	3.500	4.219	1.859	0.692	0.063	3.875	3.5
13	5.821	5.224	4.435	D100Q13	B	Q2	4	1.750	3.500	4.219	1.859	0.692	0.063	3.875	4.3
14	6.227	5.612	4.868	D100Q14	A	Q1	4	2.077	2.500	3.094	0.750	0.692		4.500	5.6
15	6.631	6.013	5.229	D100Q15	A	Q1	4	2.077	2.500	3.094	0.750	0.692		4.500	6.6
16	7.034	6.408	5.658	D100Q16	A	Q1	4	2.077	2.500	3.094	0.750	0.692		4.500	7.4
17	7.437	6.803	6.024	D100R17	A	R1	4	2.077	2.875	3.094	0.875	0.692		4.500	8.2
18	7.839	7.199	6.449	D100R17	A	R1	4	2.077	2.875	3.219	0.875	0.692		4.500	9.0
19	8.241	7.595	6.819	D100R17	A	R1	4	2.077	2.875	3.219	0.875	0.692		4.500	9.8
20	8.642	7.990	7.240	D100R17	A	R1	4	2.077	2.875	3.219	0.875	0.692		4.500	10.9
21	9.043	8.368	0.613	D100R17	A	R1	4	2.077	2.875	3.219	0.875	0.692		4.500	11.8
22	9.444	8.784	8.034	D100R17	A	R1	4	2.077	2.875	3.219	0.875	0.692		4.500	12.6
24	10.245	9.576	8.826	D100R17	A	R1	4	2.077	2.875	3.219	0.875	0.692		4.500	15.4
35	14.639	13.945	13.181	D100R35	A	R1	4	2.077	2.875	3.219	0.875	0.692		5.750	30.2
45	18.626	17.920	17.159	D100S48	B	S1	4	2.000	4.375	4.750	1.063	0.692		5.750	57.5
60	24.601	23.884	23.134	D100S60	B	S1	5	2.000	4.375	4.750	1.063	0.692	0.156	5.750	69.0
70	28.583	27.661	27.111	D100S70	C	S2	5	2.000	6.750	7.188	2.475	0.692	0.156	5.750	84.0
80	32.565	31.839	31.089	D100S80	C	S2	5	2.000	6.750	7.188	2.475	0.692	0.156	5.750	104.0

Es posible que la construcción no sea exactamente como se muestra. Se puede reemplazar la construcción sólida o soldada de las ruedas dentadas. Se pueden producir pequeñas variaciones en las cubiertas.
Hay otros tamaños de bujes y otras direcciones de montaje disponibles. Especifique el tamaño del buje y la dirección de montaje (lado del cubo o de la placa) al realizar el pedido.
Para obtener más información sobre los bujes divididos TAPER-LOCK®, consulte la página 217.

Si la rueda dentada que necesita no aparece más arriba, comuníquese con Tsubaki para obtener ruedas dentadas personalizadas fabricadas a pedido.

Todas las ruedas dentadas en inventario de Tsubaki tienen dientes templados (como mínimo, C35 de Rockwell).

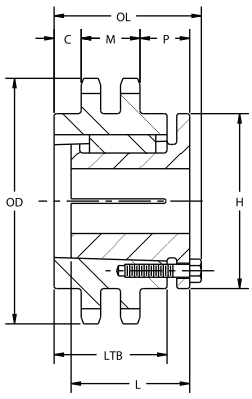

ESTILO 18
TIPO C

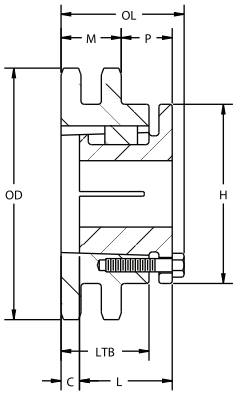

ESTILO 12
TIPO B

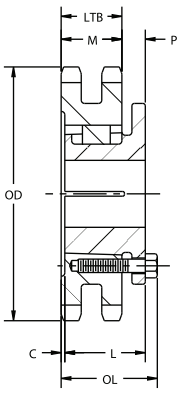

ESTILO 14
TIPO A

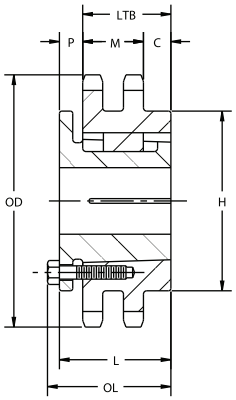

ESTILO 15
TIPO B

N.º 120 BUJES DIVIDIDOS TAPER-LOCK® SIMPLES PASO DE 1 ½”

Datos de la cadena	
Tamaño de la cadena	120
Paso	1.500″
Ancho interior	1.000″
Diámetro del rodillo	0.875″
Ancho nominal del diente:	0.924″

Todas las dimensiones están en pulgadas a menos que se indique lo contrario.

120 Bujes divididos TAPER-LOCK® simples - paso de 1.50”				Tipos B y C											
Cant. de dientes	Diámetro exterior	Diámetro del paso	Diámetro del calibre	Número de catálogo	Tipo	Buje	Estilo	LTB	LTB del buje (L)	OL	P	M	C	H	Peso en libras
11	6.009	5.325	4.395	120Q11	B	Q1	4	1.750	2.500	2.781	1.563	0.924		3.875	4.8
12	6.498	5.796	4.921	120Q12	B	Q1	4	1.750	2.500	2.781	1.563	0.924		3.875	6.3
13	6.966	6.269	5.347	120Q13	B	Q1	4	1.750	2.500	2.781	1.563	0.924		4.500	7.9
14	7.472	6.741	5.866	120Q14	B	Q1	4	1.750	2.500	2.781	1.563	0.924		4.500	9.2
15	7.957	7.215	6.300	120Q15	B	Q1	4	1.750	2.500	2.781	1.563	0.924		4.500	10.4
16	8.441	7.689	6.814	120Q16	B	Q1	4	1.750	2.500	2.781	1.563	0.924		4.500	12.0
16	8.441	7.689	6.814	120R16	B	R1	4	2.000	2.875	3.156	1.938	0.924		5.750	12.2
17	8.924	8.163	7.254	120Q17	B	Q1	4	1.750	2.500	2.781	1.563	0.924		4.500	13.9
17	8.924	8.163	7.254	120R17	B	R1	4	2.000	2.875	3.156	1.938	0.924		5.750	13.7
18	9.407	8.639	7.764	120Q18	B	Q1	4	1.750	2.500	2.781	1.563	0.924		4.500	15.0
18	9.407	8.639	7.764	120R18	B	R1	4	2.000	2.875	3.156	1.938	0.924		5.750	15.2
19	9.889	9.114	8.207	120R19	B	R1	4	2.000	2.875	3.156	1.938	0.924		5.750	16.9
20	10.371	9.588	8.713	120R20	B	R1	4	2.000	2.875	3.156	1.938	0.924		5.750	18.8
21	10.852	10.065	9.161	120R21	B	R1	4	2.000	2.875	3.156	1.938	0.924		5.750	20.7
22	11.333	10.541	9.666	120R22	B	R1	4	2.000	2.875	3.156	1.938	0.924		5.750	22.5
23	11.813	11.016	10.115	120R23	B	R1	4	2.000	2.875	3.156	1.938	0.924		5.750	24.3
24	12.294	11.492	10.617	120R24	B	R1	4	2.000	2.875	3.156	1.938	0.924		5.750	27.1
25	12.774	11.969	11.070	120R25	B	R1	4	2.000	2.875	3.156	1.938	0.924		5.750	29.1
26	13.254	12.444	11.569	120R26	B	R1	5	2.000	2.875	3.156	0.875	0.924		5.750	33.3
28	14.213	13.397	12.522	120R28	B	R1	5	2.000	2.875	3.156	0.875	0.924	1.063	5.750	38.0
30	15.172	14.351	13.476	120R30	B	R1	5	2.000	2.875	3.156	0.875	0.924	1.063	5.750	43.3
32	16.130	15.303	14.428	120R32	B	R1	5	2.000	2.875	3.156	0.875	0.924	1.063	5.750	49.4
35	17.566	16.734	15.842	120R35	C	R2	6	4.000	4.875	5.156	1.938	0.924	1.063	5.750	68.0
36	18.045	17.211	16.336	120R36	C	R2	6	4.000	4.875	5.156	1.938	0.924	2.000	5.750	72.0
40	19.959	19.119	18.244	120R40	C	R2	6	4.000	4.875	5.156	1.938	0.924	2.000	5.750	82.0
40	19.959	19.119	18.244	120S40	B	S1	5	3.156	4.375	4.750	1.063	0.924	2.375	6.750	83.0
42	20.916	20.073	19.198	120S42	B	S1	5	3.156	4.375	4.750	1.063	0.924	2.375	6.750	90.0
45	22.351	21.504	20.615	120R45	C	R2	6	4.000	4.875	5.156	1.938	0.924	2.000	5.750	102.0
45	22.351	21.504	20.615	120S45	B	S1	5	3.156	4.375	4.750	1.063	0.924	2.375	6.750	100.0
48	23.786	22.935	22.060	120S48	B	S1	5	3.156	4.375	4.750	1.063	0.924	2.375	6.750	111.0
54	26.654	25.797	24.922	120S54	B	S1	5	3.156	4.375	4.750	1.063	0.924	2.375	6.750	138.0
60	29.522	28.661	27.786	120R60	C	R2	6	4.000	4.875	5.156	1.938	0.924	2.000	5.750	179.0
60	29.522	28.661	27.786	120S60	B	S1	5	3.156	4.375	4.750	1.063	0.924	2.375	6.750	180.0
70	34.300	33.434	32.559	120R70	C	R2	6	4.000	4.875	5.156	1.938	0.924	2.000	5.750	148.0
70	34.300	33.434	32.559	120S70	B	S2	5	5.688	6.750	7.125	2.938	0.924	2.875	6.750	167.0
80	39.078	38.207	37.332	120R80	C	R2	6	4.000	4.875	5.156	1.938	0.924	2.000	5.750	291.0
80	39.078	38.207	37.332	120S80	C	S2	6	5.688	6.750	7.125	2.938	0.924	2.875	6.750	305.0

Es posible que la construcción no sea exactamente como se muestra. Se puede reemplazar la construcción sólida o soldada de las ruedas dentadas. Se pueden producir pequeñas variaciones en las cubiertas.
Hay otros tamaños de bujes y otras direcciones de montaje disponibles. Especifique el tamaño del buje y la dirección de montaje (lado del cubo o de la placa) al realizar el pedido.
Para obtener más información sobre los bujes divididos TAPER-LOCK®, consulte la página 217.

Si la rueda dentada que necesita no aparece más arriba, comuníquese con Tsubaki para obtener ruedas dentadas personalizadas fabricadas a pedido.

Todas las ruedas dentadas en inventario de Tsubaki tienen dientes templados (como mínimo, C35 de Rockwell).

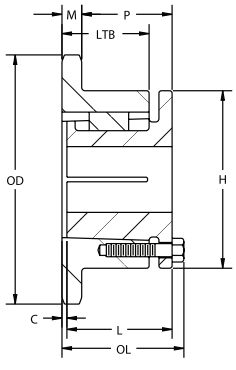

ESTILO 4
TIPO B

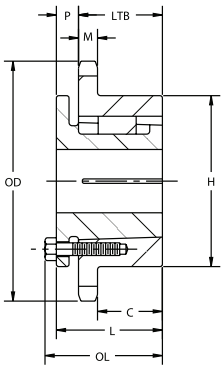

ESTILO 5
TIPO B

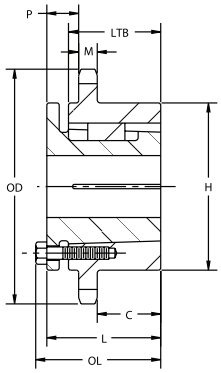

ESTILO 6
TIPO C

N.º 120 BUJES DIVIDIDOS TAPER-LOCK® DOBLES PASO DE 1 ½”

Datos de la cadena	
Tamaño de la cadena	120-2
Paso	1.500″
Ancho interior	1.000″
Diámetro del rodillo	0.875″
Ancho nominal del diente:	0.894″
Grosor de la placa	2.683

Todas las dimensiones están en pulgadas a menos que se indique lo contrario.

120 Bujes divididos TAPER-LOCK® dobles - paso de 1.50”				Tipos B y C											
Cant. de dientes	Diámetro exterior	Diámetro del paso	Diámetro del calibre	Número de catálogo	Tipo	Buje	Estilo	LTB	LTB del buje (L)	OL	P	M	C	H	Peso en libras
15	7.597	7.215	6.300	D120R15	A	R1	14	2.688	2.875	3.183	0.875	2.683			22.0
17	8.924	8.163	7.254	D120R17	A	R1	14	2.688	2.875	3.183	0.875	2.683			31.0
18	9.407	8.639	7.764	D120R18	A	R1	14	2.688	2.875	3.183	0.875	2.683			35.0
19	9.889	9.114	8.207	D120R19	A	R1	14	2.688	2.875	3.183	0.875	2.683			41.0
22	11.333	10.541	9.666	D120R22	A	R1	14	2.688	2.875	3.183	0.875	2.683			57.0
22	11.333	10.541	9.666	D120S22	B	S1	15	3.156	4.375	4.750	1.063	2.683	0.625	6.750	57.0
23	11.813	11.016	10.115	D120R23	A	R1	14	2.688	2.875	3.813	0.875	2.683			64.0
24	12.294	11.492	10.617	D120R24	A	R1	14	2.688	2.875	3.813	0.875	2.683			70.0
25	12.774	11.969	11.070	D120R25	A	R1	14	2.688	2.875	3.813	0.875	2.683			77.0
26	13.254	12.444	11.569	D120R26	A	R1	14	2.688	2.875	3.813	0.875	2.683			84.0
26	13.254	12.444	11.569	D120S26	B	S1	15	3.156	4.375	4.750	1.063	2.683	0.625	6.750	84.0
28	14.213	13.397	12.522	D120R28	A	R1	14	2.688	2.875	3.813	0.875	2.683			99.0
30	15.172	14.351	13.476	D120S30	B	S1	15	3.156	4.375	4.750	1.063	2.683	0.625	6.750	105.0
35	17.566	16.734	15.842	D120S35	B	S1	15	3.156	4.375	4.750	1.063	2.683	0.625	6.750	148.0
45	22.351	21.504	20.615	D120S45	C	S2	18	5.688	6.750	7.125	2.219	2.683	1.844	6.750	268.0
60	29.522	28.661	27.786	D120U60	B	U0	15	3.750	5.250	5.719	0.594	2.683	1.281	8.500	183.0

Es posible que la construcción no sea exactamente como se muestra. Se puede reemplazar la construcción sólida o soldada de las ruedas dentadas. Se pueden producir pequeñas variaciones en las cubiertas.
Hay otros tamaños de bujes y otras direcciones de montaje disponibles. Especifique el tamaño del buje y la dirección de montaje (lado del cubo o de la placa) al realizar el pedido.
Para obtener más información sobre los bujes divididos TAPER-LOCK®, consulte la página 217.

Si la rueda dentada que necesita no aparece más arriba, comuníquese con Tsubaki para obtener ruedas dentadas personalizadas fabricadas a pedido.

Todas las ruedas dentadas en inventario de Tsubaki tienen dientes templados (como mínimo, C35 de Rockwell).

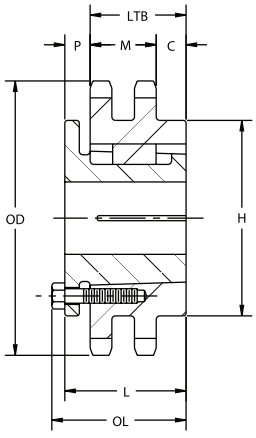

ESTILO 15
TIPO B

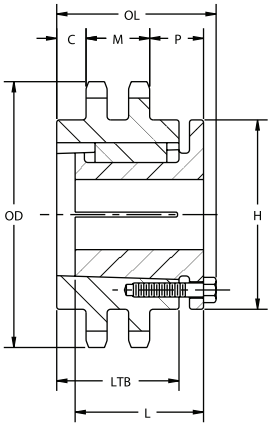

ESTILO 18
TIPO C

N.º 140 BUJES DIVIDIDOS TAPER-LOCK® SIMPLES

PASO DE 1 3/4”

Datos de la cadena	
Tamaño de la cadena	140
Paso	1.750″
Ancho interior	1.000″
Diámetro del rodillo	1.000″
Ancho nominal del diente:	0.924″

Todas las dimensiones están en pulgadas a menos que se indique lo contrario.

140 Bujes divididos TAPER-LOCK® simples - paso de 1.75”				Tipos B y C											
Cant. de dientes	Diámetro exterior	Diámetro del paso	Diámetro del calibre	Número de catálogo	Tipo	Buje	Estilo	LTB	LTB del buje (L)	OL	P	M	C	H	Peso en libras
11	7.010	6.213	5.148	140Q11	B	Q1	4	1.750	2.500	2.781	1.563	0.924		3.875	6.4
12	7.581	6.762	5.762	140Q12	B	Q1	4	1.750	2.500	2.781	1.563	0.924		3.875	9.0
13	8.150	7.313	6.259	140R13	B	R1	4	1.750	2.875	2.781	1.938	0.924		4.500	11.1
14	8.717	7.865	6.865	140R14	B	R1	4	1.750	2.875	2.781	1.938	0.924		4.500	12.6
15	9.283	8.418	7.371	140R15	B	R1	4	1.750	2.875	2.781	1.938	0.924		4.500	14.7
16	9.848	8.971	7.971	140R16	B	R1	4	1.750	2.875	2.781	1.938	0.924		4.500	16.5
17	10.412	9.524	8.483	140R17	B	R1	4	2.000	2.875	3.156	1.938	0.924		5.750	18.5
18	10.975	10.078	9.078	140R18	B	R1	4	1.750	2.875	2.781	1.938	0.924		4.500	20.5
19	11.537	10.633	9.596	140R19	B	R1	4	2.000	2.875	3.156	1.938	0.924		5.750	23.0
20	12.099	11.186	10.186	140R20	B	R1	4	1.750	2.875	2.781	1.938	0.924		4.500	25.4
21	12.660	11.743	10.709	140R21	B	R1	4	2.000	2.875	3.156	1.938	0.924		5.750	27.8
22	13.222	12.297	11.297	140R22	B	R1	5	2.000	2.875	3.156	1.938	0.924	1.063	5.750	32.5
23	13.782	12.852	11.822	140R23	B	R1	5	2.000	2.875	3.156	1.938	0.924	1.063	5.750	36.0
24	14.343	13.407	12.407	140R24	B	R1	5	2.000	2.875	3.156	1.938	0.924	1.063	5.750	37.6
25	14.903	13.963	12.935	140R25	B	R1	5	2.000	2.875	3.156	1.938	0.924	1.063	5.750	40.3
26	15.463	14.518	13.518	140R26	B	R1	5	2.000	2.875	3.156	1.938	0.924	1.063	5.750	44.0
30	17.700	16.742	15.742	140R30	C	R2	6	2.000	4.875	3.156	0.875	0.924	2.000	5.750	68.0
35	20.494	19.523	18.503	140R35	C	R2	6	2.000	4.875	3.156	0.875	0.924	2.000	5.750	88.0
36	21.053	20.080	19.080	140R36	C	R2	6	2.000	4.875	3.156	0.875	0.924	2.000	5.750	90.0
36	21.053	20.080	19.080	140S36	B	S1	5	2.000	4.375	3.156	1.062	0.924	2.375	5.750	89.0
40	23.286	22.306	21.306	140R40	C	R2	6	2.000	4.875	3.156	0.875	0.924	2.000	5.750	109.0
40	23.286	22.306	21.306	140S40	B	S1	5	2.000	4.375	3.156	1.062	0.924	2.375	5.750	107.0
45	26.076	25.088	24.072	140S45	B	S1	5	4.000	4.375	5.156	1.062	0.924	2.375	5.750	132.0
48	27.750	26.758	25.758	140S48	C	S2	6	4.000	6.750	5.156	2.938	0.924	2.875	5.750	169.0
54	31.096	30.097	29.097	140S54	C	S2	6	4.000	6.750	5.156	2.938	0.924	2.875	5.750	208.0
60	34.442	33.437	32.437	140S60	C	S2	6	3.156	6.750	4.750	2.938	0.924	2.875	6.750	230.0
70	40.017	39.006	38.006	140S70	C	S2	6	3.156	6.750	4.750	2.938	0.924	2.875	6.750	311.0
80	45.590	44.574	43.574	140S80	C	S2	6	4.000	6.750	5.156	2.938	0.924	2.875	5.750	242.0

Es posible que la construcción no sea exactamente como se muestra. Se puede reemplazar la construcción sólida o soldada de las ruedas dentadas. Se pueden producir pequeñas variaciones en las cubiertas.
Hay otros tamaños de bujes y otras direcciones de montaje disponibles. Especifique el tamaño del buje y la dirección de montaje (lado del cubo o de la placa) al realizar el pedido.
Para obtener más información sobre los bujes divididos TAPER-LOCK®, consulte la página 217.

Si la rueda dentada que necesita no aparece más arriba, comuníquese con Tsubaki para obtener ruedas dentadas personalizadas fabricadas a pedido.

Todas las ruedas dentadas en inventario de Tsubaki tienen dientes templados (como mínimo, C35 de Rockwell).

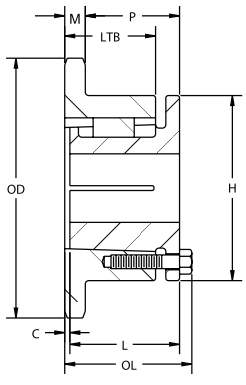

ESTILO 4
TIPO B

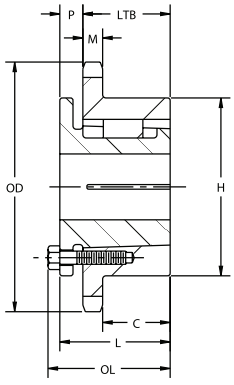

ESTILO 5
TIPO B

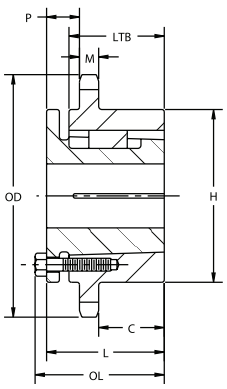

ESTILO 6
TIPO C

N.º 160 BUJES DIVIDIDOS TAPER-LOCK®

PASO DE 2”

Datos de la cadena	
Tamaño de la cadena	160
Paso	2.000″
Ancho interior	1.250″
Diámetro del rodillo	1.125″
Ancho nominal del diente:	1.156″

Todas las dimensiones están en pulgadas a menos que se indique lo contrario.

160 Bujes divididos TAPER-LOCK® - paso de 2”				Tipos B y C											
Cant. de dientes	Diámetro exterior	Diámetro del paso	Diámetro del calibre	Número de catálogo	Tipo	Buje	Estilo	LTB	LTB del buje (L)	OL	P	M	C	H	Peso en libras
11	8.011	7.100	5.902	160R11	B	R1	4	2.250	2.875	3.406	1.969	1.156	0.25	5.813	10.8
12	8.664	7.728	6.603	160R12	B	R1	4	2.250	2.875	3.406	1.969	1.156	0.25	5.750	14.2
13	9.314	8.358	7.171	160R13	B	R1	4	2.000	2.875	3.156	1.719	1.156		5.750	15.5
14	9.963	8.988	7.863	160R14	B	R1	4	2.000	2.875	3.156	1.719	1.156		5.750	18.5
15	10.609	9.620	8.442	160R15	B	R1	4	2.000	2.875	3.156	1.719	1.156		5.750	21.6
16	11.255	10.252	9.127	160R16	B	R1	4	2.000	2.875	3.156	1.719	1.156		5.750	25.0
17	11.899	10.844	9.713	160R17	B	R1	4	2.000	2.875	3.156	1.719	1.156		5.750	28.0
18	12.543	11.518	10.393	160R18	B	R1	4	2.000	2.875	3.156	1.719	1.156		5.750	31.9
19	13.185	12.152	10.985	160R19	B	R1	4	2.000	2.875	3.156	1.719	1.156		5.750	35.9
20	13.828	12.784	11.659	160R20	C	R2	6	4.000	4.875	5.156	1.719	1.156	2	5.750	51.0
21	14.469	13.420	12.256	160R21	C	R2	6	4.000	4.875	5.156	1.719	1.156	2	5.750	56.0
22	15.110	14.054	12.929	160R22	C	R2	6	4.000	4.875	5.156	1.719	1.156	2	5.750	60.0
23	15.751	14.688	13.529	160R23	C	R2	6	4.000	4.875	5.156	1.719	1.156	2	5.750	65.0
24	16.392	15.322	14.197	160R24	C	R2	6	4.000	4.875	5.156	1.719	1.156	2	5.750	71.5
25	17.032	15.958	14.801	160R25	C	R2	6	4.000	4.875	5.156	1.719	1.156	2	5.750	74.0
26	17.671	16.592	15.467	160R26	C	R2	6	4.000	4.875	5.156	1.719	1.156	2	5.750	79.0
26	17.671	19.592	15.467	160S26	C	S2	6	5.688	6.750	7.125	2.719	1.156	2.875	6.750	78.0
28	18.950	17.862	16.737	160R28	C	R2	6	4.000	4.875	5.156	1.719	1.156	2.000	5.750	99.8
28	18.950	17.862	16.737	160S28	C	S2	6	5.688	6.750	7.125	2.719	1.156	2.875	6.750	98.7
30	20.229	19.134	18.009	160R30	C	R2	6	4.000	4.875	5.156	1.719	1.156	2.000	5.750	115.0
30	20.229	19.134	18.009	160S30	C	S2	6	5.688	6.750	7.125	2.719	1.156	2.875	6.750	114.0
35	23.422	22.312	21.164	160S35	C	S2	6	5.688	6.750	7.125	2.719	1.156	2.875	6.750	150.0
40	26.612	25.492	24.367	160S40	C	S2	6	5.688	6.750	7.125	2.719	1.156	2.875	6.750	165.0
45	29.801	28.672	27.529	160S45	C	S2	6	5.688	6.750	7.125	2.719	1.156	2.875	6.750	204.0
60	39.362	38.214	37.089	160U60	C	U0	6	3.750	5.250	5.781	1.656	1.156	1.938	8.500	354.0
70	45.733	44.578	43.453	160U70	C	U0	6	3.750	5.250	5.781	1.656	1.156	1.938	8.500	308.0
80	52.103	50.942	49.817	160U80	C	U1	6	5.625	7.125	7.594	2.594	1.156	2.875	8.500	394.0

Es posible que la construcción no sea exactamente como se muestra. Se puede reemplazar la construcción sólida o soldada de las ruedas dentadas. Se pueden producir pequeñas variaciones en las cubiertas.
Hay otros tamaños de bujes y otras direcciones de montaje disponibles. Especifique el tamaño del buje y la dirección de montaje (lado del cubo o de la placa) al realizar el pedido.
Para obtener más información sobre los bujes divididos TAPER-LOCK®, consulte la página 217.

Si la rueda dentada que necesita no aparece más arriba, comuníquese con Tsubaki para obtener ruedas dentadas personalizadas fabricadas a pedido.

Todas las ruedas dentadas en inventario de Tsubaki tienen dientes templados (como mínimo, C35 de Rockwell).

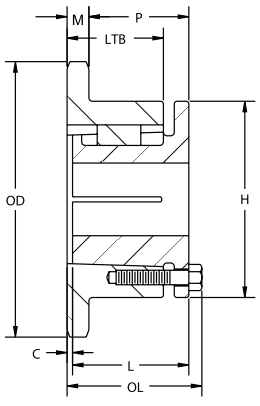

ESTILO 4
TIPO B

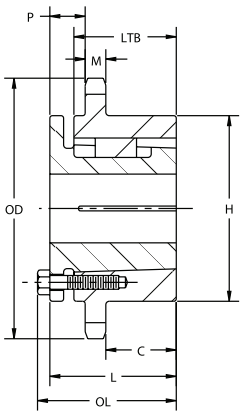

ESTILO 6
TIPO C

BUJES DIVIDIDOS TAPER-LOCK®

BUJES DIVIDIDOS TAPER-LOCK® ANSI

Todas las dimensiones están en pulgadas a menos que se indique lo contrario.

N.º de buje	Dimensiones										Rango de diámetro interior				Tornillos de máquina		Peso aproximado (lb)	Torque de llave de tubos (libras/pulg.)
				D							Tipo 1		Tipo 2					
	L	U	T	Extremo grande	Extremo pequeño	H	V	W	X	R	Diám. interior mín.	Diám. interior máx.	Diám. interior mín.	Diám. interior máx.	N.º	Tamaño		
G1	1.000	0.250	0.750	1.172	1.133	2.000	1.563		0.675	0.125	0.375	0.938	1.000	1.000	2	1/4 x 5/8	0.5	95
H1	1.250	0.250	1.000	1.625	1.570	2.500	2.000		0.875	0.125	0.375	1.375	1.438	1.500	2	1/4 x 3/4	0.8	95
P1	1.938	0.406	1.531	1.938	1.856	3.000	2.438	0.375	1.313	0.219	0.500	1.438	1.500	1.750	3	5/16 x 1	1.3	192
P2	2.938	0.406	2.531	1.938	1.793	3.000	2.438	0.375	2.313	0.219	0.750	1.438	1.500	1.750	3	5/16 x 1	1.5	192
B	1.938	0.500	1.439	2.625	2.557	3.688	3.125	0.500	1.188	0.250	0.500	1.938	2.000	2.438	3	5/16 x 1-1/4	1.8	192
Q1	2.500	0.531	1.969	2.875	1.796	4.125	3.375	0.500	1.750	0.219	0.750	2.063	2.125	2.688	3	3/8 x 1-1/4	3.5	348
Q2	3.500	0.531	2.969	2.875	1.704	4.125	3.375	0.500	2.750	0.219	1.000	2.063	2.125	2.625	3	3/8 x 1-1/4	4.5	348
R1	2.875	0.675	2.250	4.000	3.875	5.375	4.625	0.750	2.000	0.250	1.185	2.813	2.875	3.750	3	3/8 x 1-1/4	7.5	348
R2	4.875	0.675	4.250	4.000	3.750	5.375	4.625	0.750	4.000	0.313	1.375	2.813	2.875	3.625	3	3/8 x 1-1/4	11	348
S1	4.375	0.750	3.675	4.625	4.418	6.375	5.375	0.750	3.313	0.313	1.688	3.188	3.250	4.250	3	1/2 x 2-1/4	14	840
S2	6.750	0.750	6.000	4.625	4.270	6.375	5.375	0.750	5.688	0.438	1.875	3.188	3.250	4.188	3	1/2 x 2-1/4	19	840
U0	5.250	1.063	4.188	6.000	5.770	8.375	7.000	1.250	3.750	0.438	2.375	3.063			3	5/8 x 2-3/4	30	1680
U0	4.938	0.750	4.188	6.000	2.766	8.375	7.000	1.250	3.750	0.438	3.250	4.250	4.375	5.500	3	5/8 x 2-3/4	27	1680
U1	7.125	1.063	6.063	6.000	5.649	8.375	7.000	1.250	5.625	0.438	2.375	4.250	4.375	5.500	3	5/8 x 2-3/4	40	1680
U2	10.125	1.063	9.063	6.000	5.461	8.375	7.000	1.250	5.625	0.438	2.438	4.250	4.375	5.000	3	5/8 x 2-3/4	50	1680
W1	8.250	1.438	6.813	8.500	6.102	12.500	10.000	1.250	6.375	0.438	3.375	6.188	6.250	7.438	4	3/4 x 3	104	3000
W2	11.250	1.438	9.813	8.500	7.914	12.500	10.000	1.250	9.375	0.438	3.375	6.188	6.250	7.438	4	3/4 x 3	133	3000

BUJES DIVIDIDOS TAPER-LOCK® MÉTRICOS

Todas las dimensiones están en pulgadas a menos que se indique lo contrario.

Rango de diámetro interior	14	15	16	18	19	20	22	24	25	28	30	32	35	36	38
Chavetero (mm) / N.º de buje	5 x 5	5 x 5	5 x 5	6 x 6	6 x 6	6 x 6	6 x 6	8 x 7	8 x 7	8 x 7	8 x 7	10 x 8	10 x 8	10 x 8	10 x 8
G	X		X	X	X	X	X	X	X						
H	X		X	X	X	X	X	X	X	X	X	X	X	X	X
P1	X	X	X	X	X	X	X	X	X	X	X	X	X	X	X
B				X	X	X	X	X	X	X	X	X	X	X	X
Q1				X	X	X	X	X	X	X	X	X	X	X	X
R1										X	X	X	X	X	X
R2													X	X	X

Nota:
La "X" denota que el buje dividido TAPER-LOCK® también está disponible con tamaño de diámetro interior métrico y chavetero.
Todos los diámetros interiores métricos se suministran con roscas imperiales.
Todos los bujes se pueden suministrar en acero, acero inoxidable y otros materiales. Consulte con la fábrica Tsubaki para obtener más detalles.

BUJES DIVIDIDOS TAPER-LOCK® MÉTRICOS

Todas las dimensiones están en pulgadas a menos que se indique lo contrario.

Rango de diámetro interior	39	40	42	45	48	50	55	60	65	70	75	80	85	90	95
Chavetero (mm) / N.º de buje	12 x 8	12 x 8	12 x 8	14 x 9	14 x 9	14 x 9	16 x 10	18 x 11	18 x 11	20 x 12	20 x 12	22 x 14	22 x 14	25 x 14	25 x 14
G															
H															
P1	X	X	X												
B	X	X	X	X	X	X	X	X	X						
Q1	X	X	X	X	X	X	X	X	X	X					
R1	X	X	X	X	X	X	X	X	X	X	X	X	X	X	X
R2	X	X	X	X	X	X	X	X	X	X	X	X	X	X	X
S1			X	X	X	X	X	X	X	X	X	X	X	X	X

Nota:
La "X" denota que el buje dividido TAPER-LOCK® también está disponible con tamaño de diámetro interior métrico y chavetero.
Todos los diámetros interiores métricos se suministran con roscas imperiales.
Todos los bujes se pueden suministrar en acero, acero inoxidable y otros materiales. Consulte con la fábrica Tsubaki para obtener más detalles.

BUJES DIVIDIDOS TAPER-LOCK®

Bujes B, P, Q y R

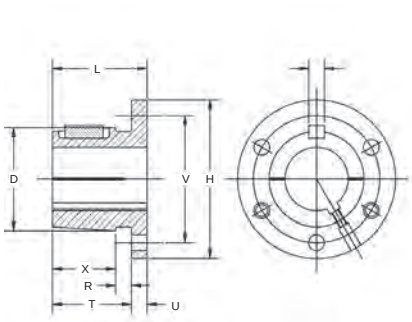

TIPO 1

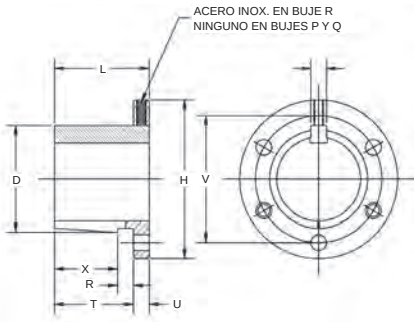

TIPO 2

Bujes S

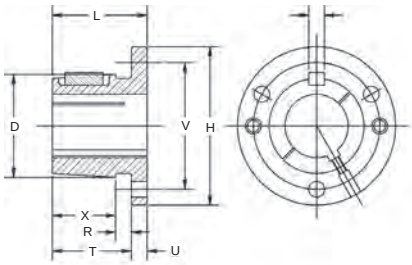

TIPO 1

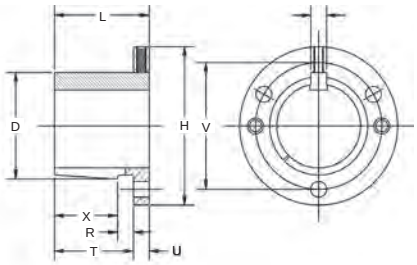

TIPO 2

Bujes U

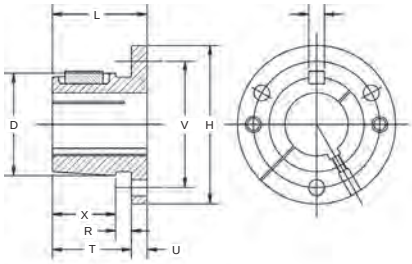

TIPO 1

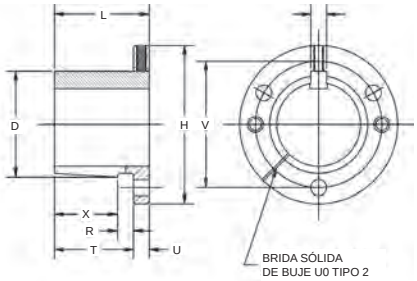

TIPO 2

Bujes W

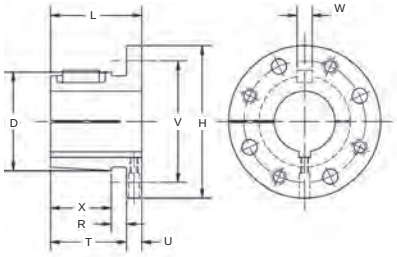

TIPO 1

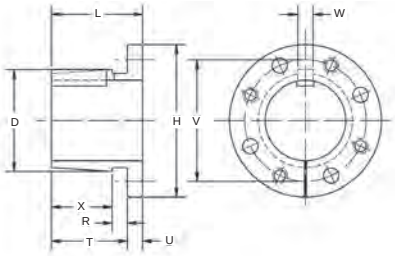

TIPO 2

CUBOS DIVIDIDOS TAPER-LOCK®

Tsubaki ofrece una línea completa de cubos soldados divididos TAPER-LOCK® para insertar y soldar. Esto le permitirá producir ruedas dentadas estilo "B", roldanas y otras aplicaciones sin protrusión del cubo. Para ofrecer mayor resistencia a este tipo de mecanismo de bloqueo con eje y reducir la distorsión por calor que provoca la soldadura, estos cubos tienen las mismas dimensiones que los elementos de nuestras ruedas dentadas. Los cubos de dimensiones especiales están disponibles y se fabrican a pedido. Todos los cubos de Tsubaki están fabricados de acero en barra (no de metal sinterizado ni en polvo). Los cubos soldados divididos TAPER-LOCK® que figuran a continuación incluyen los diámetros interiores y los orificios de montaje ahusados correspondientes.

Todas las dimensiones están en pulgadas a menos que se indique lo contrario.

Cubo	Buje	Dimensiones									Orificios roscados			Peso (lb)
		OD	A	B	C	K	V	W	X	a(0)	d	N.º	Tamaño	
G1W	G	2.00	0.174	1.168	1.875		1.563		0.625		0.625	2	1/4 20	0.4
H1W	H	2.50	0.174	1.621	2.375		2.000		0.875		0.875	2	1/4 20	0.6
P1W	P1	3.00	0.292	1.938	2.875	1.094	2.438	0.375	1.313	60	0.625	3	5/16 18	1.4
P2W	P2	3.00	1.100	1.938	2.875	1.094	2.438	0.375	2.313	60	0.625	3	5/16 18	2.5
B1W	B	3.88	0.292	2.623	3.750	1.438	3.125	0.500	1.313	60	0.813	3	5/16 18	2.3
B2W	B	4.50	0.709	2.623	4.375	1.438	3.125	0.500	1.750	60	0.813	3	5/16 18	4.7
Q1W	Q1	4.50	0.709	2.875	4.375	1.563	3.375	0.500	1.750	60	0.875	3	3/8 16	4.4
Q2W	Q2	4.50	1.606	2.875	4.375	1.563	3.375	0.500	2.750	60	0.875	3	3/8 16	6.9
R1W	R1	5.75	0.709	4.000	5.625	2.188	4.625	0.750	2.000	60	1.125	3	3/8 16	7.3
R2W	R2	5.75	1.606	4.000	5.625	2.188	4.625	0.750	4.000	60	1.125	3	3/8 16	15
S1W	S1	6.75	0.946	4.625	6.500	2.563	5.375	0.750	3.313	60	1.625	3	1/2 13	17
S2W	S2	6.75	2.963	4.625	6.500	2.563	5.375	0.750	5.688	60	1.625	3	1/2 13	30
U0W	U0	8.50	2.000	6.000	8.250	3.250	7.000	1.250	3.750	60	2.000	3	5/8 11	32
U1W	U1	8.50	2.963	6.000	8.250	3.250	7.000	1.250	5.625	60	1.750	3	5/8 11	45
U2W	U2	8.50	6.016	6.000	8.250	3.250	7.000	1.250	8.625	60	1.750	3	5/8 11	69
W1W	W1	12.50	2.963	8.500	12.250	4.563	10.000	1.250	6.375	22.50	1.750	4	3/4 10	130

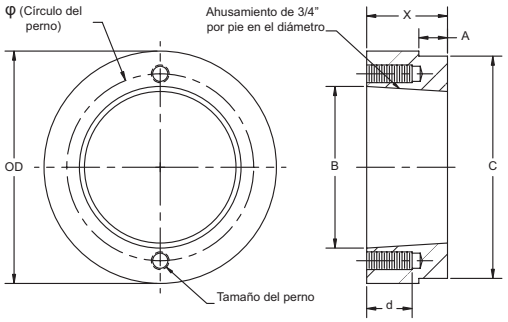

Para bujes G y H



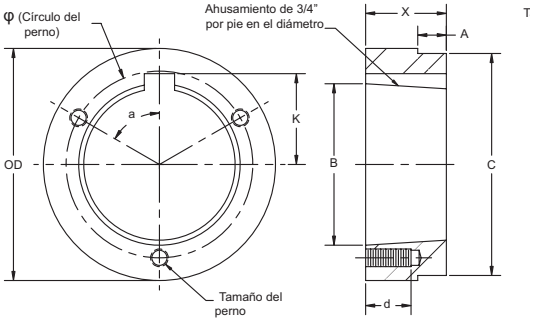

Para los bujes P, B, Q, R, S y U

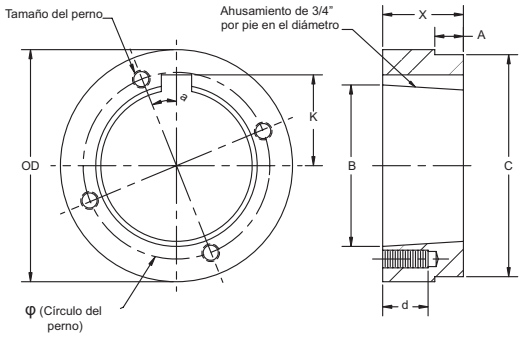

Para el buje W

RUEDAS DENTADAS SMART TOOTH®



La tecnología Smart Tooth® de Tsubaki ofrece a los usuarios una indicación visual de que una rueda dentada todavía se encuentra dentro de la tolerancia de desgaste permitida. Los pasadores indicadores de desgaste patentados en uno o más dientes de la rueda dentada, junto con un acabado de pintura azul muy visible, permiten que el operador observe claramente el desgaste de la rueda dentada y, de este modo, se evite el costoso tiempo de inactividad necesario para apagar el sistema. La tecnología del indicador de desgaste de Tsubaki es útil en aplicaciones donde el tiempo de inactividad causado por el desgaste es crítico. Las ruedas dentadas están disponibles con tecnología Smart Tooth® y se fabrican a pedido.



Rueda dentada Smart Tooth® nueva

- Disponibilidad.
- Ruedas dentadas ANSI con pasos de tamaños 80 a 240.
- Dientes templados.
- Ruedas dentadas con bujes de acero y diámetro interior ajustado al tamaño.



Rueda dentada desgastada con tecnología Smart Tooth®

- Valor.
- Vida útil prolongada de la cadena a través del mantenimiento previsible.
- Reducción del costo total de propiedad.
- Previsibilidad del ciclo de vida útil.

Pasadores indicadores de desgaste de bronce



Triángulos debajo de los pasadores

UNIDADES Y COMPONENTES DE TRANSMISIÓN DE POTENCIA

Con más de 100 años de excelencia en ingeniería y fabricación, Tsubaki ofrece una línea con una amplia gama de productos de unidades y componentes de transmisión de potencia. Ya sea que se trate de la línea completa de embragues de leva de sobremarcha, de indexación y de frenos antirretorno de Tsubaki, o de los accionadores nuevos e innovadores de la línea Zip Chain Actuators®, la creatividad y experiencia en ingeniería de Tsubaki quedan plasmadas en la creación de componentes industriales de calidad superior.



TSUBAKI®

INTRODUCCIÓN

¡Todo lo que necesita para obtener los mejores resultados de su cadena de rodillos y sus ruedas dentadas Tsubaki!

Embragues y frenos antirretorno

Gama completa de embragues de leva de sobremarcha, de indexación y para frenos antirretorno. Con 50 años de experiencia, Tsubaki puede ofrecer el embrague de leva correcto para cualquier aplicación.



POWER-LOCK®

Dispositivo de bloqueo de eje-cubo sin chavetero fácil de instalar; ofrece un método de bloqueo de cubo sin holgura que elimina el mecanizado costoso de los chaveteros.



Relés de choque

Dispositivo de protección contra sobrecarga fácil de instalar que supervisa el amperaje del motor y corta la alimentación eléctrica en caso de que un bloqueo o el mal funcionamiento del equipo provoquen cargas excesivas en la maquinaria. Los relés de choque son un método rentable de protección de la maquinaria crítica.



Accionadores Zip Chain Actuators®

Los accionadores Zip Chain Actuators® son un método innovador y exclusivo de accionamiento lineal; utilizan una cadena de rodillos segmentada modificada y ruedas dentadas diseñadas específicamente para crear un actuador de cadena rígida extremadamente pequeño.

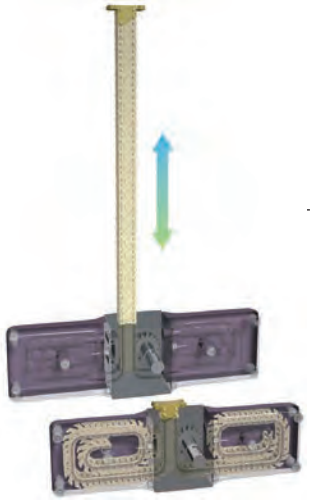

Acoples para cadenas de rodillos

Gracias a la vasta experiencia de Tsubaki en cadenas de rodillos, los acoples para cadenas de rodillos ofrecen una solución de acoplamiento de eje sólida y flexible.



Dispositivos de protección contra sobrecarga

Tsubaki ofrece una amplia gama de dispositivos mecánicos de protección contra sobrecarga que le permitirán proteger la maquinaria crítica.







Para ver una lista completa de todos los componentes de transmisión de potencia de Tsubaki, visite www.ustsubaki.com

EMBRAGUES Y FRENOS ANTIRRETORNO

PRODUCTOS DE EMBRAGUE DE LEVA DE FRENO ANTIRRETORNO DE TSUBAKI



BS & BS-F

La serie BS está diseñada para aplicaciones de transportadoras de velocidad más baja. El diseño único de leva antivuelco proporciona una capacidad de torque más alta, asegurando un engranaje completo.
Rango de diámetro interior:
0.750 pulg. a 5.315 pulg. (20 a 135 mm)
Rango de torque:
217 a 11,580 libras/pies

La serie BS-F está diseñada para instalaciones sencillas de acople inmediato a todos los principales productos de frenos antirretorno del mercado. Usa un diseño de sellado único para una duración máxima, con mínimo mantenimiento.
Rango de diámetro interior:
2.360 pulg. a 18.310 pulg. (60 a 465 mm)
Rango de torque:
4980 a 722 000 pie-libra



BR-HT

La serie BR-HT está diseñada para aplicaciones de frenos antirretorno donde se requiere una sobremarcha de alta velocidad. El diseño de leva desmontable en vertical garantiza la generación de calor mínima y la mayor vida útil.
Rango de diámetro interior:
0.787 pulg. a 5.118 pulg. (20 a 320 mm)
Rango de torque:
77 a 269 950 pie-libra
MODELOS DE LA COMPETENCIA:
Formsprag RSCI; Ringspann FXM



BSEU

Los embragues de leva BSEU son una variación europea reconocida en muchos elevadores de cangilones en Norteamérica y Sudamérica.
Rango de diámetro interior:
0.787 pulg. a 3.543 pulg.
(20 a 90 mm)
Rango de torque:
159 a 3467 pie-libra
MODELOS DE LA COMPETENCIA:
Formsprag RSBW
Morse CR/BW
Stieber RSBW



BREU

La serie BREU está diseñada para aplicaciones de frenos antirretorno donde es aconsejable utilizar un soporte de cojinete y una construcción modular.
Rango de diámetro interior:
1.181 pulg. a 5.906 pulg.
(30 a 150 mm)
Rango de torque:
447 a 25 009 pie-libra
MODELOS DE LA COMPETENCIA:
Formsprag RIZ; Stieber RIZ



CA

La línea CA de frenos antirretorno son una parte integral del reductor. El diseño único de leva antivuelco es fundamental y evita los daños a los engranajes, ejes y trenes de transmisión. Es un repuesto de acople inmediato para los reductores DodgeTXT®.
Rango de diámetro interior:
0.738 pulg. a 1.750 pulg.
(18.75 a 44.45 mm)
Rango de torque:
45 a 901 pie-libra
MODELOS DE LA COMPETENCIA:
Serie 24 Dodge



BRUS

La serie BRUS de frenos antirretorno externos de velocidad alta utilizan levas con diseño antivuelco y desmontable. Es un repuesto fácil de cambiar para los frenos antirretorno de Falk® BIF.
Rango de diámetro interior:
1.125 pulg. a 3.750 pulg.
(28.58 a 95.25 mm)
Rango de torque:
700 a 4420 pie-libra
MODELOS DE LA COMPETENCIA:
Falk BIF; Formsprag FHB; Ringspann FRXF

APLICACIONES DE INDEXACIÓN DE TSUBAKI



MIUS

La serie MIUS es para aplicaciones de indexación de velocidad media de hasta 300 ciclos por minuto.
Rango de diámetro interior:
0.500 pulg. a 6.250 pulg.
(12.7 a 160 mm)
Rango de torque:
280 a 27 290 pie-libra
MODELOS DE LA COMPETENCIA:
Formsprag HPI
Morse MI
Marland RMS



TSS

El embrague de la serie TSS está diseñado para una instalación con ajuste a presión. Las dimensiones exteriores son iguales a las de los cojinetes de bolas de la serie 62.
Rango de diámetro interior:
0.314" a 2.362" (8 mm a 60 mm)
Rango de torque:
4 a 479 libras/pies (6 a 649 Nm)
MODELOS DE LA COMPETENCIA:
Formsprag AS
Morse NSS
Ringspann FCN

Dodge® es una marca comercial registrada de Baldor Electric Company Corporation. Falk® es una marca comercial registrada de Rexnord Industries, LLC. Morse® es una marca comercial registrada de BorgWarner Inc. Corporation Delaware. Formsprag® es una marca comercial registrada de WARNER ELECTRIC TECHNOLOGY LLC LIMITED LIABILITY COMPANY DELAWARE. Marland® es una marca comercial registrada de FORMSPRAG LLC LIMITED LIABILITY COMPANY DELAWARE. Renold® es una marca comercial registrada de Renold Public Limited Company PUBLIC LIMITED COMPANY REINO UNIDO. Ringspann® es una marca comercial registrada de RINGSPANN sGmBH REPÚBLICA FEDERAL DE ALEMANIA. Stieber® es una marca comercial registrada de ALTRA INDUSTRIAL MOTION CORP CORPORATION DELAWARE.

EMBRAGUES Y FRENOS ANTIRRETORNO

PRODUCTOS DE EMBRAGUES DE LEVA GENERALES Y DE SOBREMARCHA



MGUS/MGUS-R

La serie MGUS es ideal para aplicaciones que requieren un anillo interior de baja a alta velocidad. La serie MGUS-R contiene un depósito de aceite incorporado y se puede usar para aplicaciones antirretorno.
Rango de diámetro interior:
0.500 pulg. a 6.250 pulg.
(12.7 a 160 mm)
Rango de torque:
280 a 27,290 libras/pies
(380 a 37,000 Nm)
MODELOS DE LA COMPETENCIA:
Formsprag FSO; Morse MG;
Ringspann FB



MZEU

La serie MZEU está diseñada para aplicaciones de sobremarcha. Estas unidades vienen prelubricadas y se pueden adaptar con bridas y brazos de torque para adaptarse a una gran variedad de aplicaciones.
Rango de diámetro interior:
0.472 pulg. a 5.906 pulg.
(12 a 150 mm)
Rango de torque:
De 44 a 24 930 pie-libra
MODELOS DE LA COMPETENCIA:
Formsprag GFR/GFRN
Stieber GFR



MZ

La serie MZ está diseñada para aplicaciones de indexación de velocidad baja que requieren una sobremarcha de anillo exterior o interior. Estas unidades vienen prelubricadas para una fácil instalación y una larga vida útil de servicio.
Rango de diámetro interior:
0.591" a 2.756" (15 a 70 mm)
Rango de torque:
137 a 2,242 libras/pies
(186 Nm-m a 3040 Nm)
MODELOS DE LA COMPETENCIA:
Stieber SMZ



BB

El embrague de leva de la serie BB tiene las dimensiones y las características de soporte de un cojinete de bolas de la serie 62. Este diseño brinda una fácil instalación y es ideal para aplicaciones de sobremarcha generales.
Rango de diámetro interior:
0.590 pulg. a 1.575 pulg. (15 a 40 mm)
Rango de torque:
21 a 192 libras/pies (29 a 260 Nm)
MODELOS DE LA COMPETENCIA:
Formsprag CSK; Morse KK; Ringspann ZZ; Stieber KK



TFS

La serie TFS tiene dos chaveteros verticales en el anillo exterior para ayudar con el posicionamiento. Las dimensiones exteriores son iguales a las de los cojinetes de bolas de la serie 63. Resulta ideal para aplicaciones de sobremarcha generales.
Rango de diámetro interior:
0.472 pulg. a 3.150 pulg.
(12 a 80 mm)
Rango de torque:
13 a 2,894 libras/pies
MODELOS DE LA COMPETENCIA:
Formsprag ASNU; Morse NFS
Ringspann FC/FDN

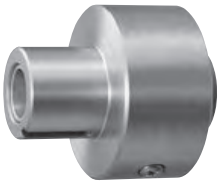

PBUS

El embrague de la serie PBUS incluye una grasa especial para aplicaciones generales. El anillo exterior tiene acoplamientos para el montaje de engranajes, poleas y ruedas dentadas.
Rango de diámetro interior:
0.375" a 1.750" (10 a 45 mm)
Rango de torque:
41 a 1,623 libras/pies
(56 a 2,200 Nm)
MODELOS DE LA COMPETENCIA:
Formsprag FSR; Morse PB-A;
Renold SB



BUS200

La serie BUS está diseñada específicamente para aplicaciones de montaje de ejes que requieren una sobremarcha de anillo interior de alta velocidad o una sobremarcha de anillo exterior de baja a media velocidad.
Rango de diámetro interior:
0.650 pulg. a 3.122 pulg.
(16.5 a 79.3 mm)
Rango de torque:
39 a 1,025 libras/pies
Modelos de la competencia:
Formsprag FS50; Morse B200;
Renold SD

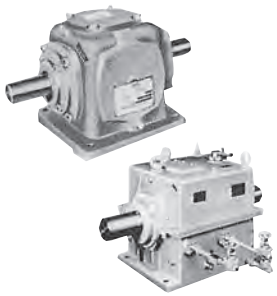

OB-ON/OF Y OB-SF

La serie OB-ON/OF es una unidad cerrada que tiene unidades de embrague de leva y un eje común. Estas unidades se utilizan para aplicaciones de sobremarcha de alta velocidad.
Rango de torque:
2,318 a 59,270 libras/pies

La serie OB-SF consiste en unidades de embrague de leva de armazón cerrado para capacidades de sobremarcha y engranaje de alta velocidad continua y torque alto.
Rango de torque:
231 a 4,337 libras/pies

Para ver una lista completa de todos los embragues de leva de Tsubaki, descargue el catálogo de embragues de leva de Tsubaki en www.ustsubaki.com

EMBRAGUES Y FRENOS ANTIRRETORNO

SERIE MGUS

Los embragues de leva de la serie MGUS están diseñados para satisfacer los requisitos de sobremarcha del anillo exterior o interior, o los requisitos de aplicaciones generales. Según los requisitos de la aplicación, la serie MGUS se puede utilizar en aplicaciones de sobremarcha, indexación o frenos antirretorno. Esta serie se ofrece en configuraciones de anillo interior en sistema métrico y en pulgadas. Las unidades de la serie MGUS pueden acoplarse fácilmente a poleas, engranajes o ruedas dentadas.



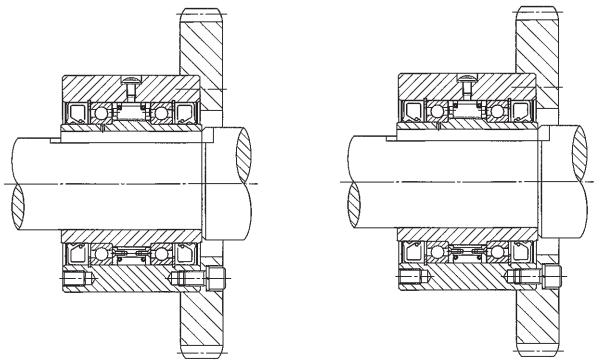

Ejemplo de instalación de MGUS

Rango de diámetro interior disponible

Los embragues de leva de la serie MGUS vienen con muchos tamaños de diámetros interiores. La combinación solicitada del tamaño de diámetro interior y de chavetero es posible y se fabrica a pedido. La tabla que sigue proporciona el rango de tamaños de diámetros interiores disponibles para un modelo determinado.

Modelo	Rango de diámetro interior (pulg.)	Capacidad de torque (libras/pies)
MGUS300	0.500 a 0.750	280
MGUS400	0.437 a 0.866	398
MGUS500	0.750 a 1.312	1195
MGUS600	0.937 a 2.000	2316
MGUS700	1.875 a 2.938	5163
MGUS750	2.250 - 3.437	7007
MGUS800	2.625 a 4.438	13276
MGUS900	3.625 a 5.438	18070
MGUS1000	4.938 a 7.000	27290

SERIE BB

Los embragues de leva de la serie BB son una combinación de un cojinete de bolas de la serie 62 y un embrague de leva. Estas unidades están diseñadas para aplicaciones con encastres a presión y están disponibles en cinco variantes, combinaciones de blindaje metálico o tipo sellado con protección contra polvo; con o sin chaveteros en el anillo interior y/o exterior para permitir flexibilidad de aplicaciones y diseño. Las unidades de la serie BB vienen lubricadas con grasa, pero el estilo con blindaje metálico puede adaptarse para la lubricación por inmersión en aceite.

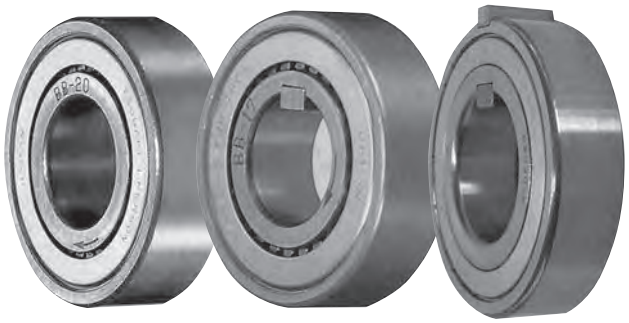

Serie BB Serie BB-K Serie BB-KK

Especificaciones

Modelo	Diámetro interior (mm)	Serie de rodamiento	Capacidad de torque (libras/pies)
BB15	15	6202	21
BB17	17	6203	32
BB20	20	6204	45
BB25	25	6205	58
BB30	30	6206	103
BB35	35	6207	128
BB40	40	6208	192

EMBRAGUES Y FRENOS ANTIRRETORNO

SERIE TSS

El embrague de leva de la serie TSS está diseñado para la instalación a presión, con dimensiones externas iguales a las del cojinete de bolas de la serie 62. Como un embrague de patín, las capacidades de torque a menudo son más altas que un diseño similar de rampa y rodillo. Este diseño se puede manipular e instalar fácilmente, la mayoría de las veces con un cojinete de bolas de la serie 62 ubicado junto al embrague de leva TSS. La serie TSS es ideal para aplicaciones que requieran una sobremarcha del anillo interior a alta velocidad en un paquete muy compacto.



Embrague de leva de la serie TSS

Especificaciones			
Modelo	**Diámetro interior (mm)**	**Serie de rodamiento**	**Capacidad de torque (libras/pies)**
TSS8	8	628	5
TSS10	10	6200	9
TSS12	12	6201	13
TSS15	15	6202	16
TSS20	20	6204	30
TSS25	25	6205	41
TSS30	30	6206	77
TSS35	35	6207	100
TSS40	40	6208	218
TSS45	45	6209	256
TSS50	50	6210	297
TSS60	60	6212	479

Ejemplo de instalación de TSS

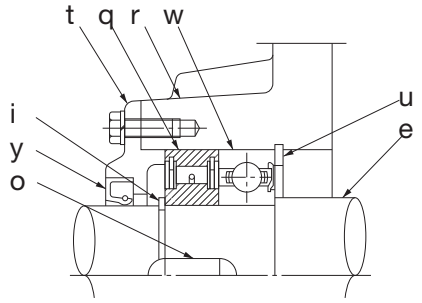

e - Eje
i - Eje de anillo de retención
o - Chaveta
q - Embrague de leva TSS
r - Alojamiento
t - Cubierta
u - Anillo de retención
w - Cojinete
y - Sello de aceite

SERIE TFS

El embrague de leva de la serie TFS es del tipo patín y está diseñado para la instalación a presión. Los diseños tipo patín tienen generalmente una mayor capacidad de torque que un embrague tipo rampa y rodillo de tamaño similar. El TFS tiene dos chaveteros verticales en el anillo exterior para ayudar con el posicionamiento. Las dimensiones exteriores son iguales a las de los cojinetes de bolas de la serie 63. Este diseño es ideal para aplicaciones de sobremarcha generales en el anillo interior o exterior. Debido a que la serie TFS no incluye un cojinete integral, la aplicación típica es instalar el embrague de leva TFS junto a un cojinete que maneje cargas axiales y radiales.



Embrague de leva de la serie TFS

Especificaciones			
Modelo	**Diámetro interior (mm)**	**Serie de rodamiento**	**Capacidad de torque (libras/pies)**
TFS12	12	6301	13.3
TFS15	15	6302	20.7
TFS17	17	6303	36.9
TFS20	20	6304	62
TFS25	25	6305	94.4
TFS30	30	6306	148
TFS35	35	6307	350
TFS40	40	6308	448
TFS45	45	6309	558
TFS50	50	6310	829
TFS60	60	6312	1457
TFS70	80	6314	1854
TFS80	80	6316	2894

Ejemplo de instalación de TFS

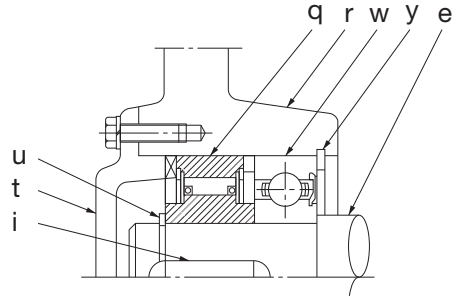

e - Eje
i - Chaveta
q - Embrague de leva de TFS
r - Alojamiento
t - Cubierta
u - Eje de anillo de retención
w - Cojinete
y - Anillo de retención

EMBRAGUES Y FRENOS ANTIRRETORNO

Serie BUS200

El embrague de leva de la serie BUS200 es un embrague de leva de uso general utilizado en aplicaciones de frenos antirretorno, sobremarcha e indexación. En general, el cliente suministra el anillo interior como un componente de su maquinaria, pero si lo desea, Tsubaki también puede proporcionar un anillo interior. Una segunda característica muy conveniente es que el diámetro exterior de la serie BUS200 coincide con los cojinetes de bolas de la serie 6200. Debido a las dimensiones populares comunes, los embragues de leva de la serie BUS200 se encuentran como componentes integrales en muchas piezas de máquina; estas incluyen frenos antirretorno dentro de cajas de engranajes y como componentes dentro de las aplicaciones de engranajes de distribución. La serie BUS200 se envía prelubricada con grasa. Para aplicaciones de indexación, se recomienda la lubricación con aceite.



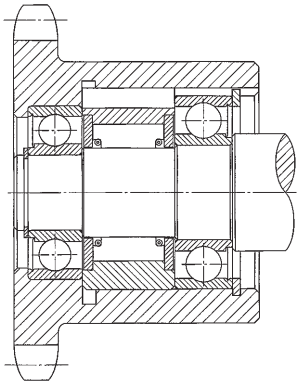

Ejemplo de instalación de BUS

Especificaciones				
Modelo	Serie de rodamiento	Capacidad de torque (libras/pies)	Sobremarcha máx. (r. p. m.)	
			Eje	Anillo exterior
203	6203	40	2400	500
204	6204	52	2400	500
205	6205	81	1800	400
206	6206	177	1800	350
207	6207	280	1800	300
208	6208	405	1800	200
209	6209	405	1800	200
210	6210	578	1200	200
211	6211	578	1200	200
212	6212	907	1200	180
213	6213	907	1200	180
214	6214	1025	1200	180

SERIE PBUS

Los embragues de leva de la serie PBUS están diseñados para su uso en aplicaciones generales de sobremarcha o indexación. La serie PBUS viene prelubricada con grasa sintética para una fácil instalación y una larga vida útil de servicio. El anillo exterior tiene acoplamientos para el montaje de engranajes, poleas y ruedas dentadas. Especifique la dirección de rotación al hacer el pedido.

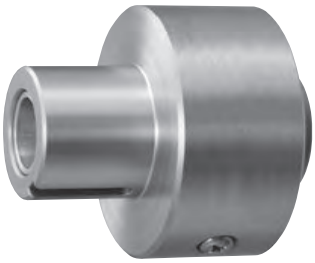

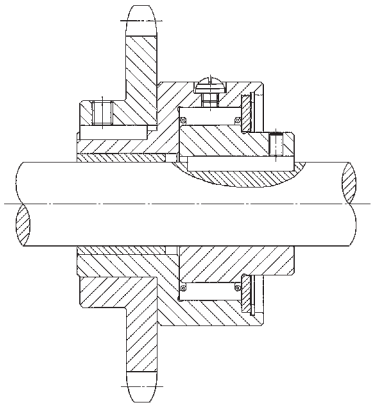

Ejemplo de instalación de PBUS

Especificaciones		
Modelo	Rango de diámetro interior (pulg.)	Capacidad de torque (libras/pies)
PBUS3	0.375 a 0.500	41.3
PBUS5	0.500 a 0.630	114
PBUS6	0.750 a 0.787	301
PBUS8	0.875 a 1.000	454
PBUS10	1.125 a 1.250	679
PBUS12	1.375 a 1.575	1365
PBUS14	1.625 a 1.772	1623

EMBRAGUES Y FRENOS ANTIRRETORNO

SERIE MZ

Los productos de embragues de leva de la serie MZ son ideales para aplicaciones de sobremarcha generales. La serie MZ se puede usar en aplicaciones que requieran que el anillo interior o exterior tenga capacidad de sobremarcha. La serie MZ viene prelubricada con grasa y está lista para instalar. No necesita mantenimiento de lubricación. Esta serie es ideal para ensamblados de engranajes, poleas y embragues.



Especificaciones		
Modelo	**Rango de diámetro interior (pulg.)**	**Capacidad de torque (libras/pies)**
MZ15	0.500 a 0.591	137
MZ17	0.625 a 0.669	159
MZ20	0.750 a 0.787	238
MZ30	0.866 a 1.181	542
MZ35	1.250 a 1.378	797
MZ45	1.500 a 1.772	1195
MZ60	1.969 a 2.362	1556
MZ70	2.559 a 2.756	2242

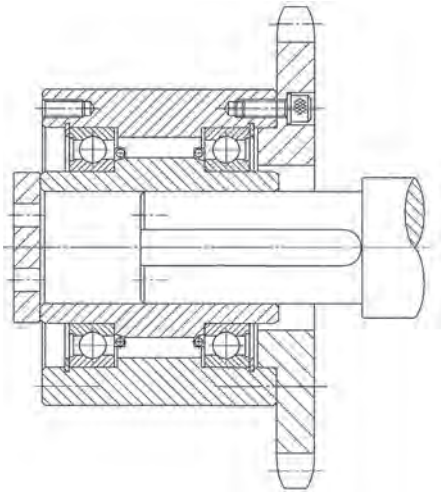

Ejemplo de instalación de MZ

SERIE MIUS

Los embragues de leva de la serie MIUS están diseñados para aplicaciones de indexación. En este modo de funcionamiento, el movimiento alternativo aplicado al anillo impulsor del embrague se transforma en movimiento intermitente unidireccional, en el anillo impulsado. El embrague se acciona en la carrera de ida (indexación) y aplica la sobremarcha en la carrera de retorno. Además de la capacidad de torque, tenga en cuenta la cantidad de ciclos de trinquete por minuto.



Especificaciones		
Modelo	**Rango de diámetro interior (pulg.)**	**Capacidad de torque (libras/pies)**
MIUS300	0.500 a 0.750	280
MIUS400	0.437 a 0.866	398
MIUS500	0.750 a 1.312	1195
MIUS600	0.937 a 2.000	2316
MIUS700	1.875 a 2.938	5163
MIUS750	2.250 - 3.437	7007
MIUS800	2.625 a 4.438	13276
MIUS900	3.625 a 5.438	18070
MIUS1000	4.938 a 7.000	27290

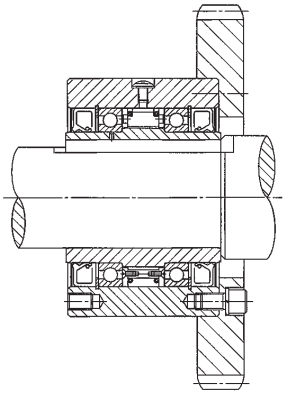

Ejemplo de instalación de MIUS

EMBRAGUES Y FRENOS ANTIRRETORNO

COMPONENTES MODULARES DISPONIBLES PARA EL EMBRAGUE DE LEVA MZEU/BREU

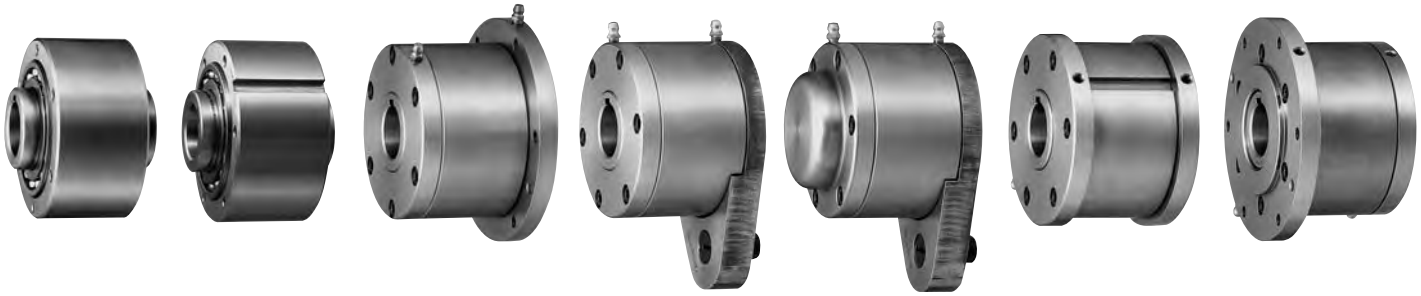

Tipo básico

Tipo básico con chavetero exterior

Brida E1 + Brida E2

Brida E2 + Brazo de torque E3

Brazo de torque E3 + Cubierta E4

Brida E5 + Brida E5

Brida E2 + Brida E7

SERIE MZEU

La serie MZEU es un embrague de leva de uso general adecuado para una amplia variedad de aplicaciones. Disponemos de una selección de bridas adicionales y brazos de torque, lo que permite que este embrague de leva se adapte fácilmente donde anteriormente se requerían productos de diseño a medida. Los modelos MZEU12 a MZEU80 están engrasados previamente y no requieren lubricación.

Especificaciones					
Modelo	**Tamaño de diámetro interior (mm)**	**Capacidad de torque (libras/pies)**	**Modelo**	**Tamaño de diámetro interior (mm)**	**Capacidad de torque (libras/pies)**
MZEU12	12	44	**MZEU55**	55	1770
MZEU15	15	74	**MZEU60**	60	2176
MZEU20	20	181	**MZEU70**	70	3105
MZEU25	25	313	**MZEU80**	80	3813
MZEU30	30	542	**MZEU90**	90	8851
MZEU35	35	749	**MZEU100**	100	12981
MZEU40	40	996	**MZEU130**	130	18070
MZEU45	45	1195	**MZEU150**	150	24930
MZEU50	50	1527			



SERIE BREU

El embrague de leva de la serie BREU se usa comúnmente en aplicaciones de freno antirretorno que requieren una mayor sobremarcha del anillo interior y una velocidad de engranaje de velocidad baja a media. El embrague de leva de la serie BREU es popular entre los fabricantes de equipos originales y los usuarios finales, ya que utiliza una amplia gama de acoplamientos de montaje y tiene la capacidad de seleccionar posiciones del chavetero en los anillos interior y exterior para ofrecer flexibilidad de montaje. La serie BREU incorpora una leva de estilo "desmontable" que proporciona una mayor duración del embrague de leva.

Especificaciones					
Modelo	**Tamaño de diámetro interior (mm)**	**Capacidad de torque (libras/pies)**	**Sobremarcha del anillo interior**		**Engranaje**
			Vel. mín. en r. p. m.	**Vel. máx. en r. p. m.**	**Vel. máx. en r. p. m.**
BREU30	30	448	880	3600	350
BREU35	35	506	780	3600	300
BREU40	40	723	720	3600	300
BREU45	45	795	670	3600	280
BREU50	50	1265	610	3600	240
BREU55	55	1446	580	3600	220
BREU60	60	2566	490	3600	200
BREU70	70	3492	480	3600	200
BREU80	80	4807	450	3600	190
BREU90	90	6288	420	3000	180
BREU100	100	10481	460	2500	180
BREU130	130	15034	420	2200	180
BREU150	150	25009	370	1300	180

EMBRAGUES Y FRENOS ANTIRRETORNO

SERIE BR-HT

La serie BR-HT se utiliza principalmente en aplicaciones de freno antirretorno como parte integral de un reductor de engranajes. La aplicación típica es la prevención de la rotación inversa de las transportadoras y los elevadores de cangilones cuando están inclinados. La serie BR-HT asegura no solo el funcionamiento inmediato del freno antirretorno con un torque alto, sino también una mayor vida útil de servicio mediante el diseño "desmontable". Además, la instalación en el eje de alta velocidad con bajo torque permite la selección de modelos más compactos a un costo más bajo.

Consulte el catálogo de embragues de leva de Tsubaki para obtener más información sobre la numeración de las piezas BR-HT. Está disponible para su descarga en www.ustsubaki.com/technical-resources.html

Vida útil de servicio de la serie BR-HT

La vida útil de servicio de los modelos de embrague de leva de Tsubaki anteriores se determinaba como la vida útil de servicio de fricción durante el funcionamiento libre (cuando el embrague está desconectado) y la vida útil de servicio de fatiga del embrague conectado. Sin embargo, con la serie BR-HT, la vida útil de servicio de fricción no es un factor porque no hay un contacto mecánico cuando el embrague está desconectado. Como resultado, la vida útil se determina solamente por la resistencia a la fatiga del embrague conectado.

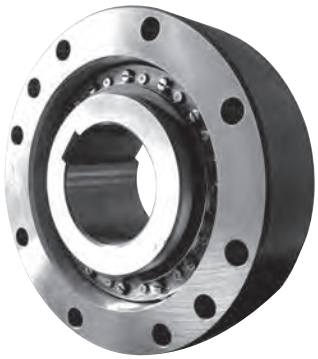

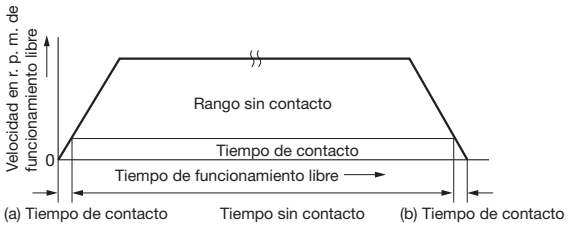

La fricción en el mecanismo del embrague solo ocurre durante un período corto de tiempo designado como "a" y "b", donde "a" es el tiempo durante el cual la leva se conecta hasta que la aceleración del anillo interior hace que se desconecte y "b" es el tiempo durante el cual la leva se conecta cuando el anillo interior se desacelera.

FRENOS ANTIRRETORNO SERIE BRUS

Los frenos antirretorno de la serie BRUS están diseñados para usarse en aplicaciones externas de frenos antirretorno de velocidad alta. La BRUS es de acoplamiento inmediato y tiene un diseño de brazo de torque único que permite el remplazo del freno antirretorno o brazo de torsión solo durante el mantenimiento. Los frenos antirretorno de la serie BRUS se envían prelubricados con grasa.

Especificaciones					
Modelo	**Capacidad de torque**		**Diámetro interior Rango (pulg.)**	**Sobremarcha de anillo interior (r. p. m.)**	
	libras/ pies	**(Nm)**		**Mín.**	**Máx.**
BRUS45	700	(950)	6.5 a 0.98	400	3600
BRUS60	1770	(2400)	8.58 a 1.26	400	2400
BRUS90	4420	(6000)	11.65 a 1.50	400	1800



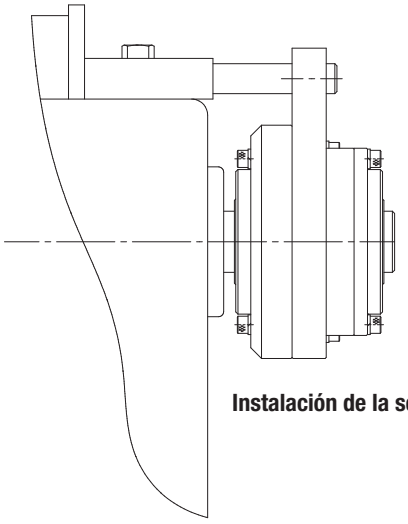

Instalación de la serie BRUS

EMBRAGUES Y FRENOS ANTIRRETORNO

SERIE BSEU

El embrague de leva de la serie BSEU se desarrolló como un embrague de leva de freno antirretorno fácil de usar. Tiene estructura de leva y rodillo que es lo mismo que el embrague de leva de la serie BS de menor tamaño. El anillo exterior tiene una forma especial que combina el brazo de torque para facilitar la instalación. Estos embragues de leva se envían prelubricados con grasa y están listos para su instalación. La mayoría de las veces se utiliza como freno antirretorno en aplicaciones donde hay espacio limitado disponible.



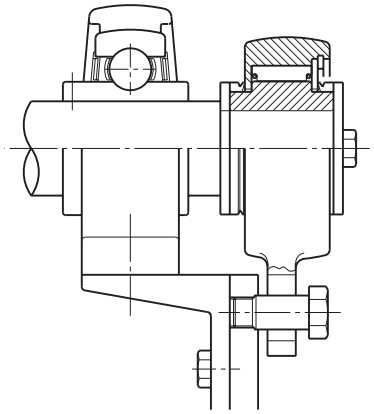

Ejemplo de instalación de BSEU

Especificaciones			
Modelo	**Rango de diámetro interior (pulg.)**	**Capacidad de torque (libras/pies)**	**Velocidad máxima de sobremarcha (r. p. m.)**
BSEU25	20 a 25	159	500
BSEU40	20 a 40	1062	450
BSEU70	45 a 70	2316	350
BSEU90	75 a 90	3467	250

SERIE CA

Los frenos antirretorno de la serie CA están diseñados para ser una parte integral del reductor. Las levas antivuelco únicas previenen los daños a los engranajes, ejes y trenes de transmisión. Esto extiende la vida del reductor y otros componentes del sistema a la vez que aseguran un desempeño adecuado. Los frenos antirretorno de la serie CA son repuestos fáciles de cambiar para los reductores Dodge®. Los frenos antirretorno de la serie CA se envían prelubricados.



Tabla de referencia cruzada											
Número de pieza de la serie CA de Tsubaki	**Número de pieza DODGE®**	**Rediseño del armazón serie TXT actual 2005**		**Serie TXT obsoleta**		**Serie TDT**		**Serie TD**	
211CA–0.738	243106	TXT309B, TXT315B, TXT325B		TXT309A, TXT315A, TXT325A		—		—	
212CA–0.889	244106	TXT409B, TXT415B, TXT425B		TXT409A, TXT415A, TXT425A		—		—	
214CA–1.052	244148	—		TXT405 TXT419	TXT415 TXT425	—		—	
216CA–1.215	245154	TXT509C TXT515C TXT525C		TXT509 TXT509A TXT509B TXT515	TXT515A TXT515B TXT525 TXT525A TXT525B	—		—	
217CA–1.296	246101	—		TXT505 TXT505A		T15		—	
F227CA–1.500A	246092	TXT609A, TXT615A, TXT625A		TXT605 TXT609	TXT615 TXT625	TDT615A, TDT625A, T16		TDT615 TDT625	TDT615A TDT625A
F227CA–1.500B	247260 (247092)	TXT709A, TXT715A, TXT725A		TXT705 TXT709	TXT715 TXT725	TDT715, TDT725, T17		TDT715 TDT725	TDT715A TDT725A
F233CA–1.750A	249260 (248101) (250101)	TXT815A TXT825A	TXT15A TXT926A	TXT815 TXT825	TXT915 TXT926	TXT815 TXT825 TXT915	TXT926 TDT1115 TDT1125	TD815 TD825 TD815A TD825A	TD915 TD1115 TD1125
F233CA–1.750B	250260	TXT1015A TXT1024A		TXT805 TXT1015 TXT1024	TXT1215 TXT1225	TD1015 TDT1024 T18	TDT1215 TDT1225	TD1015 TD1024	TDT1215 TDT1225

Dodge® es una marca comercial registrada de Baldor Electric Company Corporation.

EMBRAGUES Y FRENOS ANTIRRETORNO

SERIE BS

Los productos de embrague de leva de la serie BS están diseñados para ofrecer capacidad de sobremarcha del anillo interior en una dirección de funcionamiento y acoplar el anillo exterior cuando se experimente una rotación inversa. Las unidades de la serie BS a menudo se encuentran en sistemas transportadores inclinados, o sistemas de bombas que pueden experimentar rotación inversa debido a una carga excesiva en el lado de descarga de la bomba. Los embragues de leva de la serie BS son un diseño de leva y rodillo que incorpora el cojinete de baja fricción en la jaula de leva.



Un conjunto de embrague de leva completo generalmente incluye el embrague de leva, el brazo de torque, la chaveta del eje, la placa del extremo del eje y la cubierta de seguridad o depósito de aceite. La chaveta del eje está incluida con el embrague de leva, pero seleccione cada elemento adicional individualmente según sea necesario. Estos embragues de leva se envían prelubricados con grasa y están listos para su instalación.

Especificaciones				
Modelo	**Diámetro interior Rango (pulg.)**	**Capacidad de torque (libras/pies)**	**Sobremarcha máx. en r. p. m.**	**N.º de pieza del brazo de torque**
BS30	0.750 a 1.181	217	350	BS30TA
BS50	1.125 a 2.000	578	300	BS50TA
BS65	1.500 a 2.559	1158	340	BS65TA
BS75	1.938 a 2.953	1807	300	BS75TA

CUBIERTA DE SEGURIDAD SERIE BS/BS-F

Esta cubierta de seguridad está específicamente diseñada para ajustarse al embrague de leva de la serie BS y BS-F. La cubierta de seguridad sirve para proteger y cubrir la sección giratoria del embrague de leva de los residuos y objetos extraños y evitar que entren en la parte giratoria de la unidad.

Cubierta instalada



Contenidos enviados



FRENOS ANTIRRETORNO SERIE BS-F

Los nuevos frenos antirretorno de la serie BS-F de Tsubaki están diseñados para instalaciones sencillas de acople inmediato a todos los principales productos de frenos antirretorno del mercado. Estos frenos antirretorno usan un diseño de sellado exclusivo para una máxima vida útil con un mínimo mantenimiento. Con las características de diseño innovadoras de Tsubaki, nuestros frenos antirretorno garantizan un funcionamiento eficiente y confiable en los entornos más rigurosos.



Las unidades de freno antirretorno de la serie BS-F se fabrican a pedido. Al realizar el pedido, especifique el tamaño del diámetro interior y las dimensiones del chavetero, la rotación de sobremarcha y la orientación del brazo de torque. Tsubaki incluye una chaveta del eje con el freno antirretorno BS-F. Si no se conocen las tolerancias, Tsubaki producirá según nuestros estándares. Los frenos antirretorno de la serie BS-F se prelubrican con grasa antes de enviarlos.

Especificaciones				
Modelo	Capacidad de torque		Diámetro interior Rango (pulg.)	Sobremarcha máx. en r. p. m.
	libras/pies	(Nm)		
BS85F	4980	(6760)	4.21 a 2.52	300
BS95F	6590	(8940)	4.21 a 2.80	300
BS115F	12000	(16300)	5.00 a 2.80	300
BS140F	18000	(24400)	5.00 a 2.99	300
BS165F	32500	(44100)	5.55 a 3.58	300
BS200F	45500	(61700)	5.91 a 4.17	180
BS225F	75200	(102000)	10.12 a 4.65	150
BS250F	108000	(147000)	9.72 a 5.00	135
BS270F	141000	(192000)	10.51 a 5.51	125
BS300F	254000	(345000)	10.94 a 5.63	115
BS360F	360000	(489000)	11.50 a 5.98	100
BS425F	542000	(735000)	14.96 a 6.38	85
BS465F	722000	(980000)	16.14 a 7.24	80

POWER-LOCKS®

ENTRE EN LA SOCIEDAD “SIN CHAVETAS”

Nuestro POWER-LOCK® soluciona sus problemas.

Elimine el daño producido a los chaveteros por la holgura de las cargas pesadas. POWER-LOCK® de Tsubaki calza justo alrededor del eje/cubo y no se ve afectado por los retrocesos de la carga.

Termine con sus excesivos gastos de maquinado para chaveteros de eje largo, ejes ranurados, roscas, muescas y pasos. POWER-LOCK® de Tsubaki ofrece una ubicación exacta y sin deslizamientos.
Elimine los dolores de cabeza de los encastres a contracción y a presión. POWER-LOCK® de Tsubaki simplifica la instalación y la remoción.

Esta unidad fácil de instalar se desliza hasta su posición y ofrece una traba de eje-cubo sin chaveta que maneja tanto torque como empuje altos al mismo tiempo que aumenta la resistencia del eje.

POWER-LOCK® es fácil de ensamblar; solo necesita una herramienta. Es ideal para bloquear ruedas dentadas grandes o pequeñas, engranajes, poleas, levas de sincronización y rodillos. Y lo mejor de todo, tenemos dispositivos POWER-LOCK® en inventario para enviarlos de inmediato.

Características y aplicaciones

Alta durabilidad contra cargas en retroceso o de impacto
La conexión de POWER-LOCK® no se ve afectada por el retroceso o impacto torsional de la carga que daña la conexión de la chaveta y el chavetero. Los POWER-LOCKS® de Tsubaki calzan justo alrededor del eje/cubo y no tienen holgura.

Posicionamiento fácil y preciso
POWER-LOCK® ofrece un ajuste angular de 360° y es excelente para mesas de indexación, mecanismos de leva, impulsores de engranajes y ruedas dentadas para transportadoras de hileras dobles.

Capacidad de empuje
POWER-LOCK® de Tsubaki también puede soportar fuerzas axiales. Las aplicaciones comunes con estas fuerzas son las mesas de indexación y los engranajes biselados.

Fácil ensamblado y desensamblado
POWER-LOCK® puede ensamblarse y desensamblarse con frecuencia, de forma que el mantenimiento o el cambio de piezas gastadas son simples y fáciles en comparación con otros métodos (chaveta y chavetero, ranuras, encastres a contracción o presión y soldadura).

Aumento de la resistencia del eje
Al usar POWER-LOCK®, no es necesario eliminar metal del eje (como por ejemplo el corte de un chavetero). La resistencia del eje puede mantenerse en su diámetro original. Este ahorro puede notarse especialmente en aplicaciones de eje hueco.

Elimina el costoso maquinado
No es necesario realizar el maquinado de chaveteros que consume mucho tiempo. POWER-LOCK® ofrece ahorros importantes en ejes largos y pesados.



Los POWER-LOCKS® de Tsubaki ofrecen un enfoque totalmente nuevo para reemplazar chaveteros

Para ver una lista completa de todos los dispositivos de bloqueo POWER-LOCK® de Tsubaki, descargue el catálogo POWER-LOCK® de Tsubaki en www.ustsubaki.com.

POWER-LOCKS®

SERIE KE



1. Su diseño se adapta a un amplio rango de tolerancias de eje.
2. Compacto con una pequeña diferencia entre los diámetros interior y exterior.
3. Autocentrado.
4. Excelente para bloquear ejes pequeños.

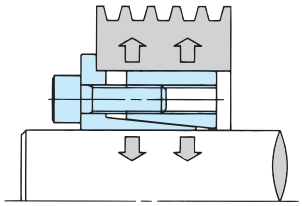

SERIE AD



TORQUE ALTO

AMPLIO RANGO DE TOLERANCIAS

SERIE AS MULTIUSO

SERIE AE



1. Autocentrado.
2. Por lo general, son los mismos diámetros interior y exterior de un dispositivo POWER-LOCK® de la serie AS.

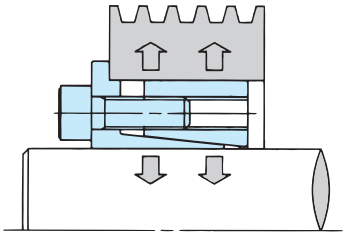

BRIDA MULTIUSO



RESISTENTE AL MEDIOAMBIENTE

MONTAJE EMPOTRADO

SERIE RE DE ACERO INOXIDABLE



1. La serie RE se puede instalar sin anillo de retención.
2. Ofrece protección contra la corrosión.

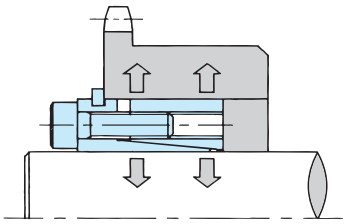

TIPO CON BRIDA

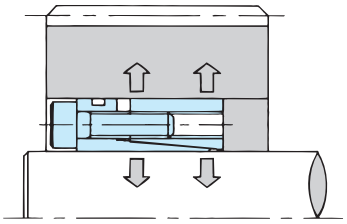

TIPO RECTO

SERIE FL



Para ver una lista completa de todos los dispositivos de bloqueo POWER-LOCK® de Tsubaki, descargue el catálogo POWER-LOCK® de Tsubaki en www.ustsubaki.com.

POWER-LOCKS®

1. Ofrece de 1.5 a 3 veces la capacidad de torque nominal de la serie AS.
2. Autocentrado.
3. Diseñado con los mismos diámetros interior y exterior de un dispositivo POWER-LOCK® de la serie AS.

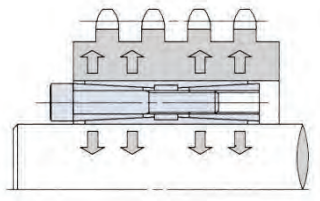

SERIE SL



1. Se instala sobre los diámetros exteriores del cubo.
2. Excelente para bloquear ejes huecos.
3. Perfil bajo para aplicaciones con restricciones de espacio.

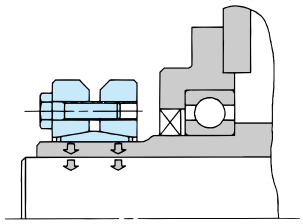

BLOQUEOS EXTERNOS

1. Fácil manejo y multiuso.
2. Compatible con ejes grandes.

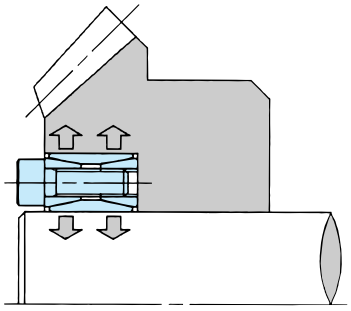

ELEMENTOS DE BLOQUEO

SERIE EL



1. Ofrece configuraciones de diseño flexibles.
2. Diseñado para aplicaciones con restricciones de espacio.
3. Excelente rentabilidad.

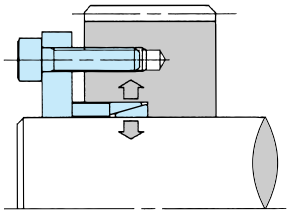

PERFIL BAJO

Modelos resistentes al medioambiente disponibles en acero inoxidable (serie AS-SS) y con niquelado químico (serie AS-KP).

SERIE EF



1. Elementos de bloqueo tipo brida de presión.
2. Ofrece de 2 a 3 veces la capacidad de torque nominal de la serie EL.
3. Autocentrado.

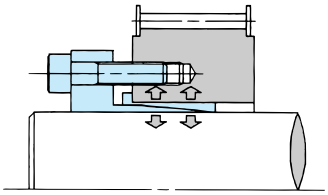

DIÁMETROS DE CUBOS PEQUEÑOS

SERIE TF



1. Excelente para bloquear cubos pequeños.
2. Se utiliza una cantidad mínima de pernos.
3. Autocentrado.

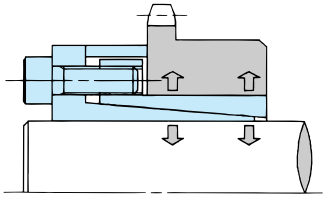

1. Función de autocentrado
2. En la mayoría de los casos, tiene el mismo diámetro interior y exterior que el de un dispositivo POWER-LOCK® de la serie AS.
3. Construcción sencilla.

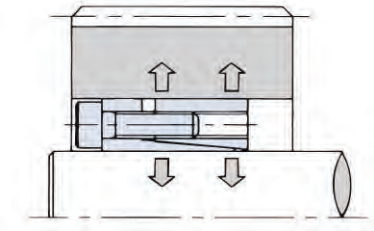

Para ver una lista completa de todos los dispositivos de bloqueo POWER-LOCK® de Tsubaki, descargue el catálogo POWER-LOCK® de Tsubaki en www.ustsubaki.com.

SERIE AS MÉTRICA Y EN PULGADAS

EL ESTILO MÁS COMÚN

Características y aplicaciones

Multiuso
Dispositivo de bloqueo excelentemente estructurado y altamente confiable.

Posicionamiento fácil y preciso
No se requiere chavetero, ranuras, prensas ni adaptadores térmicos. Se logra un rendimiento óptimo con bajas tolerancias del eje y del cubo, lo que minimiza el costo total de maquinado.

Capacidad de empuje
Se instala o se desinstala simplemente ajustando o aflojando los pernos. No hay necesidad de complicarse con el ajuste de chaveteros y adaptadores térmicos.

Fácil ensamblado y desensamblado
Para los modelos estándar, se ofrecen las opciones de acero inoxidable y niquelado químico. Ambas son muy duraderas en ambientes corrosivos o de salas limpias.



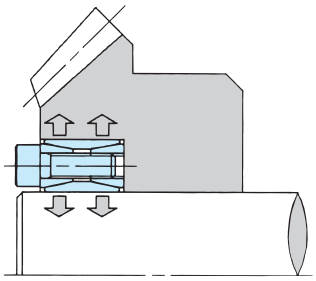



PERNOS DE BLOQUEO | ANILLO AHUSADO (A) | ANILLO EXTERIOR | ANILLO INTERIOR | ANILLO AHUSADO (B)

NÚMERO DE MODELO

Serie en pulgadas: PL 2 AS
- PL: POWER-LOCK®
- 2: Diám. del eje (pulgadas)
- AS: Serie AS

Serie métrica: PL 020 X 047 AS
- PL: POWER-LOCK®
- 020: Diám. del eje (mm)
- 047: Diám. exterior (mm)
- AS: Serie AS: estándar; AS-SS: acero inoxidable; AS-KP: niquelado químico

SERIE AD MÉTRICA Y EN PULGADAS

SERIE DOBLE TORQUE

Características y aplicaciones

Torque transmisible que supera en más de 2 veces al de la serie AS

Se puede intercambiar con un dispositivo POWER-LOCK® de la serie AS.
En la mayoría de los casos, tiene el mismo diámetro interior y exterior que el de un dispositivo POWER-LOCK® de la serie AS.

Función de autocentrado
Con el dispositivo POWER-LOCK® **de la serie AD se pueden usar cubos rectos y estrechos.**

Posicionamiento fácil y preciso

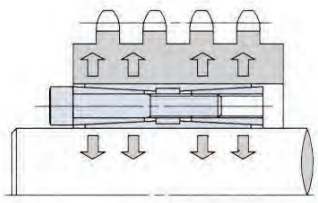







NÚMERO DE MODELO

Serie en pulgadas: PL 1 AD
- PL: POWER-LOCK®
- 1: Diám. del eje (pulgadas)
- AD: Serie AD

Serie métrica: PL 045 X 075 AD
- PL: POWER-LOCK®
- 045: Diám. del eje (mm)
- 075: Diám. exterior (mm)
- AD: Serie AD

Nota: la serie AD se conoce como AND y AD-N en otras partes del mundo. Las tres describen un producto idéntico.

SERIE AE MÉTRICA Y EN PULGADAS

SERIE CON AUTOCENTRADO

Características y aplicaciones

Multiuso
Dispositivo de bloqueo excelentemente estructurado y altamente confiable.

Posicionamiento fácil y preciso
No se requiere chavetero, ranuras, prensas ni adaptadores térmicos. Un rendimiento óptimo se logra con bajas tolerancias del eje y del cubo, lo que minimiza el costo total de maquinado.



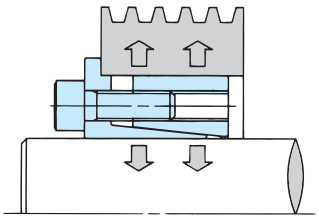



PERNOS DE BLOQUEO



ANILLO INTERIOR



ANILLO EXTERIOR

NÚMERO DE MODELO

Serie en pulgadas: PL 2 AE
- PL: POWER-LOCK®
- 2: Diám. del eje (pulgadas)
- AE: Serie AE

Serie métrica: PL 019 X 047 AE
- PL: POWER-LOCK®
- 019: Diám. del eje (mm)
- 047: Diám. exterior (mm)
- AE: Serie AE

SERIE FL MÉTRICA Y EN PULGADAS

ESTILO CON AUTOCENTRADO Y MONTAJE EMPOTRADO

Características y aplicaciones

Función de autocentrado
Con el dispositivo POWER-LOCK® **de la serie FL se pueden usar cubos rectos y estrechos.**

El dispositivo POWER-LOCK® de la serie AS se puede intercambiar con la serie FL.

Posicionamiento fácil y preciso

Construcción sencilla

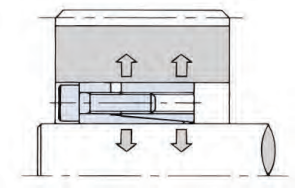





PERNOS DE BLOQUEO



ANILLO INTERIOR



ANILLO EXTERIOR

NÚMERO DE MODELO

Serie en pulgadas: PL 2 FL
- PL: POWER-LOCK®
- 2: Diám. del eje (pulgadas)
- FL: Serie FL

Serie métrica: PL 019 X 047 FL
- PL: POWER-LOCK®
- 019: Diám. del eje (mm)
- 047: Diám. exterior (mm)
- FL: Serie FL

SERIE RE MÉTRICA Y EN PULGADAS

OPCIÓN EMBRIDADA/RECTA DE ACERO INOXIDABLE

Características y aplicaciones

Opciones de instalación
Se suministra con un anillo de retención extraíble que permite un montaje tipo brida o recto.

Acero inoxidable austenítico
La unidad principal está fabricada con acero inoxidable austenítico anticorrosivo, por lo que todo el producto es excelente para funcionar en salas limpias.

No se requiere lubricación
Los pernos de bloqueo están lubricados de manera que no se necesita lubricación adicional durante el ensamblado.

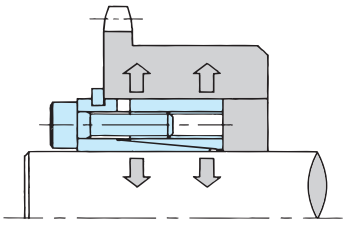

TIPO CON BRIDA



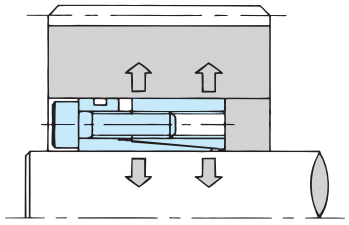

TIPO RECTO





PERNOS DE BLOQUEO



ANILLO DE RETENCIÓN



ANILLO INTERIOR



ANILLO EXTERIOR

NÚMERO DE MODELO

PL 010 X 026 RE-SS

- PL: POWER-LOCK®
- 010: Diám. del eje (mm)
- 026: Diám. exterior (mm)
- RE: Serie RE
- SS: acero inoxidable

SERIE KE MÉTRICA Y EN PULGADAS

POTENCIA DE BLOQUEO SIN CHAVETA AUTOCENTRADO

Características y aplicaciones

Autocentrado
Ideal para ruedas dentadas tipo A y engranajes estrechos. En realidad, el dispositivo POWER-LOCK® de la serie KE refuerza el eje. No es necesario centrarlo previamente.

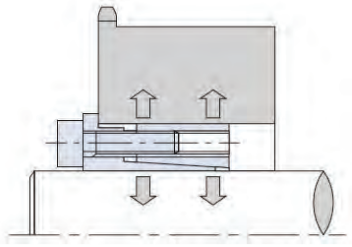



Rendimiento excelente y duradero
El dispositivo POWER-LOCK® de la serie KE se ha probado en cientos de aplicaciones. Ofrece alta durabilidad contra cargas en retroceso o de impacto.

Rango de tamaños disponibles
Disponible en diversos tamaños, incluso en fracciones de pulgadas para motores o sensores más pequeños. Evita el costoso maquinado.



PERNOS DE BLOQUEO



ANILLO INTERIOR



ANILLO EXTERIOR

NÚMERO DE MODELO

Serie en pulgadas: PL 1 KE

- PL: POWER-LOCK®
- 1: Diám. del eje (pulgadas)
- KE: Serie KE

Serie métrica: PL 005 X 016 KE

- PL: POWER-LOCK®
- 005: Diám. del eje (mm)
- 016: Diám. exterior (mm)
- KE: Serie
  - KE: estándar
  - KE-SS: acero inoxidable
  - KE-KP: niquelado químico

SERIE TF MÉTRICA

PERFIL DELGADO AUTOCONTENIDO

Características y aplicaciones

Diseñado para adaptarse a diámetros de cubos pequeños
La pequeña diferencia entre los diámetros interior y exterior reduce la presión de contacto y permite el montaje en cubos pequeños.

Autocentrado
Estas unidades proporcionan una alineación eje-cubo y una concentricidad precisas, lo que permite el montaje en diámetros interiores rectos.

Construcción sencilla
Fabricado únicamente con un anillo interior y exterior, y pernos de bloqueo. Simplemente ajuste estos pernos para lograr una conexión completamente segura.



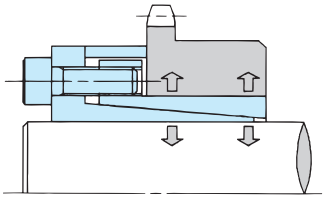



PERNOS DE BLOQUEO | ANILLO INTERIOR | ESPACIADOR | ANILLO EXTERIOR

NÚMERO DE MODELO

PL 010 X 018 TF

- PL: POWER-LOCK®
- 010: Diám. del eje (mm)
- 018: Diám. exterior (mm)
- TF: Serie TF: estándar; TF-KP: niquelado químico

SERIE SL

ESTILO DE DISCO DE CONTRACCIÓN

Características y aplicaciones

Bloqueo externo
Excelente para la instalación con eje hueco o en un espacio limitado.

Fácil de instalar y desinstalar
Se instala o se desinstala simplemente ajustando o aflojando los pernos.
No hay necesidad de complicarse con el ajuste de chaveteros y adaptadores térmicos.

Construcción sencilla
Fabricado simplemente con un anillo interior y los anillos ahusados A y B.
Solo ajuste los pernos de bloqueo para lograr una conexión completamente segura.



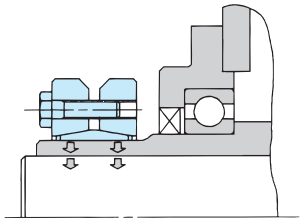

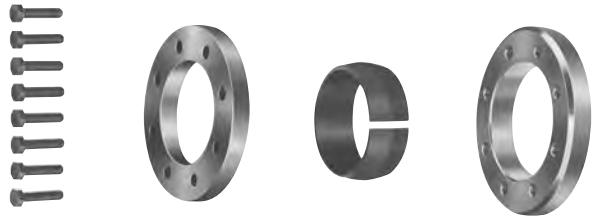

PERNOS DE BLOQUEO | ANILLO AHUSADO A | ANILLO INTERIOR | ANILLO AHUSADO B

NÚMERO DE MODELO

PL 024 X 050 SL

- PL: POWER-LOCK®
- 024: Diám. del eje (mm)
- 050: Diám. exterior (mm)
- SL: Serie SL

SERIE EL

ESTILO DE ELEMENTO DE BLOQUEO

Características y aplicaciones

Bloqueo externo
Excelente para la instalación con eje hueco o en un espacio limitado.

Fácil de instalar y desinstalar
Se instala o se desinstala simplemente ajustando o aflojando los pernos. No hay necesidad de complicarse con el ajuste de chaveteros y adaptadores térmicos.



NÚMERO DE MODELO
PL 010 X 013 E
- E — Serie EL
- 013 — Diám. exterior (mm)
- 010 — Diám. del eje (mm)
- PL — POWER-LOCK®

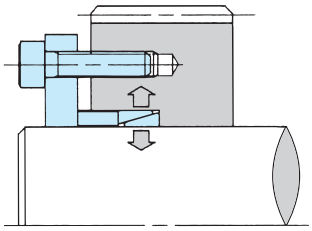



ANILLO EXTERIOR | ANILLO INTERIOR

SERIE EF MÉTRICA

SERIE DE PERFIL DELGADO

Características y aplicaciones

Los mismos diámetros interior y exterior de la serie EL
Diseñado con los mismos diámetros interior y exterior del dispositivo POWER-LOCK® de la serie EL.

Autocentrado
Estas unidades proporcionan una alineación eje-cubo y una concentricidad precisas, lo que permite el montaje en diámetros interiores rectos.

Construcción sencilla
Fabricado únicamente con un anillo interior y exterior, y pernos de bloqueo. Solo ajuste los pernos para lograr una conexión completamente segura.





PERNOS DE BLOQUEO | ANILLO INTERIOR | ANILLO EXTERIOR

NÚMERO DE MODELO
PL 018 X 022 EF
- EF — Serie EF
- 022 — Diám. exterior (mm)
- 018 — Diám. del eje (mm)
- PL — POWER-LOCK®

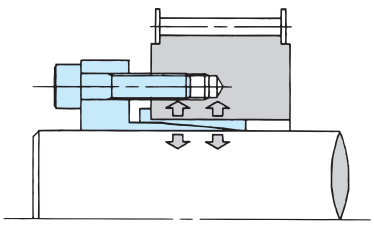

RELÉS DE CHOQUE

EL PASADOR DE CORTE ELECTRÓNICO

El relé de choque diseñado inicialmente por Tsubaki protege su equipo contra cargas de choque, sobrecargas y cargas bajas inesperadas antes de que ocurra un daño. El relé de choque protege las piezas mecánicas de su equipo al monitorear el consumo de corriente en el motor eléctrico y apagarlo cuando este funciona con demasiada potencia durante un tiempo prolongado.

Ventajas:

- Puede volver a poner su equipo en funcionamiento con solo presionar un botón.
- No hay piezas móviles; el diseño de la CPU garantiza la repetibilidad.
- Los puntos de ajuste precisos mantienen la exactitud día tras día.
- Permite la notificación de problemas mediante alarmas o luces de advertencia.
- Protege equipos que están a una distancia de hasta 1000 pies.

El relé de choque se adapta a prácticamente cualquier tipo de equipo impulsado por un motor eléctrico, y se usa en aplicaciones de una amplia variedad de industrias. Algunas de las industrias y aplicaciones comunes se enumeran a continuación:

Industria	Aplicación
Manipulación de materiales	Transportadoras, platos giratorios, elevadores
Plantas de tratamiento de agua	Bombas, rasquetas, rejillas para agua
Maquinaria alimenticia	Transportadoras helicoidales y transportadoras de cintas; elevadores de cangilones
Máquina herramienta	Roscadoras, prensas taladradoras
Química	Bombas, agitadores, filtros



Reacciona solamente cuando hay un problema

En la instalación, se configuran dos puntos de ajuste en el relé de choque:

- ¿Cuál es el amperaje máximo del motor en el que se permite que funcione el equipo?
- Una vez que el motor comienza a trabajar con demasiada potencia, ¿cuántos segundos deben pasar para detener la producción?

El equilibrio de estos dos parámetros permite la protección cuando ocurre algo inesperado, lo que limita los daños y el tiempo de inactividad.

TEORÍA DE OPERACIÓN

¿CÓMO FUNCIONA?

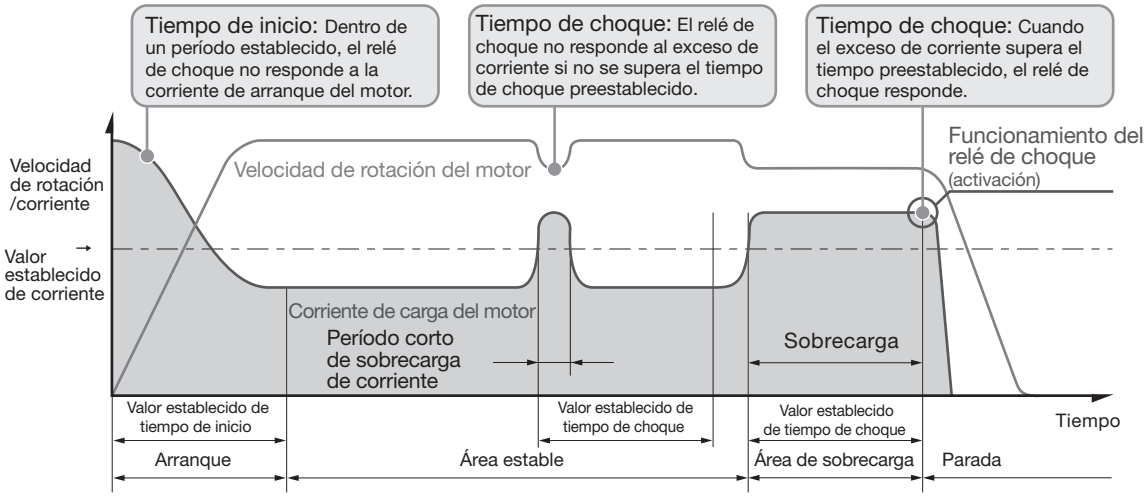

RELÉS DE CHOQUE

DESCRIPCIÓN GENERAL DE LOS PRODUCTOS

SERIE TSBSB

Dimensiones
2.6" ALTO X 2.2" ANCHO X
3" PROFUNDIDAD

Ofrece protección contra sobrecargas. Selección de salida de reinicio manual o automática. Controla motores de CA hasta 600 voltios y 300 amperios. El suministro de energía del relé de choque puede ser de 24 V CC o CA. Montaje en carril DIN de 35 mm o en panel. Precio económico, estilo para fabricantes de equipos originales. Con certificación UL.



SERIE TSBED

Dimensiones
2.8" ALTO X 2.2" ANCHO X
3.1" PROFUNDIDAD

Diseñado para trabajar con inversores. Las características del producto incluyen: pantalla digital, cubierta integrada a prueba de manipulaciones y botón de prueba incorporado. Elija entre el relé de salida con retención automática de posición y el reinicio automático. Con certificación UL.



SERIE TSBSC

Dimensiones
2.9" ALTO X 2.8" ANCHO X
3.3" PROFUNDIDAD

Las características del producto incluyen: notificación de sobrecarga o carga baja, prealarma, protección contra energía térmica y función de comunicación (de 4 a 20 mA) para permitir el monitoreo central; funciona con inversores de 20 Hz a 200 Hz. Opción de montaje en panel disponible.



Para ver una lista completa de todos los dispositivos de relés de choque Tsubaki, descargue el catálogo de relés de choque de Tsubaki en www.ustsubaki.com.

SERIE TSBSB

Características:

- El usuario puede ajustarlo para que se reinicie de forma manual o automática.
- Los contactos se abren cuando se detecta una sobrecarga y permanecen abiertos hasta que se presiona el botón de reinicio.
- El relé a prueba de fallas se desenergiza cuando se detecta sobrecorriente.
- Precio económico.
- Amplio rango de ajuste de corriente.
- Alto grado de repetibilidad con baja histéresis.
- Incluye los botones TEST (Prueba) y RESET (Reinicio).
- Unidad integrada con transformador de corriente incorporado.
- Montaje en carril DIN de 35 mm o en panel.
- Se puede utilizar con motores monofásicos.
- Con certificación UL.
- Permite la notificación de activación mediante alarma o luces de advertencia.



Modelo	Rango de amperaje
TSBSB5	0.5 a 6 A
TSBSB10	1 a 12 A
TSBSB30	3 a 30 A
TSBSB60	5 a 60 A
TSBSB100	10 a 100 A
TSBSB200	20 a 200 A
TSBSB300	30 a 300 A

SERIE TSBED

Características:

- Funciona con un inversor de 20 a 200 Hz.
- El usuario puede ajustarlo para que se reinicie de forma manual o automática.
- Pantalla digital.
- Ajustes que se pueden modificar: Tiempo de inicio, Tiempo de choque y Corriente.
- Cubierta integrada a prueba de manipulaciones sobre los controles.
- Función de prueba incorporada.
- Incluye protección de rotor bloqueado del motor.
- Montaje en carril DIN o en panel.
- Con certificación UL.
- Permite la notificación de activación mediante alarma o luces de advertencia.



Modelo	Rango de amperaje
TSBED020	0.2 a 2.4 A
TSBED075	1.2 a 5.8 A
TSBED220	3 a 14 A
TSBED550	6 a 34 A

Para ver una lista completa de todos los dispositivos de relés de choque Tsubaki, descargue el catálogo de relés de choque de Tsubaki en www.ustsubaki.com.

SERIE TSBSC

Características:

- La salida de 4 a 20 mA permite la comunicación con un control central, o sirve como entrada a los controles que los operadores monitorean y ajustan para mantener la producción.
- Montaje en panel con opción de pantalla remota.
- Monitoreo de baja corriente y de sobrecorriente.
- Compatible con inversor de 20 a 200 Hz.
- Protección de rotor bloqueado.
- Protección contra desequilibrios de fase.
- Protección contra pérdida de fase.
- Protección contra sobrecarga térmica.
- Se puede utilizar con motores monofásicos.
- Se pueden conectar y monitorear múltiples operaciones desde una sola ubicación.

Modelo	Rango de amperaje
TSBSC06	0.15 a 6.40 A
TSBSC34	3 a 34 A
TSBSC60	10 a 60 A
TSBSC100	12 a 100 A
TSBSC200	24 a 200 A
TSBSC300	36 a 300 A



Unidad integrada (con transformador de corriente incorporado)



Unidad tipo panel (transformador de corriente externo)

DISPOSITIVOS DE PROTECCIÓN CONTRA SOBRECARGA







Protector de torque
Serie TGB

Una opción económica de uso general. La serie TGB se puede utilizar en prácticamente cualquier máquina. Se reposiciona automáticamente, incluye un indicador de torque fácil de leer y no tiene holgura.

Protector de torque
Serie TGM

La estructura sellada de la empaquetadura y de la junta tórica de la serie TGM es exclusiva. Se destaca en aplicaciones donde hay humedad, polvo y aceite. Está diseñada para ofrecer una mayor duración en entornos exigentes.

Protector de torque
Serie TGX

La serie TGX es una opción de alta precisión que no presenta holgura y ofrece una rigidez insuperable en la operación. Es ideal para máquinas que requieren un posicionamiento preciso.

Para ver una lista completa de todos los dispositivos de protección contra sobrecarga de Tsubaki, descargue el folleto Dispositivos de protección contra sobrecarga de Tsubaki en www.ustsubaki.com.

DISPOSITIVOS DE PROTECCIÓN CONTRA SOBRECARGA



Limitador de torque
Serie TL

Un dispositivo mecánico con sistema de fricción que limita el daño al equipo cuando se produce un aumento inesperado de torque debido a un atasco o una sobrecarga. En esta situación, se desliza y absorbe la mayor parte de la fuerza, evitando que una mayor potencia dañe el equipo.



Limitador de torque
Acople

Un acople flexible que utiliza un limitador de torque y una rueda dentada especial, y está conectado por dos filas de cadenas de rodillos. Actúa como un dispositivo de seguridad automático que protege la máquina contra daños por sobrecarga.



Fijador de torque
Serie TFK

Se ha diseñado un dispositivo mecánico para mecanismos de freno de equipos industriales con resistencia a la abrasión, el uso de un indicador de torque, menor peso y otros aspectos que lo hacen fácil de usar.



Minifijador
Serie MK

Un freno y embrague deslizantes supercompactos, fabricados con productos químicos de alta calidad y plástico con diseño de ingeniería. El MINIFIJADOR tiene un nivel superior de ligereza, diseño compacto y precisión, y es ideal para aplicaciones de frenado, acumulación y arrastre.

Para ver una lista completa de todos los dispositivos de protección contra sobrecarga de Tsubaki, descargue el folleto Dispositivos de protección contra sobrecarga de Tsubaki en www.ustsubaki.com.

HERRAMIENTAS PARA CADENAS Y RECURSOS TÉCNICOS

Tsubaki tiene las herramientas para que elija la cadena de rodillos correcta en la sección Recursos técnicos. En esta sección encontrará detalles para clasificar una cadena de rodillos según su tamaño, seleccionar una cadena incluso para las aplicaciones más difíciles y evaluar el tamaño de la cadena de rodillos correcta. Aquí encontrará todos los detalles para diseñar y seleccionar las cadenas Double Plus® y de tablillas correctas para sus aplicaciones de acumulación. ¿Necesita la herramienta de cadena correcta para romper o medir su cadena? Consiga todo aquí.



TSUBAKI®

CHAIN MANAGEMENT SYSTEM™

Dado que contar con espacio de depósito y almacén es un lujo y no hay espacio para apilar cajas de cadenas, Tsubaki tiene la solución. El sistema para manejo de cadenas en carretes Chain Management System™ (CMS) de Tsubaki es una combinación de mesa de corte y carrusel de almacenamiento de carretes.

Las características y los beneficios del CMS son:

- Capacidad de almacenamiento de hasta 12 carretes de cadena.
- En la mesa de corte se pueden cortar tamaños de 40 a 120 y cadenas de varios anchos hasta el tamaño 80.
- Las cadenas norma BS también se pueden cortar de 06B a 20B.
- La mesa de corte viene con opciones de bomba eléctrica o hidráulica.

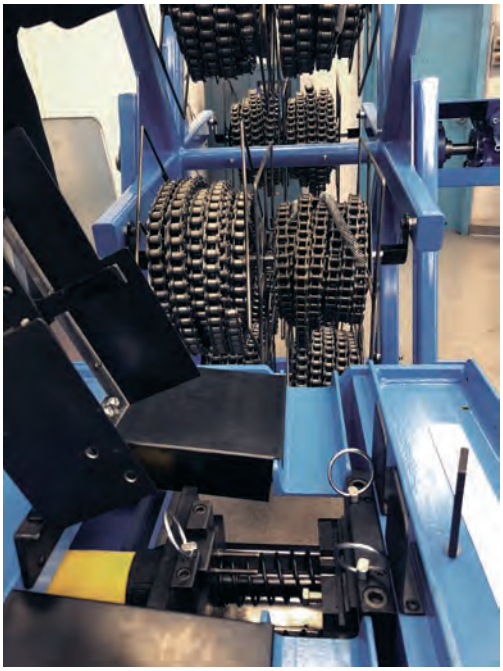



Carrusel de almacenamiento de carretes



Mesa de corte hidráulica

KIT DE INDICADORES DE DESGASTE DE CADENA

Kit de indicadores de desgaste de cadena

- Kit para desgaste de cadena ANSI: herramientas de medición tamaños 35 a 80.
  N.º de pieza ANSICHAINWEARINDIC

- Kit para desgaste de cadena norma BS: herramientas de medición tamaños 06B a 16B.
  N.º de pieza BSCHAINWEARINDICA

Hay tamaños adicionales disponibles. Consulte en la fábrica.



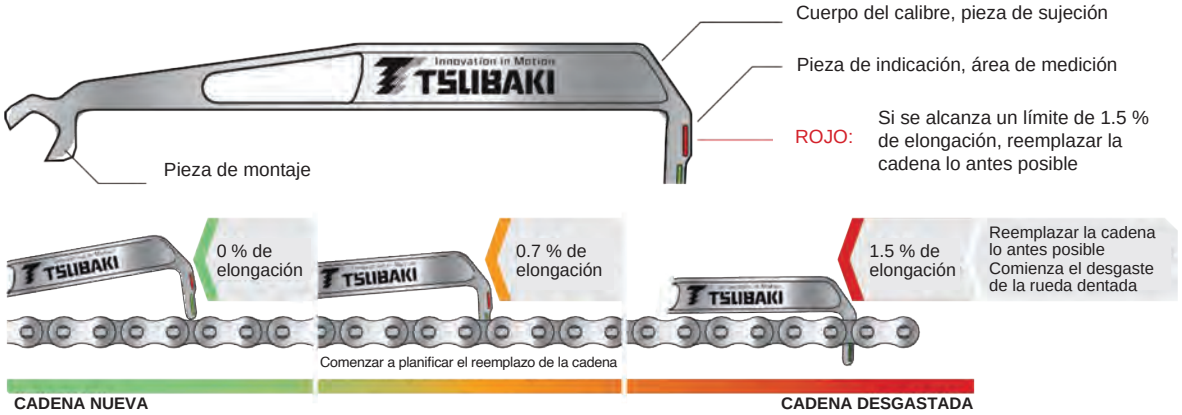



Perforadoras

N.º de cadena	Perforadora principal	Perforadora secundaria	N.º de cadena	Remachadora
40 a 60	S-1	D-1	40	RV-1
80 a 120	S-2	D-2	50	RV-2
140 a 240	S-3	D-3	60	RV-3
			80	RV-4

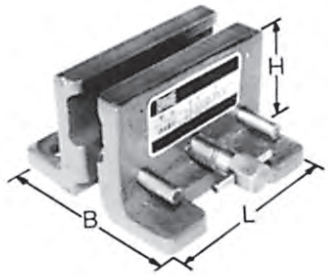





Tornillos de cadena

N.º de hileras	40	50	60	80	100	120	140	160	180	200	240
1	CV1	CV1	CV1	CV1	CV2	CV2	CV2	CV2	CV3	CV3	CV3
2	CV1	CV2	CV2	CV2	CV2	CV3	CV3	CV3	CV3	CV3	CV3
3	CV2	CV2	CV2	CV2	CV2	CV3	CV3	Fabricados a pedido			

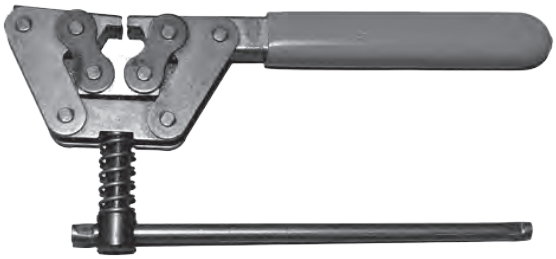

Separadores de cadenas

N.º de modelo	D-35	D-60	D-120	CS - C3
N.º de cadena	25 a 60	60 a 100	120 a 160	160 a 240



Retractores de cadenas

N.º de modelo	P-35	P-60	P-80
N.º de cadena	35 a 60	40 a 80	80 a 240

Proceso de selección de accionamiento por cadena de rodillos Tsubaki

Clasificación de caballos de fuerza

La clasificación de caballos de fuerza de la tabla 4 en la página 253 se basa en las siguientes condiciones:

1. Las cadenas funcionan en condiciones normales. El rango de temperatura ambiente debe estar entre 15 °F y 140 °F. No se deben utilizar en una atmósfera donde haya polvo abrasivo, gas corrosivo o humedad elevada.
2. Los dos ejes de transmisión están en posición horizontal y las cadenas están instaladas correctamente.
3. Se utilizan el sistema de lubricación y el aceite recomendados.
4. La carga no cambia significativamente durante la transmisión. Se debe tener en cuenta el factor de servicio que se indica en la tabla 1 cuando las cadenas se utilicen en diversas condiciones de funcionamiento. Las condiciones de carga afectarán la vida útil de la cadena.
5. El aumento en la clasificación de caballos de fuerza de la cadena de rodillos multihileras no se puede calcular mediante la simple multiplicación de la clasificación de caballos de fuerza de una hilera por la cantidad de hileras, ya que la carga en cada hilera no es exactamente la misma. Para estimar la vida útil de servicio de la cadena multihileras, se debe utilizar el factor de servicio multihileras que se indica en la tabla 2. Cuando la longitud de la cadena sea de 100 pasos y se cumplan las condiciones anteriores, se puede esperar una vida útil de servicio de aproximadamente 15,000 horas.

Procedimientos para seleccionar una cadena de rodillos

1. Al seleccionar una cadena de rodillos, se debe tener en cuenta lo siguiente:
   a. Fuente de alimentación.
   b. Máquina accionada.
   c. HP a transmitir.
   d. Velocidad en r. p. m. de los ejes de accionamiento y accionados.
   e. Diámetro de los ejes.
   f. Distancia central de los ejes.
2. Utilice la tabla 1 para obtener el factor de servicio.
3. Multiplique el valor en caballos de fuerza por el factor de servicio para obtener el valor en caballos de fuerza del diseño.
4. Utilice la tabla 4 de la página 253 y las tablas de clasificaciones de HP de las páginas 8 a 21 para obtener el número de cadena y la cantidad de dientes para ruedas dentadas pequeñas. Consulte la cantidad de revoluciones del eje de alta velocidad (el eje de accionamiento cuando se reduce la velocidad; el eje accionado cuando aumenta la velocidad) y el valor en caballos de fuerza del diseño. Para un accionamiento por cadena más uniforme, se recomienda una cadena de paso más pequeño. Si una cadena de hilera simple no cumple con los requisitos, utilice una cadena multihileras. Si el espacio es limitado, se puede usar una cadena de rodillos multihileras de paso más pequeño.
5. Después de determinar la cantidad de dientes para la rueda dentada pequeña, consulte la tabla de dimensiones de ruedas dentadas en la página ….. para comprobar si el diámetro de la rueda dentada cumple con las limitaciones de espacio.
6. La cantidad de dientes de la rueda dentada grande se determina multiplicando la cantidad de dientes de la rueda dentada pequeña por la relación de velocidad. Se recomienda que la rueda dentada pequeña tenga más de 15 dientes. La cantidad de dientes de la rueda dentada pequeña debe ser inferior a 120. Al reducir la cantidad de dientes de la rueda dentada pequeña, se puede reducir la cantidad de dientes de la rueda dentada grande.
7. Para temperaturas inferiores a 15 °F, consulte la tabla de temperaturas ambientales y los motivos de preocupación de la página 262.

Fórmula básica para accionamientos de cadena

1. Velocidad de la cadena: S

$$S = \frac{P \times N \times n}{12} = \text{(pies/minuto)}$$

P = Paso de la cadena
N = Recuento de dientes de la rueda dentada
n = r. p. m.

2. Tensión de la cadena: T

$$T = \frac{33{,}000 \times HP}{S} = \text{(lb)}$$

S = Velocidad de la cadena (pies/minuto)
HP = Caballos de fuerza transmitidos

3. Cantidad de pasos de cadena: L

$$*L = \frac{N_1 + N_2}{2} + 2C + \frac{\left(\frac{N_2 - N_1}{6.28}\right)^2}{C}$$

N_1 = Dientes de rueda dentada pequeña
N_2 = Dientes de rueda dentada grande
C = Distancia central en pasos
*Cualquier fracción de L se cuenta como un paso

4. Distancia central en pasos: C

$$C = \frac{1}{8}\left\{2L - N_1 - N_2 + \sqrt{(2L - N_1 - N_2)^2 - \frac{8}{9.86}(N_2 - N_1)^2}\right\}$$

Tabla 2: Factor de multihileras

Cantidad de hileras de cadena	Factor de multihileras
2	1.7
3	2.5
4	3.3
5	3.9
6	4.6

Tabla 1: Factor de servicio

Tipo de impacto	Máquinas	Fuente de alimentación		
			Motor de combustión interna	
		Motor eléctrico o turbina	Con accionador hidráulico	Sin accionador hidráulico
Leve	Transportadoras de correa con pequeña fluctuación de carga, transportadoras de cadena, sopladores centrífugos, máquinas textiles generales, máquinas con pequeña fluctuación de carga.	1.0	1.0	1.2
Moderado	Compresores centrífugos, motores marítimos, transportadores con cierta fluctuación de carga, hornos automáticos, secadoras, pulverizadores, máquinas herramientas generales, compresores, máquinas para trabajos generales, fábricas de celulosa generales.	1.3	1.2	1.4
Grande	Prensas, máquinas de construcción o minería, máquinas de vibración, plataformas de pozos petrolíferos, mezcladoras de caucho, rodillos, máquinas generales con cargas de impacto grandes o de retroceso.	1.5	1.4	1.7

Ejemplo
PASO 1 – Datos necesarios:

1. Tipo de aplicación: soplador centrífugo
2. Carga de choque: pequeña fluctuación de carga
3. Fuente de alimentación: motor
4. HP a transmitir: 40 HP
5. Eje de accionamiento: diámetro – 2", 750 r. p. m.
   Eje accionado: diámetro – 3", 250 r. p. m.
6. Distancia central: inferior a 9 pulgadas
7. Limitación de espacio: inferior a 20 pulgadas

PASO 2 – Utilice la tabla 1 para determinar el factor de servicio
Factor de servicio o SF = 1.0

PASO 3 – Obtenga los caballos de fuerza del diseño
HP del diseño = (HP a transmitir) x SF
= 40 hp x 1
= 40 hp

PASO 4 – Obtenga el número de cadena y el número de dientes de la rueda dentada pequeña en la tabla de selección de cadenas de rodillos de la página 240, con referencia a los valores de 40 hp y 750 r. p. m. anteriores.

A continuación, compruébelo consultando las tablas de clasificación de caballos de fuerza (páginas 8 al 21)

1. De acuerdo con la clasificación de caballos de fuerza, la mejor opción sería una cadena de hilera simple 80 de 17 dientes. Dado que la relación de velocidad es de 1/3 (250/750 r. p. m.), el número necesario de dientes para las ruedas dentadas sería 17 para la rueda dentada pequeña y 51 para la rueda dentada grande. Sin embargo, como los diámetros exteriores son 5.94 pulgadas para 17 dientes y 16.81 pulgadas para 51 dientes, se excede la limitación de 20 pulgadas (5.67 + 16.81 > 20 pulgadas).
2. Como una cadena de hilera simple no es adecuada, una cadena multihileras de 60-2 con ruedas dentadas de 22 y 66 dientes tampoco se ajustaría a este entorno de trabajo.
3. Una cadena de hileras triples 60-3 con 15 y 45 dientes se ajustaría al entorno de trabajo. Los diámetros de las ruedas dentadas son 3.90 y 11.18 pulgadas, respectivamente, y la suma es inferior a 20 pulgadas. La clasificación de HP de 15T es 15.1 a 700 r. p. m. y 17 hp a 800 r. p. m. Una cadena de hilera simple tiene una clasificación de 16 hp y, por lo tanto, se debe multiplicar por un factor de hilera de 2.5 para hileras triples. Por lo tanto, la clasificación de caballos de fuerza de 60-3 y 15 dientes a 750 r. p. m. es 40 hp.

PASO 5 – Consulte la sección de ruedas dentadas para comprobar el diámetro interior.

Una rueda dentada de 45 dientes cumple con el requisito necesario, pero como el diámetro interior máximo es 1.87 pulgadas para una rueda dentada de 15 dientes y es más pequeño que el eje de accionamiento, no se puede utilizar el diámetro de 2 pulgadas.

Se debe usar una rueda dentada de 16 dientes con un diámetro interior máximo de 2 pulgadas. Vuelva a comprobar que el diámetro exterior de 4.21 pulgadas para 16 dientes y 11.89 pulgadas para 48 dientes es menor que la limitación de espacio. Se debe utilizar una combinación de 60-3, 16 dientes y 48 dientes para cumplir con los requisitos de aplicación necesarios.

Selección para baja velocidad
Cuando la velocidad de la cadena (S) sea inferior a 160 pies/minuto, seleccione la cadena de rodillos de un tamaño menor que la cadena elegida a partir del método de clasificación de caballos de fuerza mencionado anteriormente.

1. Seleccione provisionalmente la cadena y la rueda dentada de la tabla 4 y proceda utilizando la cadena un tamaño más pequeña y su rueda dentada con una cantidad de dientes similar a la rueda dentada seleccionada anteriormente. Asegúrese de confirmar que la rueda dentada cumpla con los requisitos de la aplicación, como el diámetro interior y las limitaciones de espacio.
2. Calcule la velocidad de la cadena a partir de la cantidad de dientes de la rueda dentada de accionamiento con la ecuación (A). Además, compruebe que la velocidad sea inferior a 160 pies/minuto.
3. Calcule la tensión para lo anterior a partir de la ecuación (B).
4. Seleccione el factor de servicio y el coeficiente de velocidad de la cadena de las tablas 1 y 3.
5. Compruebe que la cadena tenga la carga máxima permitida que cumpla con la ecuación (C).

$$S = \frac{P \times N \times n}{12}\ ft/\min \ldots (A)$$

$$T = \frac{33{,}000 \times HP}{S}(lbs) \ldots\ldots (B)$$

T • Factor de servicio • coeficiente de velocidad de la cadena ≤ carga máxima permitida …..(C)

S: Velocidad de la cadena (pies/minuto)
P: Paso de la cadena
N: Cant. de dientes de la rueda dentada
n: r. p. m.
T: Tensión de la cadena (lb)
HP: Caballos de fuerza transmitidos

Hay dos maneras diferentes de realizar el siguiente paso: aumentar la cantidad de dientes o usar el mismo procedimiento para las cadenas Super del mismo tamaño.

NOTA: utilice conectores a presión para seleccionar la cadena de baja velocidad.

Tabla 3

Velocidad de la cadena	Coeficiente de velocidad
Inferior a 50 pies/minuto	1.0
50 a 100 pies/minuto	1.2
100 a 160 pies/minuto	1.4

Selección para temperaturas altas

Las cadenas de accionamiento de Tsubaki son de acero al carbono con tratamiento térmico. Cuando los componentes de la cadena con tratamiento térmico se exponen a altas temperaturas, sus propiedades mecánicas se pierden.

1. Se reduce la dureza y, por lo tanto, la resistencia al desgaste de los pasadores y bujes.
2. A temperaturas de 390 °F, los rodillos y las placas pierden su dureza y resistencia.

Las cadenas de rodillos estándar se pueden utilizar a temperaturas de hasta 500 °F con los siguientes ajustes.

Temperatura	Porcentaje de la capacidad nominal del catálogo
Hasta 340 ° F	100 %
390 ° F	75 %
500 °F	50 %

Tabla 4 Tabla de selección de cadenas de rodillos ANSI

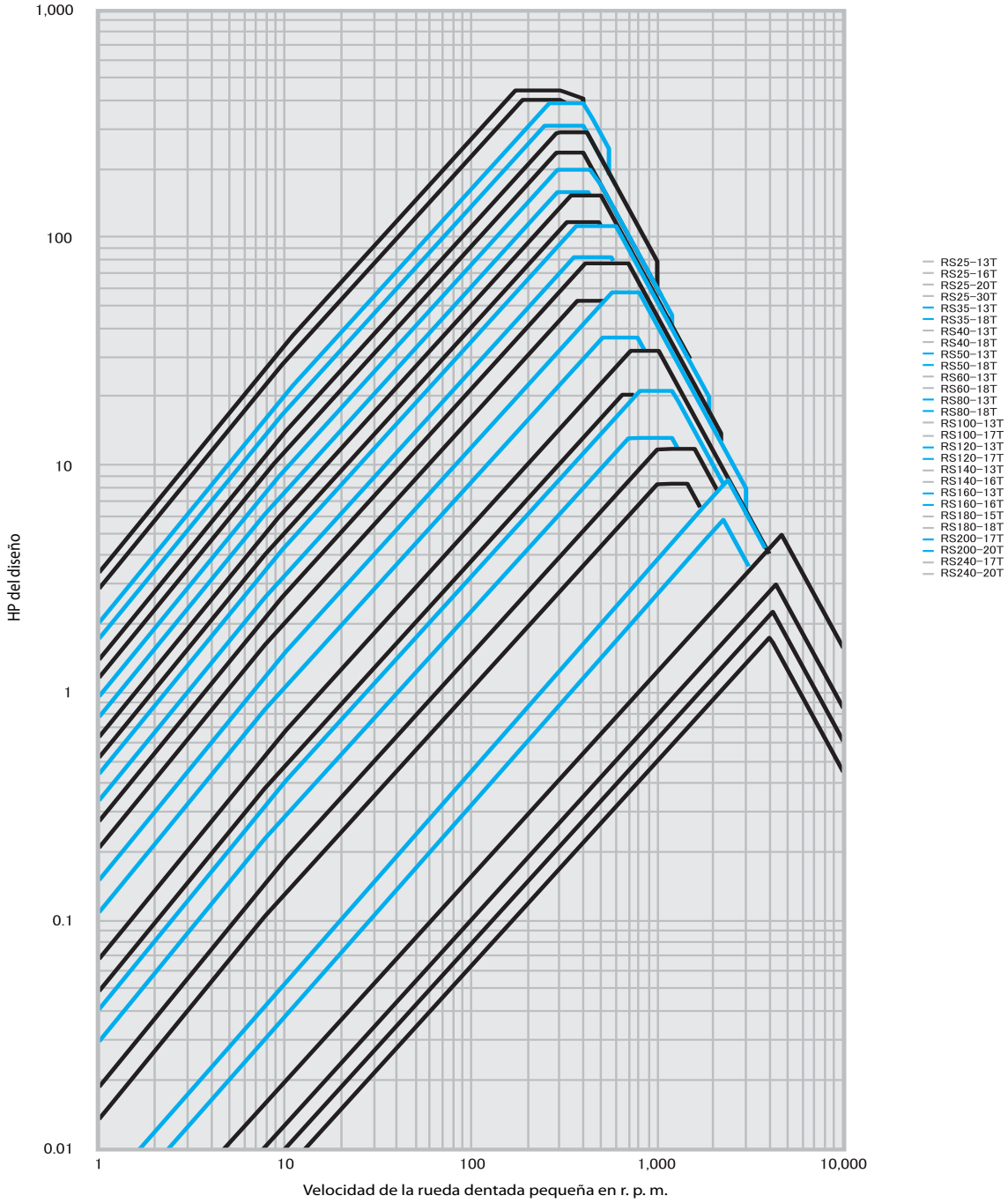

Cómo usar esta tabla:

1 – Ejemplo: caballos de fuerza del diseño 7 hp

a) Supongamos que la rueda dentada pequeña tiene una velocidad de 100 r. p. m. A juzgar por el punto de intersección pf, el valor de los caballos de fuerza del diseño de 7 hp y el valor de r. p. m. de 100, se puede seleccionar una cadena de rodillos tamaño de 80 y una rueda dentada posterior de 17 o 18 dientes. Las ruedas dentadas de 17 dientes son más económicas que aquellas de 18 dientes.

b) Supongamos que la rueda dentada pequeña tiene una velocidad de 300 r. p. m. Al igual que en el ejemplo anterior, una rueda dentada de tamaño 60 y 15 dientes es apropiada a partir del punto de intersección. La línea para una cadena de tamaño 50 y una rueda dentada de 24 dientes también se puede considerar similar a la intersección de 7 hp y 300 r. p. m. Por lo tanto, se puede seleccionar una cadena de tamaño 60 y 15 dientes, o una cadena de tamaño 50 y una rueda dentada de 24 dientes. Esta tabla se utiliza para una selección provisional. Se deben usar las tablas de clasificación de caballos de fuerza para determinar la cadena y la rueda dentada más adecuadas.

2 – Las líneas de caballos de fuerza de las ruedas dentadas de 20, 24 y 30 dientes se muestran solo en el rango de alta velocidad en el lado derecho de la tabla anterior. Al comprobar la línea de caballos de fuerza de estas ruedas dentadas, trace una línea paralela a las otras líneas en el lado izquierdo de la línea de puntos para una rueda dentada de tamaño 50 y 24 dientes.

3 – Cuando la velocidad de la cadena sea inferior a 160 pies/minuto, es más económico seleccionar la cadena de rodillos correcta con el método de selección para accionamientos de baja velocidad (página 252).

SELECCIÓN DE ACCIONAMIENTO POR CADENA

Cadenas serie Heavy (reforzada)

Generalmente, se recomienda el uso de las cadenas serie Super cuando la velocidad de la cadena es inferior a 160 pies/minuto y cuando la cadena de rodillos o las cadenas serie Heavy (reforzada) ASME/ANSI no son lo suficientemente resistentes para cumplir con los requisitos de la aplicación.

1) Seleccione provisionalmente la cadena y la rueda dentada del mismo tamaño y con la misma cantidad de dientes que se utilizan en la sección "Selección para baja velocidad".
2) Calcule la velocidad de la cadena a partir de la cantidad de dientes de la rueda dentada de accionamiento con la ecuación (A) y compruebe si la velocidad es inferior a 160 pies/minuto.
3) Calcule la tensión de la cadena necesaria para el accionamiento anterior a partir de la ecuación (B).
4) Seleccione el mismo factor de servicio y el coeficiente de velocidad de cadena de las tablas 1 y 2.
5) Seleccione la cadena adecuada y verifique que cumpla con la ecuación (C).

$$S = \frac{P \times N \times n}{12} \text{ (Ft/min)}$$

$$T = \frac{33{,}000 \times HP}{S} = (LBS)$$

T x factor de servicio x coeficiente de velocidad de cadena ≤ o = a MAL .....(C)

S: Velocidad de la cadena (pies/minuto)
P: Paso de la cadena (pulgadas)
N: Cantidad de dientes de la rueda dentada de accionamiento
n: Velocidad en r. p. m. de la rueda dentada de accionamiento
T: Tensiones de la cadena (lb)

Tabla 1: Factor de servicio

Tipo de impacto	Factor de servicio
Leve	1.0
Moderado	1.3
Grande	1.5

Tabla 2: Factor de servicio

Velocidad de la cadena	Coeficiente de velocidad
Inferior a 50 pies/minuto	1.0
50 a 100 pies/minuto	1.2
100 a 160 pies/minuto	1.4

SELECCIÓN DE ACCIONAMIENTO POR CADENA NORMA BS

1. Al seleccionar una cadena de rodillos, se debe tener en cuenta lo siguiente:
   a. Fuente de alimentación.
   b. Máquina accionada.
   c. HP a transmitir.
   d. Velocidad en r. p. m. de los ejes de accionamiento y accionados.
   e. Diámetro de los ejes.
   f. Distancia central de los ejes.
2. Utilice la tabla 1 para obtener el factor de servicio.
3. Multiplique el valor en caballos de fuerza por el factor de servicio para obtener el valor en caballos de fuerza del diseño.
4. Utilice la tabla 4 de la página 255 para obtener el número de cadena y la cantidad de dientes para ruedas dentadas pequeñas. Consulte la cantidad de revoluciones del eje de alta velocidad (el eje de accionamiento cuando se reduce la velocidad; el eje accionado cuando aumenta la velocidad) y el valor en caballos de fuerza del diseño. Para un accionamiento por cadena más uniforme, se recomienda una cadena de paso más pequeño. Si una cadena de hilera simple no cumple con los requisitos, utilice una cadena multihileras. Si el espacio es limitado, se puede usar una cadena de rodillos multihileras de paso más pequeño.
5. Después de determinar la cantidad de dientes para la rueda dentada pequeña, consulte la sección de ruedas dentadas para comprobar si el diámetro de la rueda dentada cumple con las limitaciones de espacio.
6. La cantidad de dientes de la rueda dentada grande se determina multiplicando la cantidad de dientes de la rueda dentada pequeña por la relación de velocidad. Se recomienda que la rueda dentada pequeña tenga más de 15 dientes. La cantidad de dientes de la rueda dentada pequeña debe ser inferior a 120. Al reducir la cantidad de dientes de la rueda dentada pequeña, se puede reducir la cantidad de dientes de la rueda dentada grande.
7. Para temperaturas inferiores a 15 °F, consulte la tabla de temperaturas ambientales y los motivos de preocupación de la página 262.

Tabla 1: Factor de servicio

Tipo de impacto	Máquinas	Fuente de alimentación		
			Motor de combustión interna	
		Motor eléctrico o turbina	Con accionador hidráulico	Sin accionador hidráulico
Leve	Transportadoras de correa con pequeña fluctuación de carga, transportadoras de cadena, sopladores centrífugos, máquinas textiles generales, máquinas con pequeña fluctuación de carga.	1.0	1.0	1.2
Moderado	Compresores centrífugos, motores marítimos, transportadores con cierta fluctuación de carga, hornos automáticos, secadoras, pulverizadores, máquinas herramientas generales, compresores, máquinas para trabajos generales, fábricas de celulosa generales.	1.3	1.2	1.4
Grande	Prensas, máquinas de construcción o minería, máquinas de vibración, plataformas de pozos petrolíferos, mezcladoras de caucho, rodillos, máquinas generales con cargas de impacto grandes o de retroceso.	1.5	1.4	1.7

Tabla 2: Factor de multihileras

Cantidad de hileras de cadena	Factor de multihileras
Hileras dobles	1.7
Hileras triples	2.5

Cantidad de pasos de la cadena

$$L = \frac{N_1 + N_2}{2} + 2C + \frac{\left(\frac{N_2 - N_1}{6.28}\right)^2}{C}$$

Cualquier fracción de L se cuenta como un paso.

Distancia central en pasos

$$C = \frac{1}{8}\left\{2L - N_1 - N_2 + \sqrt{(2L - N_1 - N_2)^2 - \frac{8}{9.86}(N_2 - N_1)^2}\right\}$$

L: Cantidad de pasos
N_1: Cantidad de dientes (rueda dentada pequeña)
N_2: Cantidad de dientes (rueda dentada grande)
C: Distancia central en pasos

Velocidad de la cadena

$$S = \frac{P \times N \times n}{12} = \text{(pies/minuto)}$$

S: Velocidad de la cadena (pies/minuto)
P: Paso de la cadena (pulgadas)
N: Cantidad de dientes de la rueda dentada
n: Velocidad en r. p. m. de la rueda dentada

Tensión de la cadena a partir de HP

$$T = \frac{30{,}000 \times HP}{S} = \text{(lb)}$$

T: Tensión de la cadena (lb)

Tabla 3: Tabla de selección de cadenas de rodillos norma BS

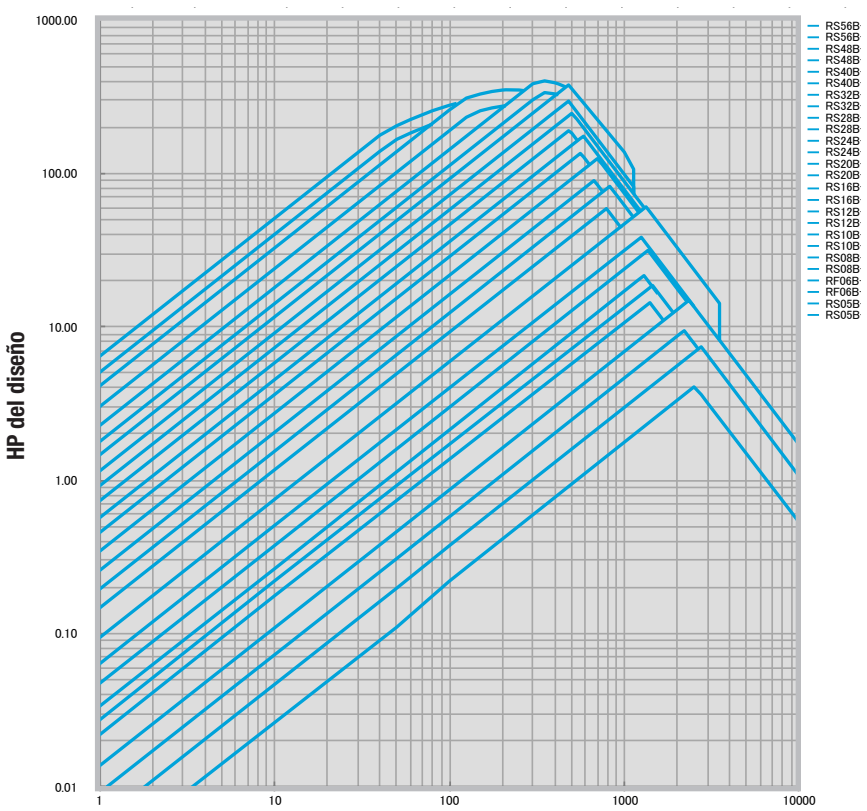

Velocidad en revoluciones de rueda dentada pequeña (r. p. m.)

La tabla de selección se basa en las siguientes condiciones:

1. Las cadenas funcionan en condiciones normales. El rango de temperatura ambiente se encuentra entre 15 °F y 140 °F. No deben estar en un entorno donde haya polvo abrasivo, gas corrosivo o humedad elevada.
2. Los dos ejes de transmisión están en posición horizontal y las cadenas están instaladas correctamente.
3. La carga no cambia significativamente durante la transmisión. Los "factores de servicio" que se indican en la tabla 1 se utilizan en diversas condiciones de funcionamiento. Las condiciones de carga afectarán la vida útil de la cadena. El aumento en la clasificación de caballos de fuerza de las cadenas multihileras no se puede calcular mediante la multiplicación de la clasificación de caballos de fuerza de una hilera por la cantidad total de hileras, ya que la carga en cada hilera no es la misma. Para estimar la vida útil de servicio de la cadena multihileras, se debe utilizar el "factor de multihileras" que se indica en la tabla 2.
4. Consulte los estilos y detalles de lubricación de la cadena en las secciones Datos técnicos.

Tabla IV: Velocidad de la cadena y sistema de lubricación

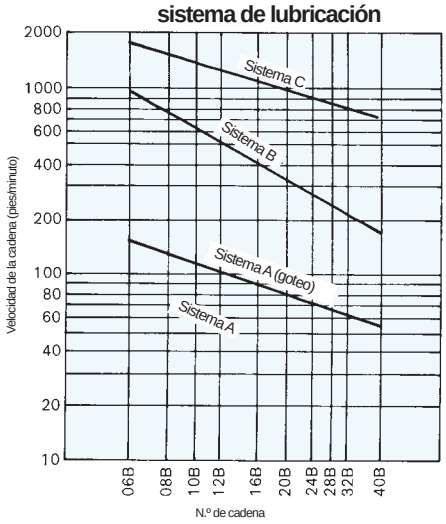

Ejemplo:
Datos:
1. Tipo de aplicación: sopladores centrífugos
2. Fuente de alimentación: motor eléctrico
3. HP a transmitir: 40 hp
4. Eje de accionamiento: 600 r. p. m.
5. Eje accionado: 200 r. p. m.
6. Distancia central: 19 pulgadas
7. Límite de espacio: máximo de 24 pulgadas

PASO 1 – Factor de servicio según la tabla 1 – 1.0

PASO 2 – Calcule la potencia en HP
HP del diseño = HP transmitidos SF
= 40 HP 1.0
= 40 HP

PASO 3 – Obtenga el tamaño de la cadena y el recuento de dientes de la rueda dentada pequeña en la tabla de selección para 40 hp y 600 r. p. m.

Según la tabla de selección, la velocidad en r. p. m. de la cadena y la rueda dentada seleccionadas es:
(a) Cadena RS12B-3 y rueda dentada de 25 dientes.
(b) Cadena RS16B-2 y rueda dentada de 17 dientes.
(c) Cadena RS16B y rueda dentada de 25 dientes.

* Para (a), las ruedas dentadas pequeñas y grandes necesitan 25 y 75 dientes respectivamente, ya que la relación de velocidad es de 1/3 (200/600 r. p. m.). Sin embargo, el diámetro exterior de las ruedas dentadas
* Para (c), las ruedas dentadas pequeñas y grandes necesitan 25 dientes (diámetro exterior de 8.4 pulgadas) y 75 dientes (diámetro exterior de 24.4 pulgadas), respectivamente. Vuelve a superar la limitación de espacio (8.4 pulgadas + 24.4 pulgadas > 24 pulgadas).
* Para (b), las ruedas dentadas pequeñas y grandes necesitan 17 dientes (diámetro exterior de 5.9 pulgadas) y 51 dientes (diámetro exterior de 16.8 pulgadas), respectivamente. Cumple con la limitación de espacio (5.9 pulgadas + 16.8 pulgadas < 24 pulgadas). Se debe utilizar una combinación de RS16B-2, 17 dientes y 51 dientes para cumplir con los requisitos necesarios.

PASO 4 – Utilice la tabla IV para determinar el método de lubricación

Velocidad de la cadena (S): $\frac{P \times N \times n}{12}$

$= \frac{1 \times 600 \times 17}{12}$ = 850 pies/minuto

Se recomienda el sistema B

PASO 5 – Obtenga la cantidad de pasos de la cadena (L).

$$= \frac{N_1 + N_2}{2} + 2C + \frac{\left(\frac{N_2 - N_1}{6.28}\right)^2}{C}$$

$$= \frac{17 + 51}{2} + 2 \bullet \frac{19}{1} + \frac{\left(\frac{51 - 17}{6.28}\right)^2}{\frac{19}{1}}$$

= 73.35 = 74 eslabones de cadena

Instalación y disposición

Relación de velocidad y enrollado de la cadena
La relación de velocidad de la cadena de rodillos puede variar hasta 7:1 en condiciones normales de funcionamiento. Sin embargo, una relación de velocidad de 10:1 es posible si la velocidad es muy baja. El enrollado de la cadena en una rueda dentada pequeña debe ser de al menos 120 grados.

Distancia entre los ejes
Las ruedas dentadas se pueden separar a cualquier distancia siempre que sus dientes no se toquen. La distancia óptima es de 30 a 50 veces el paso de la cadena utilizada, excepto cuando haya una carga pulsante. En estos casos, la distancia debe ser de hasta 20 veces el paso de la cadena utilizada.

Posición
Lo ideal es que las cadenas de rodillos se instalen en posición horizontal. Cuando las cadenas se instalan en ángulos casi verticales, se estiran rápidamente y pueden deslizarse fuera de las ruedas dentadas. En estos casos, las ruedas dentadas se deben ajustar correctamente.

Holgura
Generalmente, la holgura de una cadena de rodillos debe estar en el lado inferior (figura A). La holgura adecuada representa el 4 % del tramo de los accionamientos normales. En los siguientes casos, la holgura debe representar un 2 % del tramo, aproximadamente:
a) Accionamiento vertical o casi vertical.
b) La distancia central entre dos ejes es superior a 3 pies.
c) La cadena funciona con carga pesada y alta frecuencia de un accionamiento de encendido y apagado.
d) El sentido del accionamiento suele modificarse.

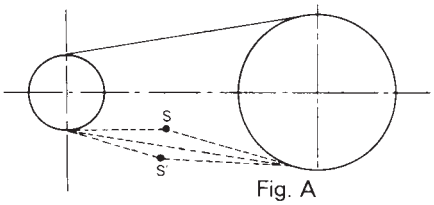

Fig. A

Posición de la rueda dentada
Los dos ejes deben ser paralelos y, si es posible, deben estar en posición horizontal. Las ruedas dentadas deben estar instaladas firmemente (figuras B y C). Utilice un borde recto para comprobar que las dos ruedas dentadas estén instaladas a lo largo del mismo plano horizontal.

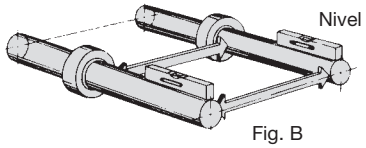

Fig. B

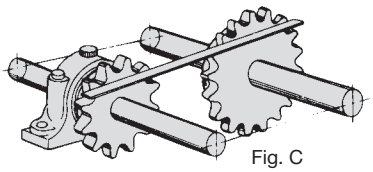
Fig. C

Disposición

Al diseñar los accionamientos de cadena de rodillos, la línea central de ambas ruedas dentadas debe estar cerca de la horizontal (figuras D y E). El ángulo de inclinación puede ser de hasta 60 grados (figuras F y G). Si la instalación es casi vertical, es conveniente instalar una rueda dentada libre o un tope guía para evitar problemas en el engranaje de la cadena y la rueda dentada.

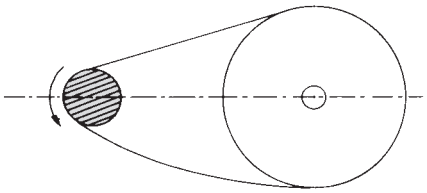

Fig. D



Fig. E

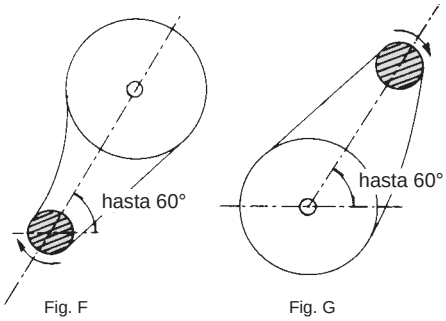

Fig. F Fig. G

Se debe prestar atención a las siguientes disposiciones:

Si el lado de la holgura se encuentra en la parte superior, es necesario eliminar la holgura excesiva de la cadena.

A-1 Cuando la distancia central es corta, la holgura de la cadena se debe ajustar aumentando tal distancia central.

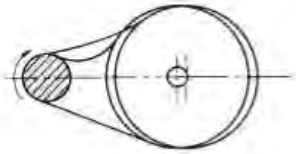

A-2 Cuando la distancia central es larga, la holgura de la cadena se debe ajustar instalando una rueda dentada libre.

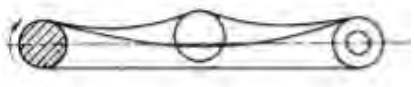

B Si se producen vibraciones debido a la alta velocidad de la cadena, instale una guía.

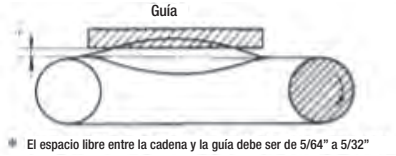

* El espacio libre entre la cadena y la guía debe ser de 5/64" a 5/32"

C Si la línea central está en posición vertical, instale una rueda dentada libre que funcione automáticamente para eliminar la holgura adicional de la cadena. Si el eje de accionamiento está en el lado inferior, se debe instalar una rueda dentada libre.

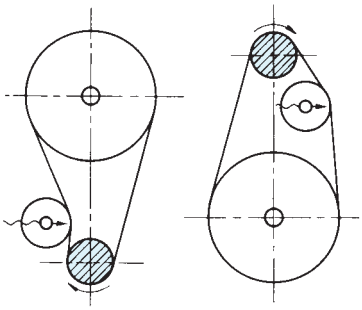

Lubricación

La lubricación aumenta la vida útil de servicio

Uno de los factores más importantes para lograr el mejor rendimiento posible de su cadena de rodillos es la lubricación correcta. Aunque un sistema de transmisión esté bien diseñado, no alcanzará todo su potencial de vida útil de servicio si no está lubricado correctamente.

Lubricación

El desgaste entre el pasador y el buje provoca la elongación de la cadena de rodillos. Por lo tanto, estas piezas deben estar bien lubricadas. El espacio entre la placa del eslabón del pasador y la placa del eslabón del rodillo en el lado de holgura de la cadena se debe llenar con aceite tanto como sea posible. Este aceite forma una película que minimiza el desgaste del pasador y el buje, lo que aumenta la vida útil de servicio de las cadenas. También reduce el ruido y actúa como refrigerante cuando la cadena funciona a altas velocidades.

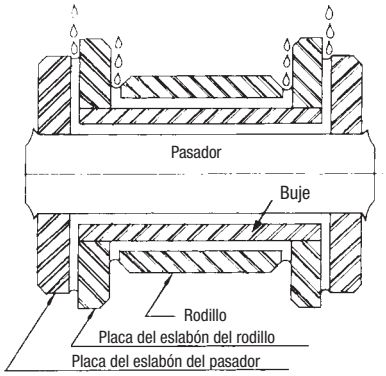

Lubricantes recomendados

Solo se debe usar aceite de alta calidad para lubricar la cadena de rodillos. Ni el aceite pesado ni la grasa son adecuados. La viscosidad del aceite utilizado dependerá del tamaño, la velocidad y la temperatura de la cadena. Consulte la tabla siguiente para obtener más información.

Sistema de lubricación	A, B Rango de temperatura ambiente				C Rango de temperatura ambiente			
N.º de cadena	14 a 32 °F	32 a 104 °F	104 a 122 °F	122 a 140 °F	14 a 32 °F	32 a 104 °F	104 a 122 °F	122 a 140 °F
50 o menos	SAE 10	SAE 20	SAE 30	SAE 40	SAE 10	SAE 20	SAE 30	SAE 40
60 y 80	SAE 20	SAE 30	SAE 40	SAE 50				
100								
120 o más	SAE 30	SAE 40	SAE 50		SAE 20	SAE 30	SAE 40	SAE 50

Se recomiendan los siguientes sistemas de lubricación

SISTEMA A

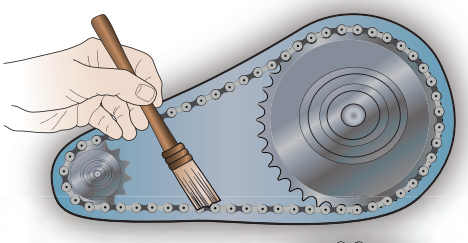

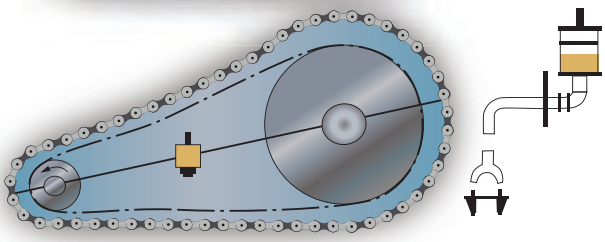

Lubricación manual
Se aplica aceite con un llenador de aceite o un cepillo en el espacio entre el eslabón del pasador y el eslabón del rodillo en el lado de holgura de la cadena. Se debe aplicar cada ocho horas aproximadamente o con la frecuencia necesaria para evitar que el área del rodamiento de la cadena se seque. Siempre apague y bloquee el interruptor de energía antes de lubricar o reparar un sistema de cadenas.

Lubricación por goteo
Se puede utilizar una carcasa sencilla. El aceite se suministra por goteo. Cada hilera de cadena debe recibir normalmente de 50 a 20 gotas de aceite por minuto, según la velocidad de la cadena.

SISTEMA B

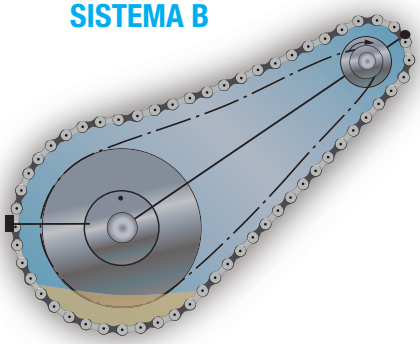

Lubricación por inmersión en aceite
La cadena se instala en una carcasa sin fugas. La profundidad del aceite debe ser de ¼ a ½ pulgada. Si el aceite es demasiado profundo, se verá perjudicado por el calor generado.

SISTEMA C

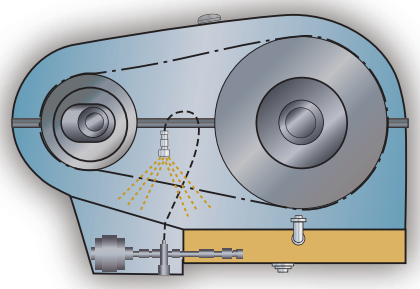

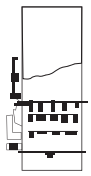

Lubricación con una bomba
Utilice una carcasa sin fugas. Se utiliza una bomba para la circulación del aceite que se enfría. El número de orificios de suministro debe ser igual al número de hileras más 1. La cantidad de aceite suministrada a cada orificio debe ser constante.

Velocidad de la cadena (pies/minuto)	Número de cadena			
	60 e inferiores	80 a 100	120 a 140	160 y superiores
1600 a 2600	0.26 galones/minuto	0.40 galones/minuto	0.53 galones/minuto	0.66 galones/minuto
2600 a 3600	0.53 galones/minuto	0.66 galones/minuto	0.79 galones/minuto	0.92 galones/minuto
3600 a 4600	0.79 galones/minuto	0.92 galones/minuto	1.06 galones/minuto	1.19 galones/minuto

Independientemente del sistema de lubricación, la cadena de rodillos se debe lavar periódicamente con solvente. Examine el pasador y el buje después de retirar la cadena. Cualquier daño o color marrón rojizo en las superficies puede indicar que el sistema no se está lubricando correctamente.

Guía de resolución de problemas

Problema	Causa posible	Qué hacer
Ruido excesivo	Desalineación de las ruedas dentadas	Vuelva a alinear las ruedas dentadas y los ejes
	Cubiertas o rodamientos sueltos	Ajuste los pernos de fijación
	Holgura insuficiente o excesiva	Ajuste los centros o la rueda dentada libre
	Desgaste de la cadena y/o la rueda dentada	Reemplace la cadena y/o la rueda dentada
	Lubricación inadecuada o ninguna lubricación	Lubricación correcta
	El paso de la cadena es demasiado grande	
Vibración de la cadena	Resonancia al ciclo de vibración de la máquina a instalar	Ciclo de vibración de la cadena o la máquina
	Alta fluctuación de carga	Utilice el convertidor de torque o el acople de líquido
Desgaste en el interior de la placa del eslabón y un lado de los dientes de la rueda dentada	Desalineación	Vuelva a alinear las ruedas dentadas y los ejes
La cadena sube sobre las ruedas dentadas	Desgaste excesivo de la cadena	Reemplace la cadena y/o la rueda dentada
	Holgura excesiva de la cadena	Ajuste los centros o la rueda dentada libre
	Sobrecarga pesada	Reduzca la carga o instale una cadena más fuerte
Pasadores, bujes o rodillos rotos	La velocidad de la cadena es demasiado alta para el tamaño de los pasos y las ruedas dentadas	Cadena de paso más corto o mayor diámetro Ruedas dentadas
	Choque fuerte o cargas aplicadas repentinamente	Reduzca la carga de choque o instale una cadena más grande
	Acumulación de material en las cavidades de los dientes de las ruedas dentadas	Retire la acumulación de material o instale ruedas dentadas con liberación de lodo
	Lubricación inadecuada o ninguna lubricación	Lubricación correcta
	Corrosión de la cadena o la rueda dentada	Instale cadenas y ruedas dentadas anticorrosivas
La cadena se adhiere a la rueda dentada	La distancia central es excesiva o existe una alta fluctuación de carga	Ajuste la distancia central o la rueda dentada libre
	Holgura excesiva de la cadena	Igual que lo anterior
	Desgaste excesivo de la cadena	Reemplace la cadena
La cadena se pone rígida	Desalineación	Vuelva a alinear las ruedas dentadas y los ejes
	Lubricación inadecuada o ninguna lubricación	Lubricación correcta
	Corrosión	Reemplace las cadenas existentes por cadenas resistentes a la corrosión
	Carga excesiva	Reduzca la carga o reemplace la cadena existente por una cadena más grande
	Acumulación de material en las uniones de cadenas	Proteja el accionamiento de materias extrañas
	Granallado o placas laterales deformadas	Compruebe si hay interferencias o impactos en la cadena
Rotura de la placa del eslabón	Supeditada a la carga de choque	Reduzca el choque (instale un amortiguador)
	Vibración	Instale un dispositivo para absorber la vibración (tensor)
	El momento de inercia de la carga es demasiado grande	Aumente el paso de la cadena o la cantidad de hileras
	Carga o velocidad demasiado altas	Compruebe que se haya seleccionado la cadena correcta
	Corrosión	Cadenas resistentes a la corrosión

GUÍA PARA SELECCIÓN DE CADENAS CON ADITAMENTOS

La cadena de rodillos ANSI de paso simple y doble de Tsubaki se utiliza ampliamente para el servicio de transportadoras. El siguiente procedimiento es útil para una selección rápida y económica de la cadena.

Paso 1 – Confirme las condiciones de funcionamiento
Paso 2 – Seleccione provisionalmente el tamaño de la cadena
Paso 3 – Calcule la tensión del diseño (tensión real de la cadena)
Paso 4 – Verifique la selección de la cadena
Paso 5 – Verifique la carga permitida del rodillo

PASO 1 – Confirme las condiciones de funcionamiento de la transportadora

Se necesita la siguiente información para diseñar la transportadora de cadena

1. Tipo de transportadora
2. Método de recorrido de la cadena
3. Tipo, peso y tamaño de los materiales a transportar
4. Peso de los materiales que se transportan
5. Velocidad de la transportadora
6. Longitud de la transportadora
7. Lubricación
8. Entorno

PASO 2 – Seleccione provisionalmente el tamaño de la cadena

Para seleccionar provisionalmente el tamaño de la cadena, calcule la tensión (T) mediante la siguiente fórmula. Se puede seleccionar provisionalmente una cadena con una carga admisible igual o superior a la tensión de cadena calculada anteriormente.

$T\ (lb) = M_T \bullet f \bullet k_1$ ----------(1)

M_T: Peso total del material transportado (lb)
f: Coeficiente de fricción, deslizamiento y/o rodamiento (f_1 y/o f_2 de las tablas 1 y 2)
k_1: Coeficiente de velocidad de la cadena (tabla 3)

PASO 3 – Calcule la tensión de la cadena

A continuación, se debe calcular la tensión de la cadena con el peso real de la cadena transportadora y el material transportado, como se muestra a continuación.

1. Rodamiento de cadena

■ Transportadora horizontal

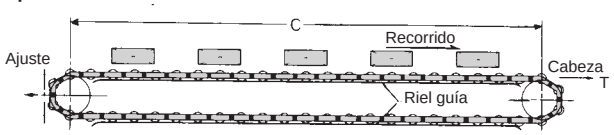

$T = (M + 2.1w)\, f_1 C$ .....(2)

■ Transportadora inclinada

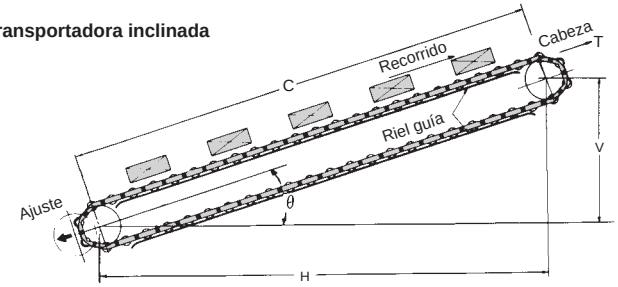

$T = (M + w)(f_1 C\cos\theta + \sin\theta) + 1.1w\,(f_1 C\cos\theta - \sin\theta)$ .....(3)

Cuando$(f_1 C\cos\theta - \sin\theta) < 0$. $1.1w(f_1 C\cos\theta - \sin\theta) = 0$

o $T = (M + w)(V + f_1 H + 1.1w\,(f_1 H - V)$.....(4)

Cuando$(f_1 H - V) < 0$. $1.1w(f_1 H - V) = 0$

■ Transportadora inclinada horizontal Plus

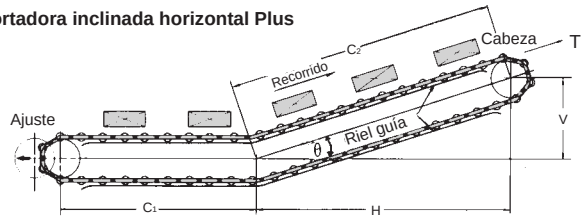

$T = (M + 2.1w)f_1 C_1 + (M + w)(f_1 C_2\cos\theta + C_2\sin\theta)$
$+ 1.1w\,(f_1 C_2\cos\theta) - C_2\sin\theta)$.....(5)

Cuando$(f_1 C2\cos\theta - C2\sin\theta) < 0$. $1.1w(f_1 C2\cos\theta - C2\sin\theta) = 0$

o $T = (M + 2.1w)f_1 C_1 + (M + w)(V + f_1 H) + 1.1\ w\ (f_1 H - V)$

Cuando$(f_1 H - V) < 0$. $1.1w(f_1 H - V) = 0$.....(6)

■ Transportadora vertical

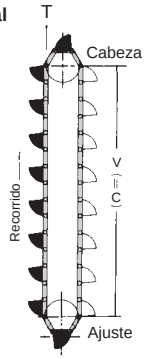

$T = (M+w)V$.....(7)

2. Deslizamiento de cadena

■ Transportadora horizontal

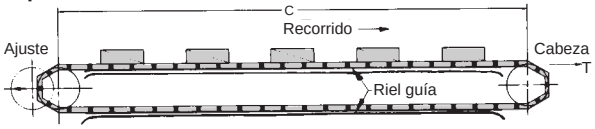

$T=(M + 2.1w)f_2 C$ .....(8)

■ Transportadora inclinada

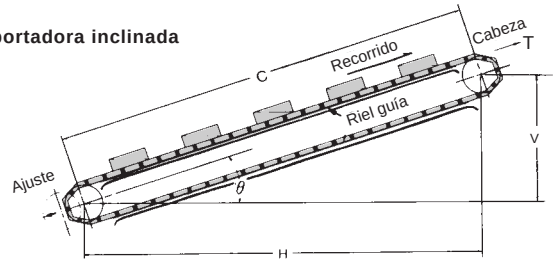

$T = (M + w)(f_2 C\cos\theta + \sin\theta) + 1.1w\,(f_2 C\cos\theta - \sin\theta)$
.....(9)

Cuando$(f_2 C\cos\theta - \sin\theta) < 0$, $1.1w(f_2 C\cos\theta - \sin\theta) = 0$

o $T = (M + w)(V + f_2 H) + 1.1w(f_2 H - V) =$.....(10)

Cuando$(f_2 H - V) < 0$, $1.1w(f_2 H - V) = 0$

■ Transportadora horizontal para cadena de rodillos superiores y cadena de rodillos exteriores de plástico

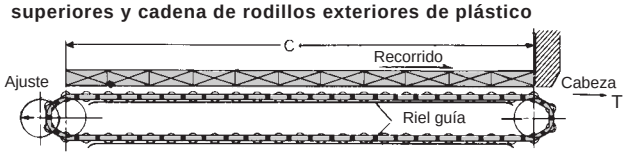

$$T = \left\{ M(f_1 + f_2) + 2.1w\,\frac{f_1 + f_2}{2} \right\} C \cdots\cdots(11)$$

3. Calcule la potencia necesaria

Calcule la potencia necesaria para accionar la transportadora a partir de la siguiente fórmula.

■Transportadora horizontal y/o inclinada

$$HP = \frac{T \cdot S}{33{,}000 \times \eta} \quad \cdots\cdots\cdots\cdots\cdots\cdots (12)$$

■Transportadora vertical

$$HP = \frac{M \cdot V \cdot S}{33{,}000 \times \eta} \quad \cdots\cdots\cdots\cdots\cdots\cdots (13)$$

Donde:

T = Tensión de la cadena (lb)

w = Peso de la cadena y los aditamentos por pie (libras/pies)

W = Peso del material transportado por pie (libras/pies)

V = Distancia central vertical de la transportadora (pies)

H = Distancia central horizontal de la transportadora (pies)

C = Distancia central entre las ruedas dentadas (pies)

f_1 = Coeficiente de fricción de rodamiento entre la cadena y el riel guía (tabla 1)

f_2 = Coeficiente de fricción de deslizamiento entre la cadena y el riel guía (tabla 2)

η = Eficacia de la transmisión

S = Velocidad = P x N x $\frac{\eta}{12}$ = (pies/minuto)

P = Paso de la cadena

N = Cantidad de dientes

n = Velocidad de la rueda dentada (r. p. m.)

4. Verifique la selección de la cadena

Multiplique la tensión de la cadena (T) por el coeficiente de la cadena (K_1) que se indica en la tabla 3 y verifique la siguiente fórmula.

$T \bullet K_1 \leq$ máx. Carga permitida de la cadena.....(14)

Tabla 3: Coeficiente de velocidad de la cadena (K_1)

Velocidad de la cadena (pies/minuto)	Factor de velocidad (K_1)
0 - 50	1.0
50 - 100	1.2
100 a 160	1.4
160 a 230	1.6
230 a 300	2.2
300 a 360	2.8
360 a 400	3.2

Cuando la tensión de la cadena de diseño ($T \bullet K_1$) supere la carga permitida o esté muy por debajo de ella, vuelva a probar los mismos pasos con el siguiente tamaño de cadena más grande o más pequeño para seleccionar una cadena más adecuada.

5. Verifique la carga permitida del rodillo

Cuando la carga se transporte sobre los rodillos, el peso total de la cadena y la carga por rodillo no debe superar la carga permitida del rodillo que se muestra en la tabla 4.

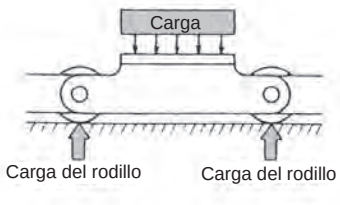

Tabla 1: Coeficiente de fricción de rodamiento (f_1)

Tipo de rodillo	Seco	Lubricado
Tipo de rodillo grande "R"	0.12	0.08
Tipo de rodillo "S" estándar	0.21	0.14
Tipo de rodillo superior	0.09	0.06

Tabla 2: Coeficiente de fricción de deslizamiento (f_2)

Seco	Lubricado
0.3	0.2

Tabla 4 Carga permitida del rodillo

N.° de cadena		Carga permitida del rodillo en libras/rodillo		
		Rodillo grande	Rodillo grande de plástico	Rodillo estándar
C2040	40	143	44	33
C2050	50	220	66	44
C2060H	60	350	110	66
C2080H	80	590	198	120
C2100H	100	880	286	180
C2120H	120	1,320		260
C2140H	140			300
C2160H	160	2,160		430

Nota: los rodillos grandes solo están disponibles para cadenas de doble paso.

INFORMACIÓN GENERAL DE INGENIERÍA - GUÍA PARA SELECCIÓN DE CADENAS CON ADITAMENTOS

Temperaturas ambientales y motivos de preocupación

Temperaturas	Selección de cadena	Precaución
(-60 °F) a (-20 °F)	•En temperaturas inferiores de -20 °F o menos, se recomienda el uso de cadenas ANSI de acero inoxidable 304, Super Stainless y de acero inoxidable 600	1 - Se puede producir una fragilidad por baja temperatura en las placas del eslabón de la cadena de acero al carbono. 2 - Congelación del lubricante. 3 - Oxidación por condensación. 4 - Agarrotamiento por congelación.
	•No se recomienda el uso de cadenas de acero al carbono	
(-20 °F) a 15 °F	La cadena se debe seleccionar en función de la carga operativa corregida que se indica a continuación.	
140 °F a 300 °F	Se requiere un lubricante especial	
300 °F a 480 °F	La cadena se debe seleccionar en función de la carga operativa corregida que se indica a continuación. Se sugiere la selección de la siguiente cadena de paso más grande en lugar de la cadena seleccionada originalmente.	1 - Desgaste excesivo debido a la menor dureza del pasador y del buje. 2 - Lubricación deficiente debido al deterioro de la lubricación.
480 °F y superior	Se recomienda el uso de cadenas ANSI de acero inoxidable 304, 316 y 600.	

Tabla 5: Carga operativa corregida

Temperatura	Carga operativa corregida	
(-20 °F a -4 °F)	(Carga máx. permitida en el catálogo)	x 0.25
(-4 °F a 15 °F)	(Carga máx. permitida en el catálogo)	x 0.30
(15 °F a 300 °F)	(Carga máx. permitida en el catálogo)	x 1.00
(300 °F a 390 °F)	(Carga máx. permitida en el catálogo)	x 0.75
(390 °F a 480 °F)	(Carga máx. permitida en el catálogo)	x 0.50

2 - Condiciones de humedad:
Cuando la cadena está expuesta al agua en un esterilizador o en una pantalla de agua, el desgaste excesivo por una lubricación insuficiente y el óxido pueden acortar su vida útil. En estos casos, una cadena más grande brinda menos presión de rodamiento y las cadenas de acero inoxidable o recubiertas proporcionan prevención contra el óxido.

3 - Entornos corrosivos:
Cuando la cadena está expuesta a una solución ácida o alcalina, o bien funciona en una atmósfera corrosiva, puede producirse un desgaste excesivo debido a la corrosión química de las piezas de la cadena, además del desgaste mecánico. También se puede producir una fragilidad por hidrógeno en una atmósfera ácida. La cadena de rodillos se ve más afectada por el ácido que por el álcali. En casos especiales, también se puede producir una corrosión electromecánica debido al agua de mar o de la mina. Consulte la guía "Resistencia a la corrosión" en la página 270 para seleccionar la cadena correcta.

4 - Condiciones de polvo:
Cuando la cadena transportadora funciona en condiciones de polvo (de coque, fundición, arena, polvo metálico), se desgasta muy rápidamente debido a la penetración de material extraño en la zona del pasador y el buje. En tales casos, consulte con el Departamento de Ingeniería de Tsubaki para conocer la mejor opción de cadena de rodillos. Las opciones son, entre otras, las cadenas Titan®, Lambda® y, posiblemente, cadenas de paso más grandes para una mayor resistencia al desgaste.

I - Procedimiento de selección de cadenas Double Plus®, cadenas de rodillos exteriores y cadenas de rodillos superiores

1 - Confirmación de las condiciones de funcionamiento de las transportadoras de movimiento libre

Se necesita la siguiente información para seleccionar una cadena adecuada para transportadoras de movimiento libre:

1 - Peso del material, dimensiones y cantidad del objeto transportado (incluida tarima).
2 - Velocidad de la transportadora.
3 - Longitud de la transportadora (la longitud de la sección de acumulación y transferencia, respectivamente).
4 - Requisitos de lubricación y entorno.

2 - Selección provisional del tamaño de la cadena

$T = W_T \bullet f \bullet K$

W_T = Peso total del objeto transportado, excepto la cadena (lb)

f = Coeficiente de fricción $f = f_2 + f_3$ (consulte la página 264, tablas 4 y 5 o la tabla 8)

K = Coeficiente de velocidad de la cadena (consulte la página 264, tabla 6)

Nota: en caso de que se trabaje con dos hileras pareadas, la tensión máxima permitida de la cadena (que se muestra en la tabla 7, página 264) se debe comparar con T • 0.6 para decidir el tipo y tamaño de la cadena.

3 - Confirmación de la carga máxima permitida del rodillo

La carga máxima permitida del rodillo para objetos transportados no debe superar las cifras que se muestran en la tabla 1 a continuación. Sin embargo, se debe comprobar la carga máxima permitida del rodillo para la cadena base con la tabla 2.

Tabla 1 - Carga máxima permitida del rodillo para objetos transportados

Tipo de cadena	Tipo de riel guía	C2030VRP	C2040VRP	C2050VRP	C2060VRP	C2080VRP
Cadena Double Plus	Aluminio	26	40	53	67	
	Aluminio con riel de acero	53	80	107	134	201

Esta es la carga de trabajo para dos hileras de cadena Double-Plus.

Nota: cuando se utiliza un marco de aluminio con riel de acero, el máximo permitido para la serie VR es el doble que para la serie VRP.

Libras/rodillo

Cadena	Tipo de rodillo para transferencia	40 C2040	50 C2050	60 C2060	80 C2080	100 C2100
Cadena de rodillos exteriores	Rodillo exterior de plástico	11	15	30	55	66
	Rodillo exterior de acero	33	44	66	121	176
Cadena de rodillos superiores (hilera simple)	Rodillo superior de plástico	11	15	30	55	66
	Rodillo superior de acero	33	44	66	121	176

Tabla 2 - Carga máxima permitida del rodillo de la cadena base

Cadena	Tipo de rodillo para transferencia	40 C2040	50 C2050	60 C2060	80 C2080	100 C2100
Rodillo de acero	Rodillo estándar "S"	33	44	66	121	176
	Rodillo grande "R"	143	220	352	594	880
Cadena de rodillos superiores (hilera simple)	Rodillo estándar "S"	4	7	11		
	Rodillo grande "R"	44	66	110	198	286
Poly Steel		4	9	13		

Nota: las cifras anteriores para Poly-Steel muestran la carga máxima permitida por eslabón interior de plástico.

4 - Cálculo de la tensión máxima de la cadena (T)



$$T = (W_1 + M)\, L_1 \bullet f_1 + W_2 \bullet L_2 \bullet f_2 + (W_2 + M) L_2 \bullet f_3 + 1.1\, M (L_1 + L_2) f_1$$

5 - Cálculo de la potencia necesaria (HP)

P: Cantidad máxima de tarimas o transportadoras n
T: Tensión máxima de la cadena (libras)
L_2: Longitud de la sección de acumulación (pies)
W_2: Peso de los objetos transportados en la sección de acumulación (libras/pies)
L_1: Longitud de la sección de transporte (pies)
W_1: Peso de los objetos transportados en la porción de transporte
f_1: Coeficiente de fricción entre la cadena y el riel durante el transporte
f_2: Coeficiente de fricción entre la cadena y el objeto transportado durante la acumulación
f_3: Coeficiente de fricción entre la cadena y el riel durante la acumulación
M: Peso de la cadena y el listón, etc. (libras/pies)
Hp: Potencia necesaria (Hp)
V: Velocidad de la cadena (pies/minuto)
η Eficacia de la transmisión de la unidad de accionamiento
L: Longitud de la tarima

Calcule la tensión máxima de la cadena (T) con la siguiente fórmula, consultando la tabla 3 y las tablas 4 y 5 (o la tabla 8) en la página XXX.

$$T = (W_1 + M)\, L_1 \bullet f_1 + W_2 \bullet L_2 \bullet f_2 + (W_2 + M) L_2 \bullet f_3 + 1.1\, M (L_1 + L_2) f_1$$

En general, las transportadoras de movimiento libre deben tener dos hileras pareadas de cadena y, en este caso, el peso de la cadena debe ser para dos hileras de cadena.
El valor de T calculado anteriormente es la tensión máxima de la cadena para dos hileras de cadena.

Tabla 3 f_1 - Coeficiente de fricción entre la cadena y el riel durante el transporte

Tipo de cadena	Tipo de rodillo en la cadena base		Seco	Lubricado
Cadena Double Plus	Tipo común y de alta fricción		0.08	
Cadena de rodillos exteriores	Rodillo de acero	Rodillo "S"	0.21	0.14
		Rodillo "R"	0.12	0.08
	Rodillo de plástico	Rodillo "S"	0.12	
		Rodillo "R"	0.08	
Cadena de rodillos superiores	Poly-Steel		0.25	
	Rodillo de acero	Rodillo "S"	0.21	0.14
		Rodillo "R"	0.12	0.08

Tabla 4 f_2 - Coeficiente de fricción entre la cadena y el objeto transportado durante la acumulación

Tipo de cadena	Tipo de rodillo en la cadena base	Seco	Lubricado
Cadena Double Plus	Tipo común	0.10	
	Tipo de alta fricción	0.15	
Cadena de rodillos exteriores	Rodillo exterior de plástico	0.06	
	Rodillo exterior con freno de plástico	0.10	
	Rodillo exterior de acero	0.09	0.06
Cadena de rodillos superiores	Rodillo superior de plástico	0.06	
	Rodillo superior de acero	0.09	0.06

Nota: estos factores solo son de referencia.

Tabla 5 f_3 - Coeficiente de fricción entre la cadena y el riel durante la acumulación

Tipo de cadena	Tipo de rodillo en la cadena base	Seco	Lubricado
Cadena Double Plus®	Tipo normal	0.20	
	Tipo de alta fricción	0.25	

Nota: para todas las cadenas excepto la cadena Double Plus®, f_3 equivale a f_1. Estos factores solo son de referencia.

Tabla 6 - Coeficiente de velocidad de la cadena

Velocidad de la cadena en pies/minuto	Coeficiente de velocidad de la cadena (K)
0 - 50	1.0
50 - 100	1.2
100 a 160	1.4
160 a 230	1.6
230 a 300	2.2
300 a 360	2.8
360 a 400	3.2

Nota: estos factores solo son de referencia.

La velocidad de la cadena recomendada es la siguiente:
Double Plus®: 50 pies/minuto o menos
Cadena de rodillos de plástico: 230 pies/minuto o menos
Cadena Poly-Steel: 230 pies/minuto o menos
Cuando la velocidad de la cadena exceda lo anterior, consulte con el Departamento de Ingeniería de Tsubaki.

6 - Determinación del tamaño de la cadena

Multiplique la tensión máxima de la cadena (T) por el coeficiente de velocidad (K) que se indica en la tabla 6 y verifique la siguiente fórmula.
T • K ≤ tensión máxima permitida de la cadena
Nota: cuando hay dos hileras, la tensión máxima de la cadena debe ser T • 0.6 ≤ de tensión máxima permitida de la cadena

•Rango de temperatura ambiente

El rango de temperatura ambiente recomendado está entre 14 °F y 140 °F, para lo que se recomienda una lubricación estándar. Se requiere lubricación especial para temperaturas entre 140 °F y 300 °F. Para temperaturas superiores a 300 °F, consulte con el Departamento de Ingeniería de Tsubaki.

▲Uso de la guía de cadena

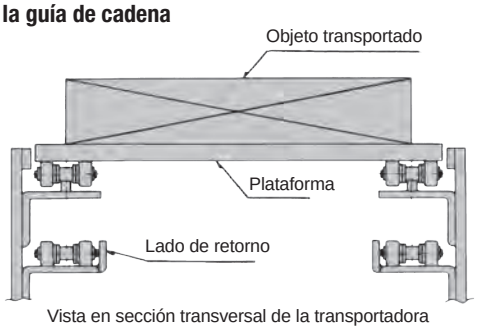

Vista en sección transversal de la transportadora

Nota:

1 – Cuando se utilice una cadena de rodillos exteriores con freno de plástico, los rodillos de la cadena base del lado de retorno deben estar sostenidos por el riel de la misma manera que en el lado de transporte.

2 – Cuando se utiliza una cadena Poly-Steel con los rodillos exteriores, la guía debe sostener la superficie inferior de los eslabones.

Tabla 7 - Tensión máxima permitida de la cadena (lb)

Tipo de cadena	Tipo de rodillo en la cadena base	C2030	40 C2040	50 C2050	60 C2060	80 C2080	100 C2100
Cadena Double Plus®	Normal	120	200	310	460	1190	
	Alta fricción	60	100	155	230	595	
	Acero inoxidable	60	100	155	230	595	
	Rodillo de acero	220	350	550	840		
Cadena de rodillos exteriores	Rodillo de acero		595	970	1410	2400	3835
	Rodillo de plástico		100	155	230	400	575
	Poly-Steel		100	155	200		
Cadena de rodillos superiores	Rodillo de acero		595	970	1410	2400	3835
	Rodillo de plástico		100	155	230	400	575

Tabla 8 - Coeficiente de fricción del rodillo de acero "VR" Double Plus®

Coeficiente de fricción		Rodillo de acero Double Plus® de doble paso		Double Plus® de gran tamaño	
f1	Coeficiente de fricción entre la cadena y el riel durante el transporte	0.05	0.05	0.05	0.05
f2	Coeficiente de fricción entre la cadena y el objeto transportado durante la acumulación	0.10	0.15	0.10	0.15
f3	Coeficiente de fricción entre la cadena y el riel durante la acumulación	0.10	0.25	0.05	0.15

Nota: Tsubaki recomienda lubricar el rodillo de acero y las cadenas de tipo "VR".

7 - Ejemplo del procedimiento de selección de una cadena Double Plus®

I – Confirme las condiciones de funcionamiento de la transportadora

Longitud de la transportadora: 30 pies
Dimensiones del objeto transportado: 53 libras/pieza
53 libras/pieza ÷ 1.5 pies = 35.3 libras/pies
Velocidad del producto transportado: 30 pies/minuto
Velocidad de la cadena: 12 pies/minuto

Acumulación completa del transportador
Cantidad del objeto transportado: 20 piezas
Uso en seco y en planta, temperaturas de funcionamiento normales (hasta 77 °F)

II – Seleccione el tamaño inicial de la cadena
Utilice el método de cálculo del paso 2 en la página 263.

$$T_t = W_t \times (f_2 + f_3) \times K$$

$$T_t = (35.3 \text{ (libras/pies)} \times 30 \text{ pies}) \times (0.1 + 0.2) \times 1.0 = 318 \text{ libras}$$

$$T_s = 318 \times 0.6 = 190.8 \text{ libras}$$

Nota: se supone que hay dos hileras de cadena, cada una con una carga del 0.6 del total.

Según estos cálculos, la cadena C2040VRP-A es la opción preliminar, pero se debe confirmar esta selección.

Nota: peso/pies de C2040VRP-A = 0.67 libras/pies por hilera (1.34 libras/pies para dos hileras)

III – Confirme la carga máxima permitida del rodillo
Al consultar la tabla 1 en la página 263, verá que la carga máxima permitida para C2040VRP-A es 40 libras/pies para el riel de aluminio.

En este ejemplo, el peso del objeto transportado es 35.3 libras/pies. Por lo tanto, C2040VRP-A puede cubrir la carga.

IV – Confirme la tensión total de la cadena
Con el uso del método de cálculo de la tensión total de la cadena (T_t):

$$T_t = (0 \times 1.34) \times 0 \times 0.08 + 35.3 \times 30 \times 0.10 + (35.5 + 1.34) \times 30 \times 0.20 + 1.1 \times 1.34 \times (0+30) \times 0.08$$

T_t = 329 libras
T_s = Tt x 0.6 = 1967 libras por hilera.

Ahora determine el tamaño de la cadena:
Multiplique la tensión de la cadena (T_s) por el coeficiente de velocidad de la cadena (K1) que se indica en la tabla 6, página 264, y confirme la siguiente fórmula:

$T_s \times K \leq$ tensión máxima permitida de la cadena (tabla 7).
197 x 1.0 ≤ 200 (cadena C2040VRP común de plástico)

V – Calcule la potencia necesaria
*Se supone que la eficacia del motor de engranajes (η) = 0.8

HP = 329 libras x 12 pies/minuto x 1.1 ÷ 33,000 x 0.8 = 0.17 o ¼ HP

II Pautas de diseño de la cadena Double Plus®

I – Dimensiones de ambos extremos de la transportadora
En la figura 1 se muestra una disposición común de los componentes de Double Plus®. El soporte se utiliza para montar la guía de retorno de plástico en el riel guía de aluminio, lo que permite el movimiento de la cadena sin inconvenientes entre la rueda dentada y el riel guía. Consulte la tabla 9a para conocer las dimensiones.

Figura 1 – Disposición común de los componentes de Double Plus®

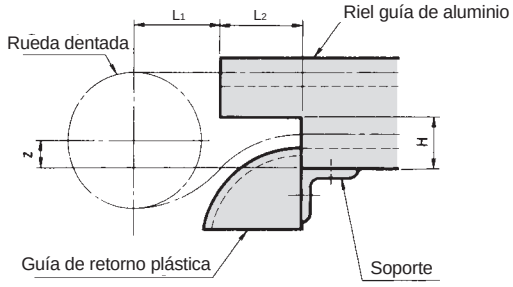

Tabla 9a - Dimensiones de los extremos de la transportadora

Número de cadena	Z	L_1	L_2	L_2	H
			Lado del accionador	Lado accionado	
C2030CRP-R3L y R3LS	0.839	1.57	8.27	3.15	0.98
C2040VRP-R4L y R4LS	0.579	1.97	11.81	3.94	0.98
C2050VRP-R4L y R4LS	0.634	2.36	13.39	4.72	1.18
C2050VRP-R3H y R3HS	3.000	2.36	13.39	4.72	1.18
C2060VRP-R4K y R4LS	0.587	2.76	16.93	5.12	1.57
C2080VRP-R3LS	0.945	3.94	21.65	7.87	2.36

ii – Tornillos, pernos, altura de la transportadora
Los valores de L que se muestran en la tabla 9b y la figura 2 varían debido a la tolerancia del grosor de la protección de plástico.

Conexión del riel guía de aluminio
Conecte los rieles guía de aluminio alineando la ranura en V que muestra la flecha A en la figura 2.

Instalación del riel guía de la tarima
Realice orificios con la ranura en V como guía, como se muestra en la flecha B de la figura 2, e instale el riel guía de la tarima con los tornillos de máquina de cabeza hueca de la tabla 9b.

Figura 2 – Ubicación de los tornillos y pernos

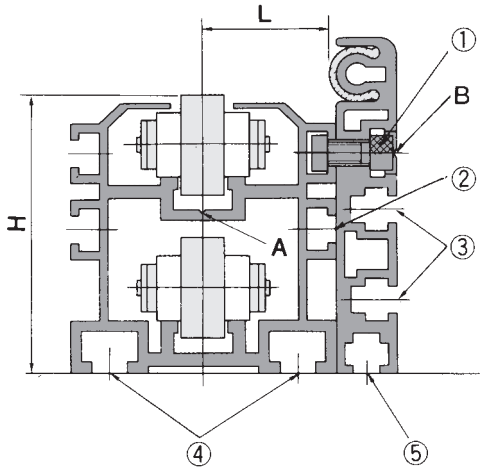

Tabla 9b - Tornillos, pernos, altura de la transportadora

Número de riel	1	2	3	4	5	H	L
C2030CRP-R3L y R3LS	M6 X 10	M6	M5	M6	M5	2.42	0.57
C2040VRP-R4L y R4LS	M6 X 12	M6	M6	M8	M6	2.68	1.12
C2050VRP-R4L y R4LS	M8 X 20	M8	M8	M10	M8	3.25	1.42
C2050VRP-R3H y R3HS	M8 X 20	M8	M8	M10	M8	5.61	1.46
C2060VRP-R4K y R4LS	M8 X 20	M8	M8	M10	M8	3.74	1.75
C2080VRP-R3LS	M8 X 25	M8	M8	M10	M8	5.12	1.85

iii – Espaciado (secuencia) nominal de los soportes de la transportadora
El funcionamiento correcto de la cadena Double Plus® se mantiene gracias al control del grado de deflexión del riel guía de aluminio. Esta deflexión se determina a partir del peso de los productos transportados y del segundo momento de una superficie, que se muestra en la tabla 9c. Para controlar la deflexión, los soportes se deben separar como se muestra en la figura 3, de acuerdo con la siguiente ecuación:

ℓ = (pulg.) [384 x E x L x d x 12 ÷ 5 x 0.6 x W] ¼

ℓ = Soporte de espaciado (secuencia) (pulgadas)
E = Módulo de Young = 9.956 x 106 libras/pulgada
L = Superficie de segundo movimiento = pulg.^{4} (consulte la tabla 9c)
d = Deflexión = 0.079 pulg.
W = Peso total transportado = libras/pies

Figura 3 – Espaciado (secuencia) nominal de los soportes de la transportadora (l)

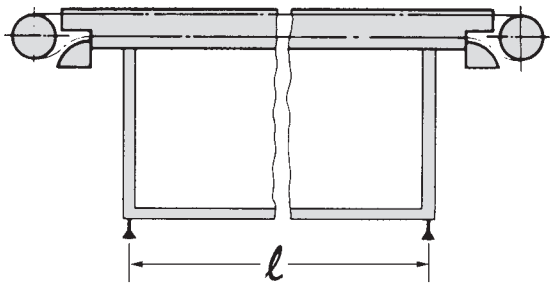

Tabla 9c - Segundo momento de una superficie

	N.º de riel	Segundo momento de una superficie (L) pulg.^{4}
Riel guía de aluminio	C2030VRP-R3L	0.411
	C2040VRP-R4L	0.965
	C2050VRP-R4L	2.019
	C2050VRP-R3H	9.809
	C2060VRP-R4L	3.247
	C2060VRP-R4K	2.607
Marco de aluminio con riel de acero	C2030VRP-R3LS	0.428
	C2040VRP-R4LS	1.065
	C2050VRP-R4LS	2.297
	C2050VRP-R3HS	10.621
	C2060VRP-R4LS	4.127
	C2080VRP-R3LS	8.666

iv - Con terminación de los extremos del lado de transporte.
Coloque un bisel en los extremos del riel superior sobre el que se desplazan los rodillos pequeños de la cadena en la figura 4.

Figura 4 – Ubicación del bisel

Sección de desplazamiento del riel para el rodillo más pequeño.

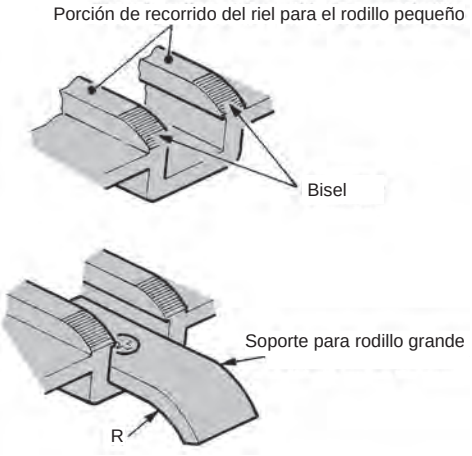

Es posible evitar que la forma de rodillo grande de la cadena se sumerja en la parte biselada mediante la instalación de un soporte para el rodillo grande en los extremos del riel del lado impulsado.

v – Marco de aluminio con riel de acero.
Cuando se construyen rieles guía con marco de aluminio y riel de acero se utilizan dos construcciones básicas.

Para C2030VRP-R3LS, se dispone un riel de acero (n.º 3) en la posición vertical y se fijan tornillos de bloqueo (n.º 4) en el marco (n.º 1) de ambos lados (consulte la figura 5a). Consulte la tabla 9d para conocer las dimensiones y los elementos de fijación.

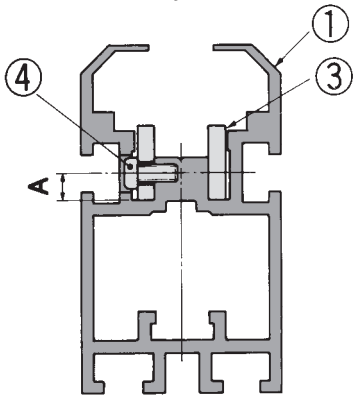

Para los rieles guía C2080 a C2040 Double Plus® con insertos de acero: los tornillos de bloqueo (n.º 4) se fijan a través del riel interior (n.º 2), que fija el riel de acero (n.º 3) al marco (n.º 1) (consulte la figura 5b). Consulte la tabla 9d para conocer las dimensiones y los elementos de fijación.

Figura 5b – Sección transversal del marco C2040VRP-C2080VRP con riel de acero

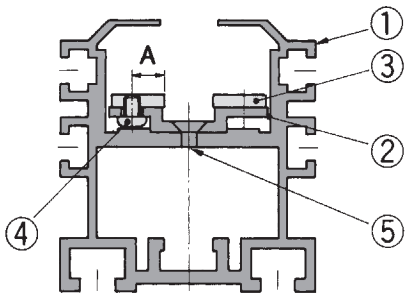

Tabla 9d - Marco de aluminio con riel de acero

N.º de riel	Riel de acero (n.º de pieza 3)		Tornillos de instalación para riel de acero (n.º de pieza 4), tornillos de máquina de cabeza plana Phillips	Tornillos de instalación para riel de acero (n.º de pieza 5), tornillos de máquina de cabeza plana Phillips
	Dim. (espesor de la placa x ancho) en pulgadas	Dim. "A" en pulgadas		
C2030VRP-R3LS	0.12 X 0.51	0.187	M3 X 7	
C2040VRP-R4LS	0.12 X 0.51	0.315	M4 X 5	M4 X 6
C2050VRP-R4LS	0.12 X 0.51	0.315	M4 X 6	M4 X 6
C2050VRP-R3HS	0.12 X 0.51	0.315	M4 X 6	M4 X 6
C2060VRP-R4LS	0.12 X 0.51	0.315	M4 X 6	M4 X 6
C2080VRP-R3LS	0.24 X 0.63	0.413	M5 X 8	M6 X 10

(2) – Plano de ensamblado

Cuando una las secciones de rieles para formar una transportadora más larga, consulte la figura 6.

Figura 6 – Plano de ensamblado

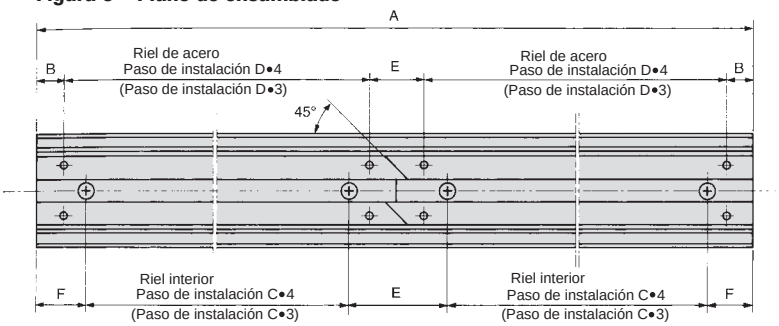

1 – El riel de acero se corta en un ángulo de 45° en la sección central del riel principal.
2 – El espaciado (secuencia) de instalación del riel de acero C2030VRP-R3LS es el mismo que para C2050VRP-R3HS y C2080VRP-R3LS.
3 – Las dimensiones entre paréntesis se refieren a C2050 – C2080-R3LS.

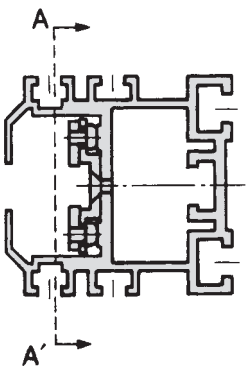

Tabla 9e - Dimensiones de ensamblado del riel de acero

N.º de riel	A	B	C	D	E	F
C2040VRP-R4LS	157.5	1.18	19.09	19.09	2.36	1.18
C2050VRP-R4LS	157.5	1.18	19.09	19.09	2.36	1.18
C2060VRP-R4LS	157.5	1.18	19.09	19.09	2.36	1.18
C2050VRP-R3LS	118.1	0.59	18.9	19.09	2.36	1.18
C2080VRP-R3LS	118.1	0.59	18.9	19.09	2.36	1.18

(3) – Puntos importantes al manipular rieles guía de acero – Al cortar el riel guía con riel de acero

1 – Corte en cualquier lugar excepto en la sección central o las secciones atornilladas de la transportadora.
2 – Inserte los tornillos de bloqueo en el riel de acero y en el riel interior junto con el riel interior y el riel principal a una distancia de 0.6 a 1.2 pulgadas del extremo cortado.
3 – Mecanice todas las piezas individualmente.
4 – Quite por completo todas las rebabas antes de reensamblar.

Nota: cuando reensamble la transportadora, utilice los tornillos de acuerdo con la tabla 9d.

Al conectar el riel

Después de conectar el riel, coloque biseles pequeños en las superficies de contacto del riel de acero en ambas direcciones donde se produzcan los pasos. De esta manera, los rodillos de la cadena no se atascarán.

vi – Transferencia de objetos entre transportadoras.

Para transportar tarimas en condiciones estables en la sección de transferencia de la transportadora, instale un rodillo entre las dos transportadoras o los ejes de las ruedas dentadas (figura 7). Asegúrese de que la distancia (l) desde los extremos del riel hasta el rodillo que sostiene las tarimas sea inferior a $\frac{1}{4}$ veces la longitud de la tarima en la dirección de transporte.

Tabla 9f - Holgura de la cadena Double Plus®

Tamaño de la cadena	Holgura normal en pulgadas	Holgura máxima en pulgadas
C2030	0.1	2.95
C2040	1.38	4.13
C2050	1.57	4.72
C2060	1.97	5.9
C2080	2.56	7.48

Figura 7 – Instale un rodillo como se muestra para una transferencia en línea recta

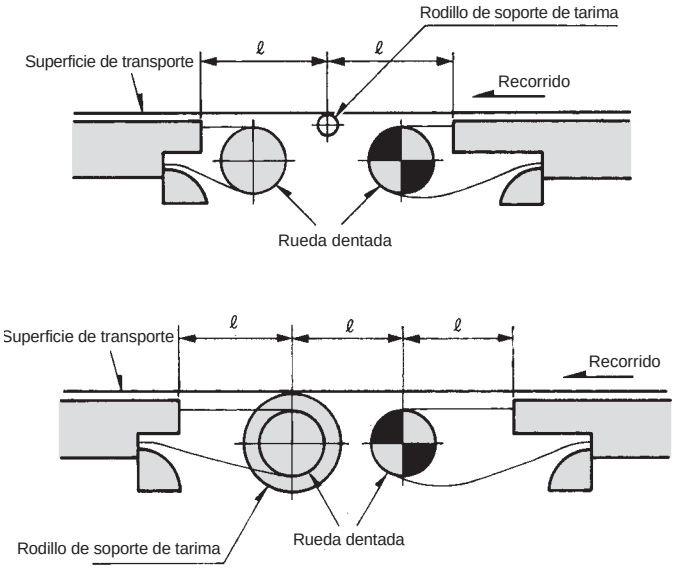

vii – Ajuste

La cantidad de ajuste ℓ = (L. 0.02) + longitud marginal
(0.02 = 2 % de la elongación permitida de la cadena por desgaste).

Permita cierto pandeo en la parte inferior de la rueda dentada del accionador de la cadena (hasta un 10 % del tramo). Realice el ajuste para que la holgura no exceda los valores de la tabla 9f (consulte la fig. 8). El arco total de contacto entre la cadena y la rueda dentada debe ser superior a 130°. Si el ajuste no se puede configurar como se muestra en la figura 9 por limitaciones de espacio, consulte la figura 10.

Figura 8 – Tolerancia de holgura

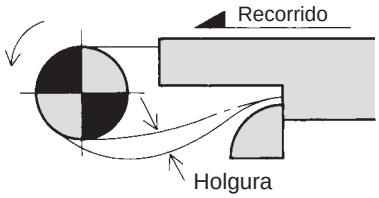

Figure 9 – Disposición de ajuste

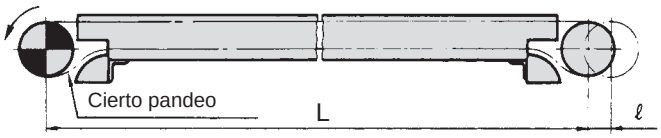

Figure 10 – Disposición de ajuste para espacio limitado

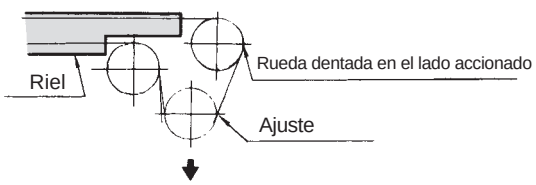

viii – Longitud máxima de la transportadora

La cadena Double Plus® funciona bien en transportadoras con longitudes que no excedan los 50 pies; coloque varias transportadoras más cortas en línea. Si necesita un sistema continuo de más de 50 pies, consulte con el Departamento de Ingeniería de Tsubaki.

ix –Para la cadena Double Plus® con tapas a presión

Al utilizar esta disposición, como se muestra en la figura 11, tenga en cuenta que la rueda dentada no puede engranar con la cadena desde la superficie superior de las tapas a presión. Al doblar la cadena hacia el lado de la tapa a presión, no doble más allá de la dimensión R de la guía de retorno de plástico. Las tapas a presión y la instalación se muestran en las figuras 12 y 13.

Figure 11 – Disposición de ajuste para la cadena Double Plus® con tapas a presión para espacio limitado

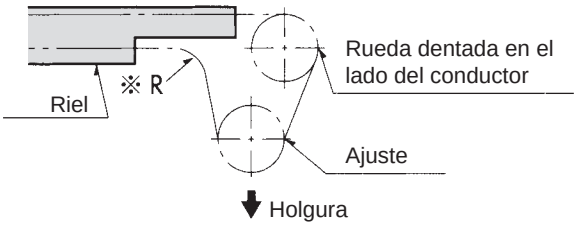

Figura 12 – Tapas a presión para eslabones exteriores e interiores

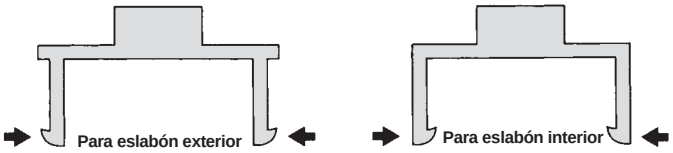

Figura 13 – Instalación correcta de las tapas a presión



CADENA DE TABLILLAS

Selección e información de ingeniería

Tipo de cadena	Materiales		Especificaciones				Característica	Aplicaciones
	Cadena/ pasador	Tablilla	Velocidad máx. recomendada (pies/minuto)					
			Máx. carga permitida (libras)	Lubricado	Seco	Temperatura ambiente		
Movimiento lineal								
TS-P	Acero al carbono	Acero inoxidable 430	660	390	200	15 30	Tipo P: apto para hilera simple	Línea de ensamblado para aplicaciones de embotellado o enlatado, y el transporte de toneladas o piezas
TS-SS	Acero inoxidable 304	Acero inoxidable 304	231	23	150	4750	Tipo SS: apto para funcionamiento con multihileras y en entorno corrosivo	
TS-CS	Acero al carbono templado	Acero inoxidable 430	1,100	390	200	15350	Tipo CS: apto para funcionamiento con cargas pesadas	
TT-N	Acero inoxidable 304	Acero inoxidable 430	330	330	200	15500	Construcción sencilla, lavable, de manipulación limpia y anticorrosiva	
TT-SS	Acero inoxidable 304		484			4750		
TP	Acero inoxidable 304	Resina de poliacetal	264	330	160	4170	Autolubricación, funcionamiento silencioso Anticorrosiva, apta para el transporte de productos pequeños debido a la pequeña separación entre las tablillas.	Transporte de acero, latas, piezas terminadas, paquetes de papel, etc.
TTP			187					
TN	Acero al carbono		1,410	390	200	15170	Sin daños, funcionamiento silencioso Transporte sin problemas, fácil extracción de la tablilla. Fácil reparación.	
TN-NP	Niquelado							
TN-S	Acero inoxidable 304		231	230	150	4170		
P	Acero inoxidable 304		40P, 2040P: 100 60P: 200	200	200	4170	Funcionamiento silencioso y sin problemas con protección anticorrosiva. También disponible en las series "E", "K", "Y" y "SY".	Transporte de piezas electrónicas y artículos pequeños.
Movimiento curvo								
TRU	Acero al carbono	Acero inoxidable 430	902	330	200	15350	La pestaña para evitar la flotación de tramos de cadena permite un transporte complejo, con curvas y de alta velocidad.	Funcionamiento con curvas para los tipos TS y TT.
TRU-SS	Acero inoxidable 304		231	230	150	4750		
TKU	Acero al carbono	Acero inoxidable 430	638	150		15350	Fácil extracción de la cadena. Se usa para funcionamiento de baja velocidad y con curvas simples.	
TTU	Acero inoxidable 304		484	260	160	4750	Tiene las mismas características que el tipo TT; se utiliza para el funcionamiento con curvas.	Funcionamiento con curvas para el tipo TT.
TPU	Acero inoxidable 304	Resina de poliacetal	220			4170	Tiene las mismas características que los tipos TP y TRU.	Funcionamiento con curvas para el tipo TP.
TNU	Acero al carbono		902	330	200	15170	Se usa para funcionamiento con curvas simples. Característica de arco lateral para el tipo TN.	Funcionamiento con curvas para TN.
TNU-NP	Niquelado							
TO	Acero al carbono	Acero inoxidable 430	660	200	200	15350	Es posible cualquier funcionamiento horizontal con curvas. Radio mín.: 4". Funcionamiento con curvas complejo disponible.	Apta para funcionamiento horizontal con curvas.
TU			220				Cualquier retorno disponible, como línea recta/curva en recorrido horizontal o vertical. Funcionamiento con curvas complejo disponible.	

Proceso de selección de tablilla

Siga el procedimiento que se indica a continuación para seleccionar la cadena de tablillas y el revestimiento más económico y apto para la aplicación.

Paso 1 Establezca las condiciones generales de la transportadora

Paso 2 Seleccione el material de la tablilla

Paso 3 Seleccione el material del revestimiento

Paso 4 Determine factores y coeficientes

Paso 5 Seleccione el ancho de la tablilla

Paso 6 Calcule la tensión

Paso 7 Determine el tamaño de la cadena.

Paso 1 **Establezca las condiciones generales de la transportadora**

A Materiales transportados

1 - Material del contenedor

2 - Peso

3 - Dimensiones

B Disposición de la transportadora

1 - Movimiento recto o curvo

2 - Longitud de la transportadora

3 - Diseño

4 - Limitaciones de espacio

C Otras condiciones

1 - Capacidad de la transportadora

2 - Intervalo

3 - Velocidad de la transportadora

4 - Requisitos de lubricación

5 - Regularidad del transporte del material

D Entorno

1 - Temperatura

2 - Presencia de sustancias químicas

3 - Existencia de agentes que provocan desgaste como clase, pintura, metal, polvo o arena.

Se debe hacer referencia a la tabla 1 al seleccionar la cadena y los materiales del recubrimiento que se utilizarán con la cadena de tablillas.
La tabla muestra los resultados de las pruebas de laboratorio a 68 F. Se debe utilizar solo como referencia.

Tabla 1 - Resistencia a la corrosión de diversos líquidos

Líquido	Acero	Poliacetal	Acero inoxidable		Polietileno de polímero ultra alto
			304	430	
Acetona	3	1	1	1	1
Aceites (vegetales y minerales)	1	1	1	1	1
Alcohol	1	1	1	1	1
Amoníaco acuoso	2	1	1	1	1
Cloruro de sodio	3	1	2	2	1
Ácido clorhídrico (2 %)	3	3	3	3	3
Agua de mar	3	2	2	3	1
Peróxido de hidrógeno	3	3	1	1	1
Soda cáustica (25 %)	3	3	1	1	1
Gasolina	1	1	1	1	2
Ácido fórmico	3	3	3	3	1
Aldehído fórmico	1	1	1	1	1
Leche	1	1	1	1	1
Ácido láctico	3	1	1	3	1
Ácido cítrico	3	2	1	2	1
Ácido acético (5 %)	3	3	1	1	1
Tetracloruro de carbono	2	1	2	2	2
Ácido nítrico (5 %)	3	3	1	1	2
Vinagre de arroz (5 %)	3	1	2	2	1
Hipoclorito de sodio	3	3	3	3	1
Agua jabonosa	2	1	1	1	1
Parafina	1	1	1	1	1
Cerveza	1	1	1	1	1
Jugo de fruta	3	1	1	2	1
Vino	1	1	1	1	1
Wiski	1	1	1	1	1
Benceno	1	1	1	1	2
Agua	3	1	1	1	1
Jugo de verduras	2	1	1	1	1
Yodo	3	3	3	3	3
Ácido sulfúrico	3	3	3	3	3
Ácido fosfórico	3	3	2	3	1
Refrescos (sodas)	1	1	1	1	1

1 = Totalmente resistente 2 = Parcialmente resistente 3 = No se recomienda

Paso 2 - Seleccione el material de la tablilla

La tablilla se debe seleccionar según el tipo de productos que se moverán.

Tabla II: Guía de selección de material

Material transportado	Material de la tablilla	Seco		Lubricado	
		Atmósfera abrasiva			
		No	Sí	No	Sí
Latas de estaño, latas de aluminio, contenedores de metal	Poliacetal	0	X	0	
Piezas industriales, piezas de máquinas, moldes, piezas de fundición, piezas forjadas, pernos, tuercas, etc.	Acero inoxidable		0		0
Plásticos, envases cubiertos de plástico y productos de papel Productos lácteos, contenedores de papel, cartones.	Poliacetal		X		
	Acero inoxidable	0	0	0	0
Tarros de vidrio, productos de vidrio, cerámica	Poliacetal		X		X
	Acero inoxidable	0	0	0	0

0 = Recomendado X = Recomendado

Bueno **Uso limitado**

2 - 1 Riel guía

El riel guía consta del marco de la transportadora y del revestimiento. El recubrimiento se adhiere a la cadena de tablillas para minimizar la resistencia a la fricción y el desgaste, de modo que las cadenas estén protegidas y se pueda minimizar la potencia de accionamiento.

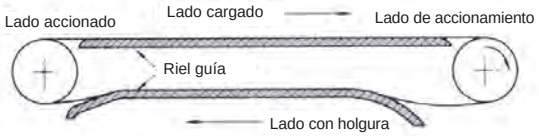

2 - 2 Ubicación de rieles guía y rueda dentada

Cuando la cadena se engrana con la rueda dentada, la propia cadena se mueve ligeramente hacia arriba y hacia abajo debido a la posición poligonal de la rueda dentada. Por lo tanto, el riel guía del lado cargado se debe colocar de manera tal que la cadena quede en posición horizontal cuando esté en el nivel más alto. La dimensión "A" de instalación del riel guía se determina a partir de la siguiente ecuación.

A = (Diámetro de paso de la rueda dentada/2) + B (pulgada)

Tipo de cadena	B	C
TS, TRU, TKU, TN, TNU	0.433	1.496
TT, TTU	0.157	
TP-I	0.197	
TP-11, TPU, TTP, TTPF	0.157	

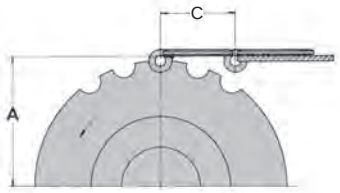

Nota: consulte la página B-69 para ver la cadena de plástico RS

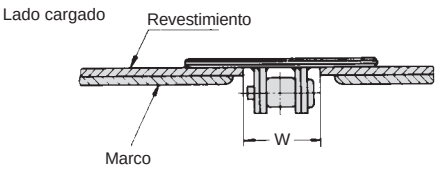

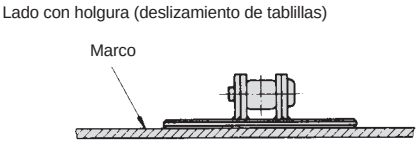

Ancho interior del riel guía

Tipo de cadena	W
TS-P	1.300
TS-SS, TS-CS	1.594
TT	1.772

Tipo de cadena	W
TP	1.772
TTP	1.772
TN	1.496

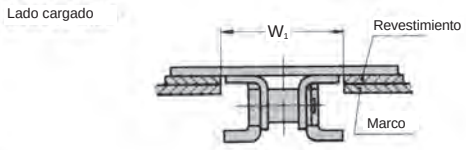

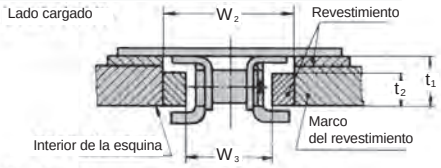

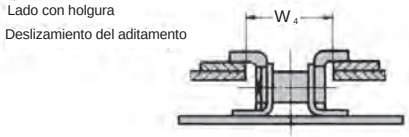

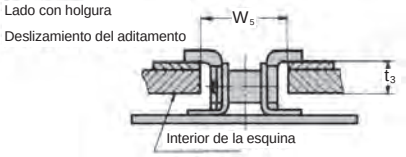

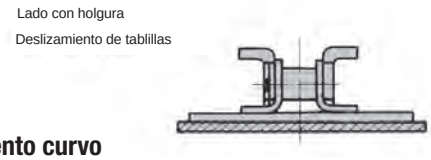

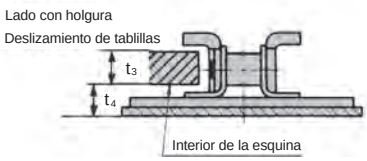

Cadena con movimiento curvo

Tipo de cadena	W1	W2	W3	t1	t2	W4	W5	t3
TRU	1.752	1.890	1.220	0.689	0.472	1.220	1.220	0.472
TPU	1.772	1.772	1.772	0.472	0.472	1.890	1.890	0.472
TNU	1.496	1.496	1.496	0.709	0.709			
TO	1.752							
TU	1.752							
TKU	1.772	1.890	1.417	0.748	0.531			
TTU	1.654					1.654		

2 - 3 Disposición del riel guía del lado con holgura

Deslizamiento de tablillas (corresponde a todas las cadenas de tablillas)

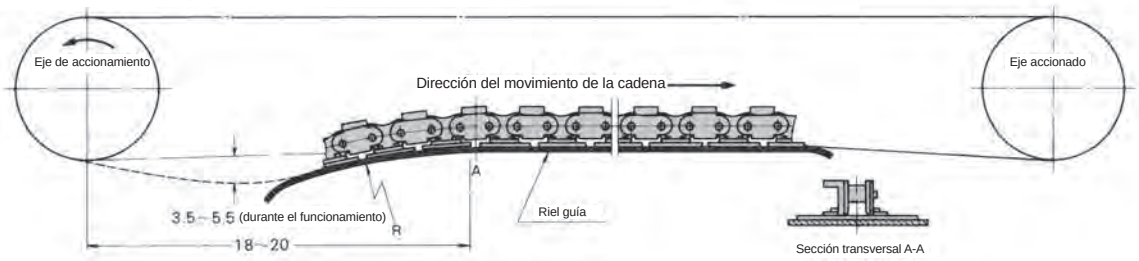

Deslizamiento del aditamento (tipo TRU)

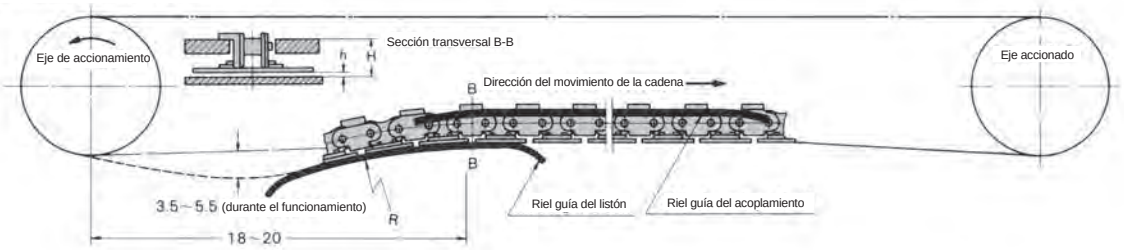

Tipo de cadena	h	H
TRU	0.260	1.181
TPU	0.236	1.024

1 - Se necesita una holgura de 3.5 a 5.5 pulgadas durante el funcionamiento debajo de la rueda dentada de accionamiento.
2 - El ángulo de engranaje debe estar a más de 150° entre la rueda dentada y la cadena de accionamiento.
3 - El radio R (pulgadas) del riel guía debe ser mayor que el radio de flexión inversa de la cadena que se indica en la tabla siguiente.

Tipo	Radio de flexión inversa	Tipo	Radio de flexión inversa
TS	13	2040P	18
TRU, TKU	12	TP, TTP, TPU	2
TT	7	TN, TNU	4
40P	5	TTU	2
60P	18		

4 - Los rieles guía deben tener extremos inclinados para evitar interferencias con la cadena.

2 - 4 Conexión de transportadoras adicionales

Si una transportadora es demasiado larga, la tensión de la cadena aumentará y su resistencia no será suficiente. En estos casos, se deben utilizar transportadoras adicionales.

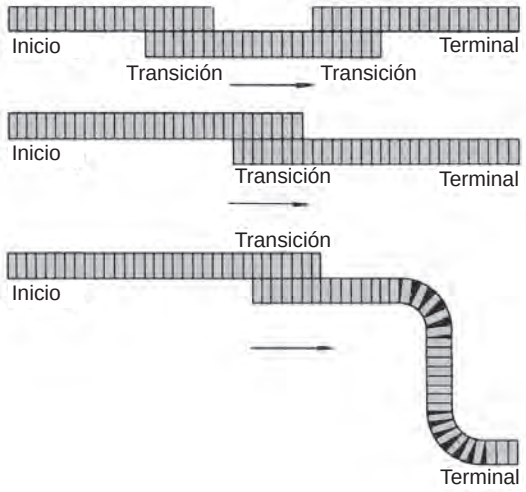

Las ubicaciones de la cadena y del riel guía son muy importantes para una transición sin problemas entre las transportadoras. Se deben colocar dos cadenas paralelas a la misma altura, o se debe colocar la cadena de salida ligeramente más alta que la cadena receptora. El riel guía debe tener una forma tal que la transición de los productos se realice sin problemas.



Paso 3 - Seleccione el material del revestimiento

Se debe seleccionar el material de revestimiento apropiado entre los materiales de la tablilla que se enumeran en el paso 2.

Material de la tablilla (tipo de cadena)	Material del revestimiento	Seco		Lubricado	
		Atmósfera abrasiva			
		No	Sí	No	Sí
Tipos TS y TT de acero inoxidable para funcionamiento recto y tipos TRU, TKU, TO y TU para movimiento curvo.	Acero inoxidable				
	Acero		0		0
	Polietileno de polímero súper alto	0	X	0	0
Poliacetal (tipos TP, TTP, TN y P para movimiento lineal; TPU y TNU para movimiento curvo).	Acero inoxidable			0	0
	Acero	0	0		
	Polietileno de polímero súper alto		X		

0 = Recomendado X = Recomendado **Bueno** **Uso limitado**

Paso 4 - Determine los factores de los coeficientes (f2, f3, k2, k3)

Tabla IV: Coeficiente de fricción (f2) entre la tablilla y el revestimiento

Material de la tablilla	Lubricación	Coeficiente de fricción dinámica del material de revestimiento		
		Acero inoxidable	Acero	Polietileno de polímero ultra alto
Acero inoxidable	Seco	0.35	0.35	0.25
	Lubricación con agua jabonosa	0.20	0.20	0.15
	Lubricación con aceite	0.20	0.20	0.15
Poliacetal	Acero inoxidable	0.25	0.25	0.25
	Acero	0.15	0.15	0.15

Tabla V: Coeficiente de fricción (f2) entre el material transportado y la tablilla

Material de la tablilla	Lubricación	Coeficiente de fricción dinámica del material de la tablilla	
		Acero inoxidable	Poliacetal
Plásticos, envases de papel y paquetes envueltos en film	Seco	0.30	0.25
	Lubricación con agua jabonosa	0.20	0.10
Latas (con partes superiores e inferiores de metal)	Seco	0.35	0.25
	Lubricación con agua jabonosa	0.20	0.15
Botellas y cerámica	Seco	0.30	0.40
	Lubricación con agua jabonosa	0.20	0.20
Piezas industriales (metal)	Seco	0.35	0.25
	Lubricación con agua jabonosa	0.20	0.15

Tabla VI: Factor de ángulo (k2) y factor de longitud (k3)

Ángulo de giro	Factor de longitud (k2)	Factor de ángulo (k2)			
		Cadenas TPU y TNU		Cadenas TRU y TKU	
		Seco	Lubricado	Seco	Lubricado
30°	0.50	1.15	1.10	1.20	1.10
60°	1.00	1.30	1.15	1.45	1.25
90°	1.60	1.50	1.25	1.75	1.35
120°	2.10	1.70	1.35	2.10	1.50
150°	2.60	1.90	1.50	2.50	1.70
180°	3.10	2.20	1.60	3.00	1.85

Los factores K2 y k3 se deben utilizar para el movimiento curvo, excepto por los tipos TO y TU.

K3 = $\prod$ ●Ángulo de giro/180°

Paso 5 - Ancho de tablilla
Por lo general, la tablilla debe ser más ancha que el material transportado. Cuando los materiales son muy anchos y ninguno de los anchos de la tablilla es satisfactorio, se pueden utilizar tablillas del mismo ancho en una disposición multihileras. Si bien las tablillas de diferentes anchos se pueden utilizar juntas, esto no es conveniente, ya que la tensión en las cadenas será desigual.

Paso 6 - Calcule la tensión de la cadena (T)
1 - Movimiento lineal.
(Cadenas TS, TT, TP, TN, TTP y P)
T = (M+2.1w) Lf2 +ML'F3……Fórmula 1

2 - Movimiento curvo
(Cadenas TRU, TKU, TPU, TNU y TTU)
La tensión de la cadena para el movimiento curvo se calcula de forma similar a la del movimiento lineal. Sin embargo, la tensión en las esquinas se compensa con el factor de ángulo (K2) y el factor de longitud (K3).

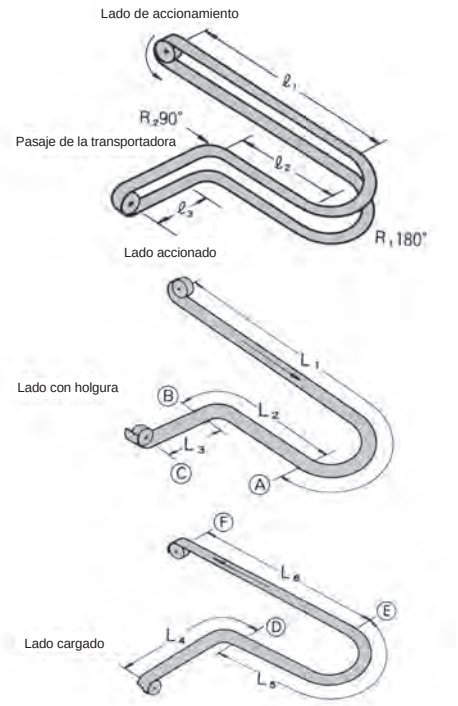

Lado con holgura
Tensión de la cadena en A: Ta
Ta = L1wf2k2, L1 = l1 + R1k3 (k2 y k3 a 180°)
Tensión de la cadena en B: Tb
Tb = (Ta +L2wf2) k2, L2 = l2 + R2k3 (k2 y k3 a 90°)
Tensión de la cadena en C: Tc
Tc = Tb + L3wf2, L3 + l3

Lado cargado
Tensión de la cadena en d: Td
Td = (Tc + (M+w) L5f2+ ML'4f3) K2, L4 = l3 +R2k3
Tensión de la cadena en e: Te
Te = (Td +(M + w) L4f2 + ML'4f3) K2, L5 = l2 + R1k3
Tensión de la cadena en f: Tf
Tf = Te + (M+w) L5f2 + ML'6f3

3 - Cadenas TO y TU
Los cálculos para la selección de cadenas varían según su uso y disposición. Se proporciona un ejemplo de cálculo para la disposición que se muestra a la derecha.

T = (M + w) Lf2 +wlf2 + ML'f3……Fórmula 3

4 - Cálculo de la potencia necesaria.
HP= (TS/33,000 ●∏) ……..Fórmula 4

Paso 7 - Determine el tamaño de la cadena
Multiplique la tensión máxima de la cadena (T) por el coeficiente de velocidad (k1) tomado de la tabla VII y verifique que se cumpla con la siguiente ecuación.

T X k1 ≤ Carga máxima permitida de la cadena……Fórmula 5

Cuando la carga máxima permitida es insuficiente, se puede corregir con el uso de tablillas menos anchas y más hileras de cadena, o bien mediante la división en varias transportadoras cortas.

Tabla VII - Coeficiente de velocidad (k1)

Velocidad de la cadena (pies/minuto)	Factor de velocidad (k1)
0 - 50	1.0
50 - 100	1.2
100 a 160	1.4
160 a 230	1.6
230 a 300	2.2
300 a 360	2.8
360 a 400	3.2

T = Tensión de la cadena (lb)
M = Peso del material transportado por pie (libras/pies)
w = Peso de la cadena (libras/pies)
L = Distancia central entre las ruedas dentadas (pies)
l = Distancia sin carga (pies)
L' = Distancia del material que se desliza sobre la cadena para su almacenamiento
(L' = 0 cuando los artículos y la cadena no se deslizan)
f2 = Coeficiente de fricción entre la tablilla y el revestimiento
f3 = Coeficiente de fricción entre los productos trasladados y la tablilla
k1 = Coeficiente de velocidad
k2 = Factor de ángulo
k3 = Factor de longitud
R = Radio en la esquina (pies)
S = Velocidad de la cadena (pies/minuto)
∏ = Eficacia de la transmisión mecánica para la unidad de accionamiento
HP = Potencia necesaria

Diseño de la transportadora
El diseño de una transportadora varía según el tipo de cadena que se utiliza. A continuación, se muestra un diseño común. Los productos se deben transportar sobre el lado de tensión de la cadena y el lado de holgura (retorno) debe estar sostenido por rieles guía con extremos inclinados para evitar la vibración de la cadena y la pulsación de la transportadora.

III – Procedimiento de selección de la tabla de rodillos

Determine el tamaño de la tabla de rodillos con los siguientes gráficos de capacidad:

ST – Gráfico de capacidad de la tabla de rodillos

ST400

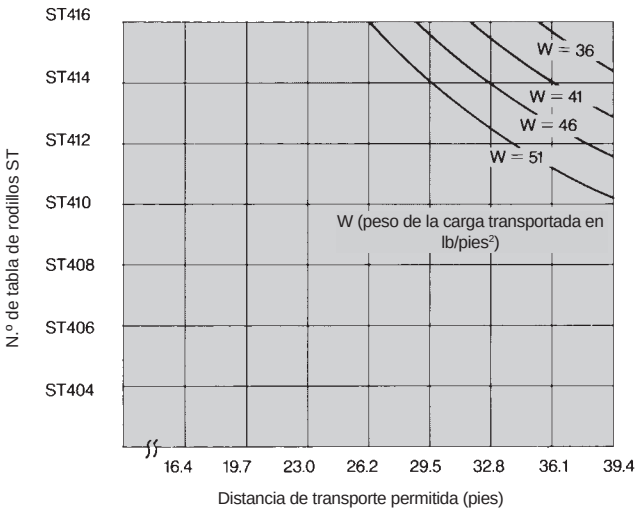

ST500

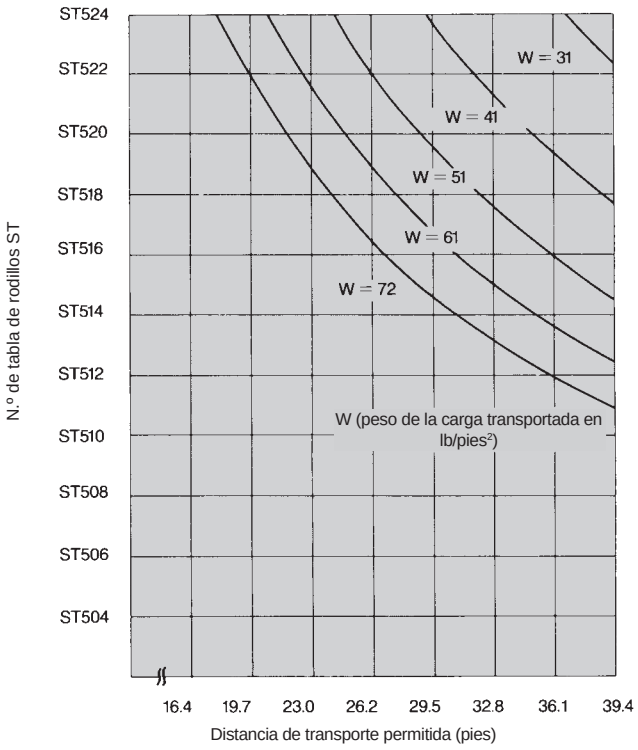

Cómo usar el gráfico:
Si el valor de W equivale a 61 lb/pies² y la longitud de la transportadora equivale a 32.8 pies, se pueden usar los números ST514 a ST504 de la tabla de rodillos.

W [peso de la carga transportada (lb/pies²)]

$$= \frac{\text{Peso del objeto transportado (lb)}}{\text{Área base del objeto transportado (pies}^2\text{)}}$$

Guía de la tabla de rodillos ST

Lado de transporte (solo como referencia)

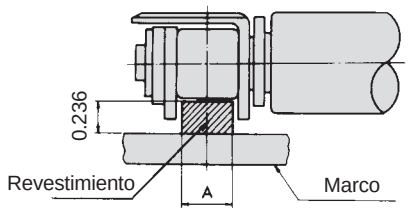

Dimensión "A": ST400 - 0.236 pulgadas
ST500 - 0.315 pulgadas

Lado de retorno

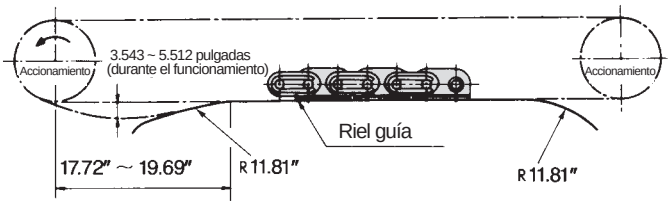

1) Vista superior del lado de retorno

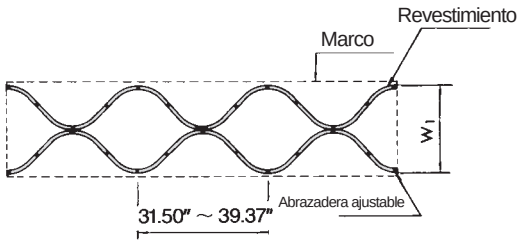

2) Vista en sección transversal

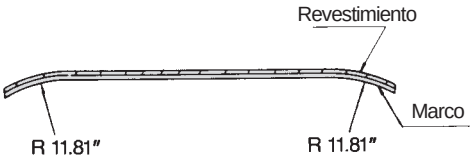

- El revestimiento debe estar moldeado a fin de evitar el desgaste de los rodillos de plástico.
- El ancho del revestimiento (W1) debe ser C1 (ancho útil) menos (0.394 pulgadas).
- El material del revestimiento debe ser polietileno (polímero) de alto peso molecular.

La velocidad de la tabla de rodillos no debe superar los 160 pies/minuto

Gráfico de capacidad de transportadora de la tabla de rodillos

RT400

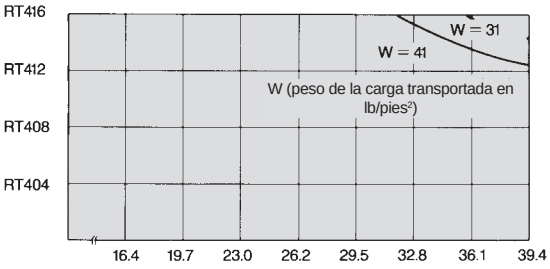

RT500

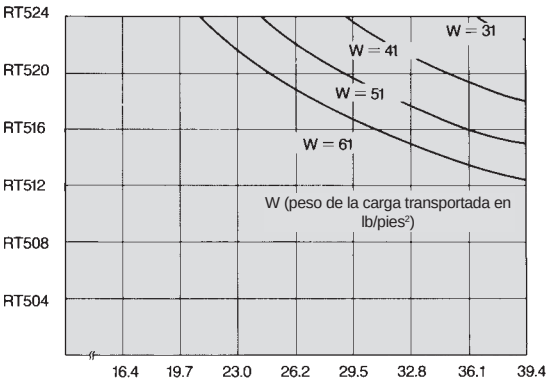

RT600

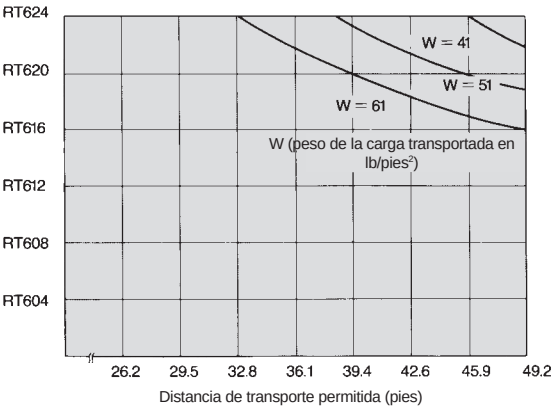

Use estos gráficos de la misma manera que para la tabla de rodillos ST.

Guía de la tabla de rodillos RT

■ Lado de transporte

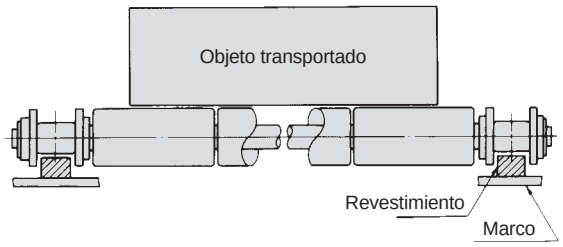

■ Lado de retorno

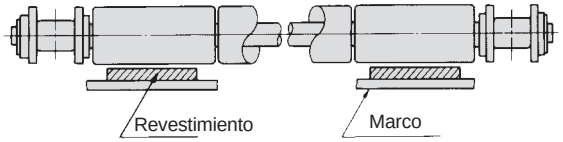

Nota: El material del revestimiento debe ser polietileno (polímero) de alto peso molecular.

La velocidad de la tabla de rodillos no debe superar los 160 pies/minuto

Cómo calcular la capacidad de transporte (de contenedores redondos)

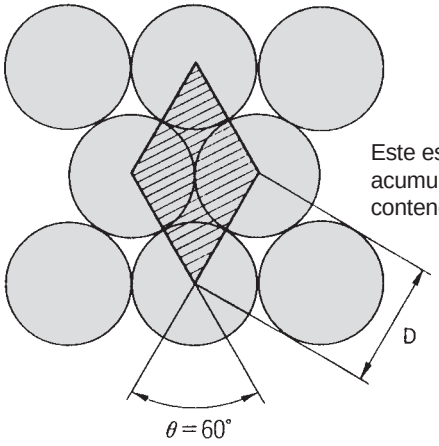

Este es un boceto de la acumulación de los contenedores redondos.

Ejemplo de procedimiento de selección

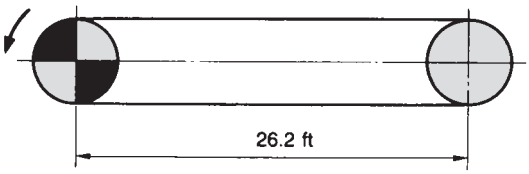

Longitud de la transportadora – 26.2 pies
Peso del objeto transportado – 44 libras
Dimensiones del objeto transportado – 0.98 pies x 0.66 pies x 0.33 pies

A partir del gráfico de capacidad de transportadora de tabla de rodillos ST:

$W = 44 \div (0.98 \times 0.66) = 68$ libras/pies^2

Si W = 68 libras/pies2 y la longitud del transportador es de 26.2 pies, la tabla de rodillos ST504 – ST516 es la opción adecuada de acuerdo con la siguiente tabla:

ST400

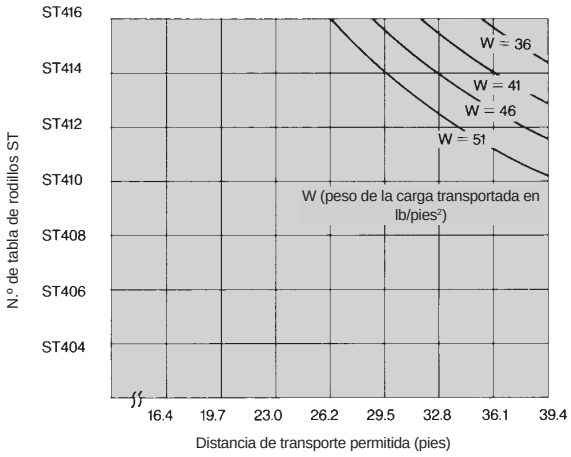

ST500

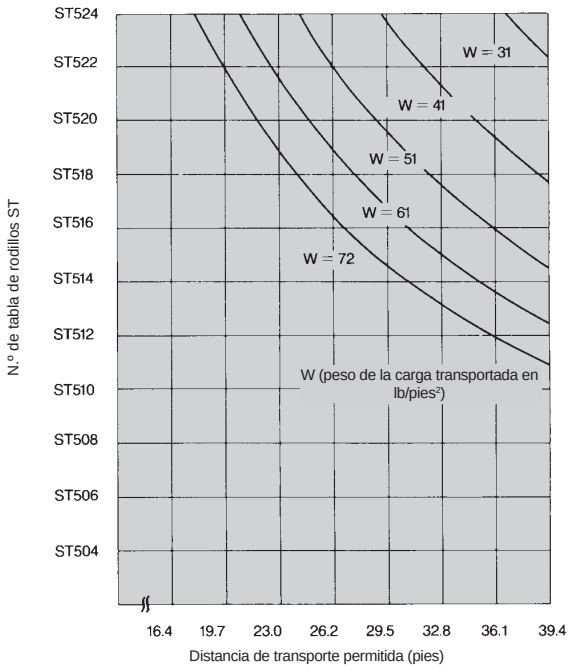

Cómo usar el gráfico:
Si el valor de W equivale a 61 lb/pies^2 y la longitud de la transportadora equivale a 32.8 pies, se pueden usar los números ST514 a ST504 de la tabla de rodillos.
W [peso de la carga transportada (lb/pies^2)]

$$= \frac{\text{Peso del objeto transportado (lb)}}{\text{Área base del objeto transportado (pies}^2\text{)}}$$

Determine el ancho de la cadena (C1) con el diagrama de dimensiones. En este ejemplo, se utiliza la cadena de la tabla de rodillos ST510SS (NP) con ancho de cadena.

GUÍA DE CONVERSIÓN DE PASO

N.º de pasos	Número de cadena												Longitud de los pasos
	25 - 1/4"	35 - 3/8"	40/41 - 1/2"	50 - 5/8"	60 - 3/4"	80 - 1"	100 - 1-1/4"	120 - 1-1/2"	140 - 1-3/4"	160 - 2"	200 - 2-1/2"	240 - 3"	
	Longitud de la cadena (pies)												
1	0.021	0.031	0.042	0.052	0.063	0.083	0.104	0.125	0.146	0.167	0.208	0.250	1
2	0.042	0.063	0.083	0.104	0.125	0.167	0.208	0.250	0.292	0.333	0.415	0.500	2
3	0.063	0.094	0.125	0.156	0.188	0.250	0.313	0.375	0.438	0.500	0.625	0.750	3
4	0.083	0.125	0.167	0.208	0.250	0.333	0.417	0.500	0.588	0.667	0.833	1.000	4
5	0.104	0.156	0.208	0.260	0.313	0.417	0.521	0.625	0.722	0.833	1.042	1.250	5
6	0.125	0.188	0.250	0.313	0.375	0.500	0.625	0.750	0.875	1.000	1.250	1.500	6
7	0.146	0.219	0.292	0.365	0.438	0.583	0.799	0.875	1.021	1.167	1.458	1.750	7
8	0.167	0.205	0.333	0.417	0.500	0.667	0.833	1.000	1.167	1.333	1.667	2.000	8
9	0.188	0.281	0.375	0.469	0.563	0.750	0.938	1.126	1.313	1.500	1.875	2.250	9
10	0.208	0.313	0.417	0.521	0.625	0.833	1.042	1.250	1.458	1.667	2.083	2.500	10
11	0.229	0.344	0.459	0.573	0.688	0.917	1.146	1.375	1.604	1.833	2.292	2.750	11
12	0.250	0.375	0.500	0.625	0.750	1.000	1.250	1.500	1.750	2.000	2.500	3.000	12
13	0.271	0.406	0.542	0.677	0.813	1.083	1.354	1.625	1.896	2.167	2.708	3.250	13
14	0.292	0.438	0.583	0.729	0.875	1.167	1.458	1.750	2.042	2.333	2.917	3.500	14
15	0.313	0.469	0.625	0.781	0.938	1.250	1.563	1.875	2.188	2.500	3.125	3.750	15
16	0.333	0.500	0.667	0.833	1.000	1.333	1.667	2.000	2.333	2.667	3.333	4.000	16
17	0.354	0.531	0.708	0.885	1.063	1.417	1.771	2.125	2.479	2.833	3.542	4.250	17
18	0.375	0.563	0.750	0.938	1.125	1.500	1.875	2.250	2.725	3.000	3.750	4.500	18
19	0.396	0.594	0.792	0.990	1.188	1.583	1.979	2.375	2.771	3.167	3.958	4.750	19
20	0.417	0.625	0.833	1.042	1.250	1.667	2.083	2.500	2.917	3.333	4.167	5.000	20
21	0.438	0.656	0.875	1.094	1.313	1.750	2.188	2.625	3.063	3.500	4.375	5.250	21
22	0.458	0.688	0.917	1.146	1.375	1.833	2.292	2.750	3.208	3.667	4.583	5.500	22
23	0.479	0.719	0.958	1.979	1.438	1.917	2.396	2.875	3.354	3.833	4.792	5.750	23
24	0.500	0.750	1.000	1.250	1.500	2.000	2.500	3.000	3.500	4.000	5.000	6.000	24
25	0.521	0.781	1.042	1.302	1.563	2.083	2.064	3.125	3.646	4.167	5.208	6.250	25
26	0.542	0.813	1.083	1.354	1.625	2.167	2.708	3.250	3.792	4.333	5.417	6.500	26
27	0.563	0.844	1.125	1.406	1.688	2.250	2.813	3.375	3.938	4.500	5.625	6.750	27
28	0.583	0.875	1.667	1.458	1.760	2.333	2.917	3.500	4.083	4.667	5.833	7.000	28
29	0.602	0.906	1.208	1.510	1.813	2.417	3.021	3.625	4.229	4.833	6.042	7.250	29
30	0.625	0.938	1.250	1.563	1.875	2.500	3.125	3.750	4.375	5.000	6.250	7.500	30
31	0.646	0.969	1.292	1.616	1.938	2.588	3.229	3.875	4.521	5.167	6.458	7.750	31
32	0.667	1.000	1.333	1.667	2.000	2.667	3.333	4.000	4.667	5.333	6.667	8.000	32
33	0.688	1.031	1.375	1.719	2.063	2.750	3.438	4.125	4.813	5.500	6.879	8.250	33
34	0.708	1.063	1.417	1.771	2.125	2.833	3.542	4.250	4.958	5.667	7.083	8.500	34
35	0.729	1.094	1.458	1.823	2.188	2.917	3.646	4.375	5.104	5.833	7.292	8.750	35
36	0.750	1.125	1.500	1.875	2.250	3.000	3.750	4.500	5.250	6.000	7.500	9.000	36
37	0.771	1.156	1.542	1.927	2.313	3.083	3.854	4.625	5.396	6.167	7.708	9.250	37
38	0.792	1.188	1.583	1.979	2.375	3.167	3.958	4.750	5.542	6.333	7.917	9.500	38
39	0.813	1.219	1.625	2.031	2.438	3.250	4.063	4.875	5.688	6.500	8.125	9.750	39
40	0.833	1.250	1.667	2.083	2.500	3.333	4.167	5.000	5.833	6.667	8.333	10.000	40
41	0.854	1.281	1.708	2.135	2.563	3.417	4.271	5.125	5.979	6.833	8.542	10.250	41
42	0.875	1.313	1.750	2.188	2.625	3.500	3.475	5.250	6.125	7.000	8.750	10.500	42
43	0.896	1.344	1.792	2.240	2.688	3.583	4.479	5.375	6.271	7.167	8.958	10.750	43
44	0.917	1.375	1.833	2.292	2.750	3.667	4.583	5.500	6.417	7.333	9.167	11.000	44
45	0.938	1.406	1.875	2.344	2.813	3.750	4.688	5.625	6.563	7.500	9.375	11.250	45
46	0.958	1.438	1.917	2.396	2.875	3.833	4.792	5.750	6.708	7.667	9.583	11.500	46
47	0.979	1.469	1.958	2.448	2.938	3.917	4.896	5.875	6.854	7.833	9.792	11.750	47
48	1.000	1.500	2.000	2.500	3.000	4.000	5.000	6.000	7.000	8.000	10.000	12.000	48
49	1.021	1.531	2.042	2.552	3.063	4.083	5.104	6.125	7.146	8.167	10.208	12.250	49
50	1.042	1.563	2.083	2.604	3.125	4.167	5.208	6.250	7.292	8.333	10.417	12.500	50
51	1.063	1.594	2.125	2.656	3.188	4.250	5.313	6.375	7.438	8.500	10.625	12.750	51
52	1.083	1.625	2.167	2.708	3.250	4.333	5.417	6.500	7.583	8.667	10.833	13.000	52
53	1.104	1.656	2.208	2.760	3.125	4.417	5.521	6.625	7.729	8.833	11.042	13.250	53
54	1.125	1.688	2.250	2.813	3.375	4.500	5.625	6.750	7.875	9.000	11.250	13.500	54
55	1.146	1.719	2.917	2.865	3.438	4.583	5.729	6.875	8.021	9.167	11.458	13.750	55
56	1.167	1.750	2.333	2.917	3.500	4.667	5.833	7.000	8.167	8.333	11.667	14.000	56
57	1.138	1.781	2.375	2.969	3.563	4.750	5.938	7.125	8.313	9.500	11.875	14.250	57
58	1.208	1.813	2.417	3.021	3.625	4.833	6.042	7.250	8.458	9.667	12.083	14.500	58
59	1.228	1.844	2.458	3.073	3.687	4.917	6.146	7.375	8.604	9.833	12.192	14.750	59
60	1.250	1.875	2.500	3.125	3.750	5.000	6.250	7.500	8.750	10.000	12.500	15.000	60
61	1.271	1.906	2.542	3.177	3.813	5.083	6.354	7.625	8.896	10.167	12.708	15.250	61
62	1.292	1.938	2.583	3.229	3.875	5.167	6.558	7.750	9.042	10.333	12.917	15.500	62
63	1.313	1.969	2.625	3.281	3.938	5.250	6.663	7.875	9.188	10.500	13.135	15.750	63
64	1.333	2.000	2.667	3.333	4.000	5.333	6.767	8.000	9.333	10.667	13.333	16.000	64
65	1.354	2.031	2.708	3.385	4.063	5.417	6.871	8.125	9.479	10.833	13.542	16.250	65
66	1.375	2.063	2.750	3.438	4.125	5.500	6.975	8.250	9.625	11.000	13.750	16.500	66
67	1.396	2.094	2.792	3.490	4.188	5.883	7.079	8.375	9.771	11.167	13.958	16.750	67
68	1.417	2.125	2.833	3.542	4.250	5.667	7.183	8.500	9.917	11.333	14.167	17.000	68
69	1.438	2.156	2.875	3.594	4.313	5.750	7.288	8.625	10.063	11.500	14.375	17.250	69
70	1.458	2.188	2.917	3.646	4.375	5.833	7.392	8.750	10.208	11.667	14.583	17.500	70
71	1.479	2.219	2.958	3.698	4.438	5.917	7.395	8.875	10.354	11.833	14.792	17.750	71
72	1.500	2.250	3.000	3.750	4.500	6.000	7.500	9.000	10.500	12.000	15.000	18.000	72
73	1.521	2.281	3.042	3.802	4.563	6.083	7.604	9.125	10.646	12.167	15.208	18.250	73
74	1.542	2.313	3.083	3.854	4.625	6.167	7.708	9.250	10.792	12.333	15.417	18.500	74
75	1.553	2.344	3.125	3.906	4.688	6.250	7.813	9.375	10.938	12.500	15.625	18.750	75
76	1.583	2.375	3.167	3.958	4.750	6.333	7.917	9.500	11.083	12.667	15.833	19.000	76
77	1.604	3.406	3.208	4.010	4.813	6.417	8.021	9.625	11.229	12.833	16.042	19.250	77
78	1.625	2.438	3.250	4.063	4.875	6.500	8.125	9.750	11.375	13.000	16.250	19.500	78
79	1.646	2.469	3.292	4.115	4.938	6.583	8.228	9.875	11.521	13.167	16.458	19.750	79
80	1.666	2.500	3.333	4.167	5.000	6.667	8.333	10.000	11.667	13.333	16.667	20.000	80
81	1.687	2.531	3.375	4.219	5.063	6.750	8.438	10.125	11.813	13.500	16.875	20.250	81
82	1.708	2.563	3.417	4.270	5.125	6.833	8.542	10.250	11.958	13.667	17.083	20.500	82
83	1.729	2.594	3.458	4.323	5.188	9.917	8.646	10.375	12.104	13.833	17.292	20.750	83
84	1.750	2.625	3.500	4.375	5.250	7.000	8.750	10.500	12.250	14.000	17.500	21.000	84
85	1.771	2.656	3.542	4.427	5.313	7.083	8.854	10.625	12.396	14.167	17.708	21.250	85
86	1.791	2.688	3.583	4.479	5.375	7.167	8.958	10.750	12.542	14.333	17.917	21.500	86
87	1.812	2.719	3.625	4.531	5.438	7.250	9.063	10.875	12.688	14.500	18.125	21.750	87
88	1.833	2.750	3.667	4.583	5.500	7.333	9.167	11.000	12.833	14.667	18.333	22.000	88
89	1.854	2.781	3.708	4.636	5.563	7.417	9.271	11.125	12.979	14.833	18.542	22.250	89
90	1.875	2.813	3.750	4.688	5.625	7.500	9.375	11.250	13.125	15.000	18.750	22.500	90
91	1.896	2.844	3.792	4.740	5.688	7.583	9.479	11.375	13.271	15.167	18.958	22.750	91
92	1.916	2.875	3.833	4.792	5.750	7.667	9.583	11.500	13.417	15.333	19.167	23.000	92
93	1.937	2.906	3.875	4.844	5.813	7.750	9.688	11.625	13.563	15.500	19.375	23.250	93
94	1.958	2.938	3.917	4.896	5.875	7.833	9.792	11.750	13.708	15.667	19.583	23.500	94
95	1.979	2.969	3.958	4.948	2.938	7.917	9.896	11.875	13.854	15.833	19.792	23.750	95
96	2.000	3.000	4.000	5.000	6.000	8.000	10.000	12.000	14.000	16.000	20.000	24.000	96
97	2.021	3.031	4.042	5.052	6.063	8.083	10.104	12.125	14.146	16.167	20.208	24.250	97
98	2.041	3.063	4.083	5.104	6.125	8.167	10.208	12.250	14.292	16.333	20.417	24.500	98
99	2.062	3.094	4.125	5.156	6.188	8.250	10.313	12.375	14.438	16.500	20.625	24.750	99
100	2.083	3.125	4.167	5.208	6.250	8.333	10.417	12.500	14.583	16.667	20.833	25.000	100

Clasificaciones de caballos de fuerza

Clasificaciones de caballos de fuerza de cadena Lambda® 40 (cadena de hilera simple)

Cantidad de dientes de rueda dentada pequeña	Velocidad máx. en r. p. m. de rueda dentada pequeña											
	10	25	50	100	200	300	400	500	700	900	1000	1200
9	0.06	0.15	0.28	0.52	0.97	1.39	1.81	2.21	2.99	3.74	4.12	4.85
10	0.06	0.16	0.31	0.58	1.09	1.55	2.02	2.47	3.35	4.20	4.61	
11	0.08	0.19	0.35	0.64	1.21	1.73	2.24	2.73	3.71	4.65	5.11	
12	0.09	0.20	0.38	0.71	1.31	1.90	2.47	3.00	4.08	5.11		
13	0.09	0.23	0.42	0.76	1.43	2.08	2.68	3.28	4.44	5.56		
14	0.11	0.24	0.44	0.83	1.55	2.24	2.91	3.55	4.81			
15	0.11	0.25	0.48	0.90	1.68	2.41	3.14	3.83	5.19			
16	0.12	0.28	0.52	0.97	1.80	2.59	3.37	4.10	5.56			
17	0.13	0.29	0.55	1.03	1.92	2.76	3.58	4.38				
18	0.13	0.31	0.59	1.10	2.04	2.95	3.81	4.67				
19	0.15	0.34	0.62	1.17	2.17	3.12	4.05	4.95				
20	0.16	0.35	0.66	1.23	2.29	3.30	4.28	5.23				
21	0.16	0.38	0.70	1.30	2.41	3.47	4.51	5.51				
22	0.17	0.39	0.72	1.35	2.53	3.66	4.73	5.79				
23	0.17	0.42	0.76	1.42	2.67	3.83	4.97	6.07				
24	0.19	0.43	0.80	1.49	2.79	4.02	5.20					
25	0.20	0.44	0.83	1.55	2.91	4.20	5.44					
26	0.20	0.47	0.87	1.64	3.04	4.38	5.67					
28	0.23	0.51	0.95	1.77	3.30	4.75	6.14					
30	0.24	0.55	1.02	1.90	3.55	5.11						
32	0.25	0.59	1.10	2.04	3.81	5.48						
35	0.28	0.64	1.21	2.25	4.20	6.03						
40	0.32	0.75	1.39	2.60	4.84							
45	0.38	0.84	1.58	2.95	5.50							

Clasificaciones de caballos de fuerza de cadena Lambda® 50 (cadena de hilera simple)

Cantidad de dientes de rueda dentada pequeña	Velocidad máx. en r. p. m. de rueda dentada pequeña											
	10	25	50	100	200	300	400	500	600	700	800	900
9	0.13	0.31	0.58	1.07	2.00	2.88	3.73	4.56	5.38	6.18	6.96	7.74
10	0.15	0.35	0.64	1.21	2.24	3.23	4.18	5.11	6.02	6.92	7.80	
11	0.16	0.39	0.71	1.33	2.48	3.58	4.64	5.67	6.68	7.67		
12	0.19	0.42	0.78	1.46	2.72	3.93	5.10	6.22	7.34	8.42		
13	0.20	0.46	0.86	1.59	2.98	4.29	5.55	6.79	7.99			
14	0.21	0.50	0.92	1.73	3.22	4.64	6.02	7.35	8.66			
15	0.23	0.54	0.99	1.86	3.47	5.00	6.48	7.93				
16	0.25	0.58	1.07	2.00	3.73	5.36	6.95	8.49				
17	0.27	0.62	1.14	2.13	3.97	5.73	7.42	9.07				
18	0.28	0.66	1.22	2.27	4.22	6.09	7.89					
19	0.31	0.68	1.29	2.40	4.48	6.45	8.37					
20	0.32	0.72	1.35	2.53	4.73	6.83	8.84					
21	0.34	0.76	1.43	2.68	4.99	7.19	9.32					
22	0.35	0.80	1.50	2.82	5.26	7.56						
23	0.38	0.84	1.58	2.95	5.51	7.94						
24	0.39	0.88	1.66	3.10	5.77	8.31						
25	0.40	0.92	1.73	3.23	6.03	8.69						
26	0.43	0.97	1.81	3.37	6.29	9.07						
28	0.46	1.05	1.96	3.65	6.81	9.82						
30	0.50	1.13	2.10	3.93	7.34							
32	0.54	1.21	2.27	4.22	7.87							
35	0.59	1.34	2.49	4.64	8.68							
40	0.67	1.54	2.87	5.36	10.0							
45	0.76	1.76	3.27	6.10								

Clasificaciones de caballos de fuerza

Clasificaciones de caballos de fuerza de cadena Lambda® 60 (cadena de hilera simple)

Cantidad de dientes de rueda dentada pequeña	Velocidad máx. en r. p. m. de rueda dentada pequeña											
	10	25	50	100	150	200	250	300	400	500	600	700
9	0.24	0.55	1.02	1.89	2.72	3.54	4.32	5.10	6.60	8.06	9.5	10.9
10	0.27	0.60	1.14	2.12	3.06	3.96	4.84	5.70	7.39	9.04	10.6	
11	0.29	0.67	1.26	2.35	3.39	4.38	5.36	6.32	8.19	10.0		
12	0.32	0.74	1.38	2.59	3.73	4.83	5.90	6.95	8.99	11.0		
13	0.35	0.80	1.52	2.82	4.06	5.26	6.42	7.58	9.82			
14	0.39	0.87	1.64	3.06	4.40	5.70	6.96	8.21	10.6			
15	0.42	0.94	1.76	3.29	4.73	6.14	7.50	8.84	11.4			
16	0.44	1.01	1.89	3.53	5.08	6.58	8.05	9.48				
17	0.47	1.09	2.01	3.77	5.42	7.03	8.58	10.1				
18	0.51	1.15	2.15	4.01	5.77	7.47	9.13	10.7				
19	0.54	1.22	2.28	4.24	6.11	7.93	9.68	11.4				
20	0.56	1.29	2.40	4.49	6.46	8.37	10.2	12.5				
21	0.59	1.35	2.53	4.73	6.81	8.82	10.8	12.7				
22	0.63	1.42	2.67	4.97	7.16	9.28	10.3					
23	0.66	1.50	2.79	5.22	7.51	9.74	11.9					
24	0.68	1.57	2.92	5.46	7.87	10.2	12.5					
25	0.72	1.64	3.06	5.71	8.22	10.6	13.0					
26	0.75	1.72	3.19	5.95	8.58	11.1						
28	0.82	1.85	3.46	6.45	9.29	12.0						
30	0.87	2.00	3.73	6.95	10.0	13.0						
32	0.94	2.15	3.99	7.46	10.7							
35	1.03	2.36	4.40	8.21	11.8							
40	1.19	2.72	5.08	9.48	13.7							
45	1.35	3.10	5.77	10.8								

Clasificaciones de caballos de fuerza de cadena Lambda® 80 (cadena de hilera simple)

Cantidad de dientes de rueda dentada pequeña	Velocidad máx. en r. p. m. de rueda dentada pequeña										
	10	25	50	75	100	125	150	200	250	300	350
9	0.54	1.22	2.27	3.27	4.24	5.18	6.10	7.91	9.67	11.4	13.1
10	0.60	1.37	2.55	3.66	4.75	5.81	6.84	8.86	10.84	12.8	14.6
11	0.66	1.51	2.82	4.06	5.27	6.44	7.59	9.83	12.0	14.2	
12	0.72	1.66	3.10	4.46	5.78	7.07	8.33	10.8	13.2		
13	0.79	1.81	3.38	4.87	6.30	7.71	9.08	11.8	14.3		
14	0.86	1.96	3.66	5.27	6.84	8.35	9.84	12.7	15.5		
15	0.92	2.12	3.94	5.69	7.36	8.99	10.6	13.7			
16	0.99	2.27	4.22	6.09	7.89	9.64	11.4	14.7			
17	1.06	2.41	4.52	6.50	8.42	10.3	12.1	15.7			
18	1.13	2.57	4.80	6.92	8.96	11.0	12.9				
19	1.19	2.72	5.10	7.34	9.51	11.6	13.7				
20	1.26	2.88	5.38	7.75	10.0	12.3	14.5				
21	1.33	3.04	5.67	8.17	10.6	12.9	15.3				
22	1.41	3.19	5.97	8.60	11.1	13.5	16.1				
23	1.47	3.35	6.26	9.01	11.7	14.2	16.8				
24	1.54	3.51	6.56	9.44	12.2	14.9					
25	1.61	3.67	6.85	9.87	12.8	15.7					
26	1.68	3.83	7.15	10.3	13.3	16.4					
28	1.82	4.14	7.74	11.1	14.5	17.7					
30	1.96	4.47	8.34	12.0	15.5						
32	2.10	4.79	8.94	12.9	16.6						
35	2.32	5.28	9.86	14.2	18.4						
40	2.67	6.10	11.4	16.4							
45	3.03	6.92	12.9	18.6							

Clasificaciones de caballos de fuerza

Clasificaciones de caballos de fuerza de cadena Lambda® 100 (cadena de hilera simple)

Cantidad de dientes de rueda dentada pequeña	Velocidad máx. en r. p. m. de rueda dentada pequeña											
	10	25	50	75	100	125	150	175	200	225	250	275
9	0.88	2.02	3.78	5.46	7.07	8.64	10.2	11.7	13.2	14.6	16.1	17.6
10	0.99	2.28	4.24	6.11	7.91	9.68	11.4	13.1	14.7	16.5	18.1	
11	1.10	2.52	4.70	6.77	8.77	10.7	12.6	14.5	16.4	18.0		
12	1.22	2.76	5.16	7.44	9.64	11.8	13.9	15.9	18.0			
13	1.33	3.02	5.63	8.11	10.5	12.8	15.1	17.4				
14	1.43	3.27	6.10	8.79	11.4	13.9	16.4	18.9				
15	1.54	3.53	6.57	9.47	12.3	15.0	17.7					
16	1.65	3.78	7.05	10.1	13.1	16.1	18.9					
17	1.77	4.04	7.52	10.8	14.1	17.2						
18	1.88	4.29	8.00	11.5	14.9	18.2						
19	2.00	4.55	8.49	12.2	15.8	19.3						
20	2.10	4.80	8.97	12.9	16.8	20.5						
21	2.23	5.07	9.45	13.7	17.7							
22	2.33	5.32	9.94	14.3	18.5							
23	2.45	5.59	10.4	15.0	19.4							
24	2.56	5.85	10.9	15.7	20.4							
25	2.68	6.11	11.4	16.5	21.3							
26	2.80	6.38	11.9	17.2								
28	3.03	6.92	12.9	18.6								
30	3.26	7.44	13.9	20.0								
32	3.50	7.99	14.9	21.4								
35	3.86	8.79	16.4									
40	4.45	10.2	18.9									
45	5.05	11.5	21.6									

Clasificaciones de caballos de fuerza de cadena Lambda® 120 (cadena de hilera simple)

Cantidad de dientes de rueda dentada pequeña	Velocidad máx. en r. p. m. de rueda dentada pequeña											
	5	10	15	20	25	30	40	50	60	80	100	125
9	0.87	1.64	2.35	3.04	3.72	4.39	5.67	6.93	8.18	10.6	12.9	15.8
10	0.98	1.82	2.63	3.41	4.17	4.91	6.36	7.78	9.16	11.9	14.5	17.7
11	1.09	2.03	2.91	3.78	4.61	5.45	7.04	8.62	10.1	13.1	16.1	
12	1.19	2.23	3.21	4.14	5.07	5.98	7.74	9.47	11.1	14.5	17.7	
13	1.30	2.43	3.49	4.52	5.53	6.52	8.44	10.3	12.2	15.7	19.3	
14	1.41	2.63	3.78	4.90	5.99	7.05	9.15	11.2	13.2	17.0		
15	1.52	2.83	4.08	5.28	6.45	7.60	9.86	12.0	14.2	18.4		
16	1.62	3.03	4.37	5.66	6.92	8.15	10.6	12.9	15.1	19.7		
17	1.73	3.25	4.67	6.05	7.39	8.70	11.3	13.8	16.2			
18	1.85	3.45	4.96	6.42	7.86	9.27	12.0	14.6	17.3			
19	1.96	3.65	5.26	6.81	8.33	9.82	12.7	15.5	18.4			
20	2.07	3.86	5.57	7.20	8.81	10.4	13.4	16.5	19.3			
21	2.19	4.06	5.86	7.59	9.28	10.9	14.2	17.3	20.4			
22	2.29	4.28	6.17	7.98	9.76	11.5	14.9	18.2				
23	2.40	4.49	6.46	8.38	10.2	12.1	15.7	19.2				
24	2.52	4.71	6.77	8.77	10.7	12.6	16.4	20.0				
25	2.63	4.91	7.08	9.17	11.2	13.2	17.2	20.9				
26	2.75	5.12	7.39	9.56	11.7	13.8	17.8	21.8				
28	2.98	5.55	7.99	10.3	12.7	14.9	19.3					
30	3.21	5.98	8.62	11.2	13.7	16.1	20.8					
32	3.43	6.41	9.24	12.0	14.6	17.3	22.4					
35	3.78	7.07	10.2	13.2	16.1	19.0						
40	4.37	8.17	11.7	15.3	18.6	22.0						
45	4.96	9.27	13.3	17.3	21.2							

Clasificaciones de caballos de fuerza

Clasificaciones de caballos de fuerza de cadena Lambda® 140 (cadena de hilera simple)

Cantidad de dientes de rueda dentada pequeña	Velocidad máx. en r. p. m. de rueda dentada pequeña											
	5	10	15	20	25	30	40	50	60	80	100	125
9	1.37	2.55	3.67	4.76	5.82	6.87	8.89	10.8	12.8	16.6	20.3	24.8
10	1.53	2.86	4.12	5.34	6.53	7.68	9.96	12.2	14.3	18.6	22.7	
11	1.70	3.17	4.57	5.91	7.23	8.53	11.0	13.5	15.9	20.6	25.2	
12	1.86	3.49	5.02	6.50	7.95	9.36	12.1	14.9	17.4	22.7		
13	2.04	3.80	5.47	7.09	8.66	10.2	13.2	16.2	19.0	24.7		
14	2.20	4.12	5.93	7.68	9.39	11.1	14.3	17.6	20.6	26.7		
15	2.37	4.44	6.38	8.27	10.1	11.9	15.4	18.9	22.2			
16	2.55	4.75	6.85	8.87	10.8	12.8	16.5	20.2	23.9			
17	2.72	5.07	7.31	9.47	11.6	13.7	17.7	21.6	25.5			
18	2.90	5.40	7.78	10.1	12.3	14.5	18.8	22.9	27.1			
19	3.07	5.73	8.25	10.7	13.0	15.4	20.0	24.4				
20	3.25	6.05	8.72	11.3	13.8	16.2	21.0	25.7				
21	3.42	6.37	9.19	11.9	14.5	17.2	22.2	27.1				
22	3.59	6.71	9.66	12.5	15.3	18.0	23.3	28.5				
23	3.77	7.04	10.1	13.1	16.1	18.9	24.5					
24	3.94	7.36	10.6	13.7	16.8	19.8	25.6					
25	4.13	7.70	11.1	14.3	17.6	20.6	26.8					
26	4.31	8.03	11.6	15.0	18.4	21.6	27.9					
28	4.67	8.70	12.5	16.2	19.8	23.3	30.3					
30	5.02	9.37	13.5	17.4	21.3	25.2						
32	5.39	10.0	14.5	18.8	22.9	26.9						
35	5.93	11.1	15.9	20.6	25.2	29.8						
40	6.85	12.8	18.4	23.9	29.1							

Clasificaciones de caballos de fuerza de cadena Lambda® 160 (cadena de hilera simple)

Cantidad de dientes de rueda dentada pequeña	Velocidad máx. en r. p. m. de rueda dentada pequeña										
	5	10	15	20	25	30	40	50	60	80	100
9	2.07	3.85	5.54	7.18	8.77	10.3	13.4	16.4	19.3	24.9	30.6
10	2.31	4.31	6.21	8.03	9.83	11.6	15.0	18.4	21.6	28.0	
11	2.56	4.77	6.88	8.91	10.9	12.8	16.6	20.4	24.0	31.0	
12	2.82	5.24	7.55	9.79	11.9	14.1	18.2	22.3	26.3	34.1	
13	3.06	5.71	8.23	10.7	13.0	15.4	19.8	24.3	28.7		
14	3.33	6.20	8.92	11.5	14.1	16.6	21.6	26.4	31.1		
15	3.58	6.68	9.62	12.4	15.3	18.0	23.2	28.4	33.5		
16	3.84	7.16	10.3	13.3	16.4	19.2	24.9	30.4	35.9		
17	4.09	7.64	11.0	14.2	17.4	20.5	26.6	32.5			
18	4.36	8.13	11.7	15.2	18.5	21.9	28.3	34.6			
19	4.61	8.61	12.4	16.1	19.7	23.2	30.0	36.6			
20	4.88	9.11	13.1	17.0	20.8	24.4	31.7				
21	5.14	9.6	13.8	18.0	21.9	25.8	33.4				
22	5.40	10.1	14.5	18.8	23.1	27.1	35.1				
23	5.67	10.6	15.3	19.7	24.1	28.4	36.9				
24	5.94	11.1	16.0	20.7	25.3	29.8	38.6				
25	6.21	11.6	16.6	21.6	26.4	31.1					
26	6.48	12.1	17.4	22.5	27.6	32.5					
28	7.01	13.1	18.9	24.4	29.9	35.1					
30	7.56	14.1	20.4	26.3	32.2	38.0					
32	8.10	15.2	21.7	28.2	34.5	40.6					
35	8.93	16.6	24.0	31.1	38.0						
40	10.3	19.3	27.8	35.9							

Clasificaciones de caballos de fuerza

Cadena Xceeder® de accionamiento 40

Cantidad de dientes de rueda dentada pequeña	Clasificaciones de caballos de fuerza - Velocidad máxima - Rueda dentada pequeña (r. p. m.)											
	10	25	50	100	200	300	400	500	700	900	1000	1200
9	0.07	0.15	0.28	0.52	0.97	1.39	1.81	2.20	2.99	3.74	4.11	4.85
10	0.07	0.16	0.31	0.58	1.09	1.55	2.02	2.47	3.34	4.20	4.61	
11	0.08	0.19	0.35	0.64	1.21	1.73	2.24	2.73	3.70	4.65	5.11	
12	0.09	0.20	0.38	0.71	1.31	1.90	2.47	3.00	4.07	5.11		
13	0.09	0.23	0.42	0.76	1.43	2.06	2.68	3.28	4.44	5.56		
14	0.11	0.24	0.44	0.83	1.55	2.24	2.91	3.55	4.81			
15	0.11	0.25	0.48	0.90	1.68	2.41	3.14	3.83	5.19			
16	0.12	0.28	0.52	0.97	1.80	2.59	3.35	4.10	5.55			
17	0.13	0.29	0.55	1.03	1.92	2.76	3.58	4.38				
18	0.13	0.31	0.59	1.10	2.04	2.95	3.81	4.66				
19	0.15	0.34	0.62	1.17	2.17	3.12	4.05	4.95				
20	0.16	0.35	0.66	1.23	2.29	3.30	4.28	5.23				
21	0.16	0.38	0.70	1.29	2.41	3.47	4.50	5.51				
22	0.17	0.39	0.72	1.35	2.53	3.66	4.73	5.79				
23	0.17	0.42	0.76	1.42	2.67	3.83	4.97	6.07				
24	0.19	0.43	0.80	1.49	2.79	4.02	5.20					
25	0.20	0.44	0.83	1.55	2.91	4.20	5.44					
26	0.20	0.47	0.87	1.62	3.04	4.38	5.67					
28	0.23	0.51	0.95	1.77	3.30	4.74	6.14					
30	0.24	0.55	1.02	1.90	3.55	5.11						
32	0.25	0.59	1.09	2.04	3.81	5.48						
35	0.28	0.64	1.21	2.24	4.20	6.03						
40	0.32	0.75	1.39	2.59	4.84							
45	0.38	0.84	1.58	2.95	5.50							

Cadena Xceeder® de accionamiento 50

Cantidad de dientes de rueda dentada pequeña	Clasificaciones de caballos de fuerza - Velocidad máxima - Rueda dentada pequeña (r. p. m.)											
	10	25	50	100	200	300	400	500	600	700	8000	900
9	0.13	0.31	0.58	0.52	0.97	1.39	1.81	2.20	5.37	6.17	6.96	7.73
10	0.15	0.31	0.64	0.58	1.09	1.55	2.02	2.47	3.34	4.20	7.80	
11	1.50	0.38	0.71	0.64	1.21	1.73	2.24	2.73	3.70	4.65		
12	0.19	0.42	0.78	0.71	1.31	1.90	2.47	3.00	4.07	5.11		
13	0.02	0.46	0.86	0.76	1.43	2.06	2.68	3.28	4.44	5.56		
14	0.21	0.50	0.92	0.83	1.55	2.24	2.91	3.55	4.81			
15	0.23	0.54	0.99	0.90	1.68	2.41	3.14	3.83	5.19			
16	0.25	0.58	1.07	0.97	1.80	2.59	3.35	4.10	5.55			
17	0.27	0.62	1.14	1.03	1.92	2.76	3.58	4.38				
18	0.28	0.66	1.22	1.10	2.04	2.95	3.81	4.66				
19	0.31	0.68	1.29	1.17	2.17	3.12	4.05	4.95				
20	0.32	0.72	1.35	1.23	2.29	3.30	4.28	5.23				
21	0.34	0.76	1.43	1.29	2.41	3.47	4.50	5.51				
22	0.35	0.80	1.50	1.35	2.53	3.66	4.73	5.79				
23	0.38	0.84	1.58	1.42	2.67	3.83	4.97	6.07				
24	0.39	0.88	1.66	1.49	2.79	4.02	5.20					
25	0.40	0.92	1.73	1.55	2.91	4.20	5.44					
26	0.43	0.97	1.81	1.62	3.04	4.38	5.67					
28	0.46	1.05	1.96	1.77	3.30	4.74	6.14					
30	0.50	1.13	2.10	1.90	3.55	5.11						
32	0.54	1.21	2.27	2.04	3.81	5.48						
35	0.59	1.33	2.49	2.24	4.20	6.03						
40	0.67	1.54	2.87	2.59	4.84							
45	0.76	1.74	3.27	2.95	5.50							

Clasificaciones de caballos de fuerza

Cadena Xceeder® de accionamiento 60

Cantidad de dientes de rueda dentada pequeña	Clasificaciones de caballos de fuerza - Velocidad máxima - Rueda dentada pequeña (r. p. m.)											
	10	25	50	100	150	200	250	300	400	500	600	700
9	0.24	0.55	1.02	1.89	2.72	3.52	4.32	5.08	6.59	8.06	9.49	10.91
10	0.27	0.60	1.14	2.12	3.06	3.95	4.84	5.70	7.39	9.02	10.64	
11	0.29	0.67	1.26	2.35	3.39	4.38	5.36	6.31	8.19	10.00		
12	0.32	0.74	1.38	2.59	3.71	4.81	5.88	6.94	8.99	10.99		
13	0.35	0.80	1.51	2.81	4.06	5.25	6.42	7.57	9.80			
14	0.39	0.87	1.64	3.06	4.40	5.70	6.96	8.20	10.62			
15	0.42	0.94	1.76	3.28	4.73	6.13	7.49	8.83	11.45			
16	0.44	1.01	1.89	3.52	5.08	6.57	8.04	9.46				
17	0.47	1.09	2.01	3.77	5.41	7.02	8.58	10.11				
18	0.51	1.15	2.14	3.99	5.76	7.47	9.13	10.75				
19	0.54	1.22	2.28	4.24	6.11	7.91	9.68	11.41				
20	0.56	1.29	2.40	4.48	6.46	8.36	10.23	12.05				
21	0.59	1.35	2.53	4.73	6.81	8.82	10.78					
22	0.63	1.42	2.67	4.97	7.16	9.27	11.34					
23	0.66	1.50	2.79	5.21	7.51	9.73	11.89					
24	0.68	1.57	2.92	5.46	7.87	10.19	12.45					
25	0.72	1.64	3.06	5.71	8.22	10.64	13.01					
26	0.75	1.72	3.19	5.95	8.58	11.11						
28	0.82	1.85	3.46	6.45	9.29	12.04						
30	0.87	2.00	3.73	6.94	10.00	12.96						
32	0.94	2.14	3.99	7.45	10.72							
35	1.03	2.36	4.40	8.20	11.82							
40	1.19	2.72	5.08	9.48	13.67							
45	1.35	3.10	5.76	10.76								

Cadena Xceeder® de accionamiento 80

Cantidad de dientes de rueda dentada pequeña	Clasificaciones de caballos de fuerza - Velocidad máxima - Rueda dentada pequeña (r. p. m.)										
	10	25	50	75	100	125	150	200	250	300	350
9	0.54	1.22	2.27	3.27	4.24	5.17	6.10	7.91	9.66	11.39	13.08
10	0.60	1.37	2.55	3.66	4.74	5.80	6.84	8.86	10.83	12.76	14.61
11	0.66	1.51	2.81	4.06	5.27	6.43	7.57	9.82	12.01	14.21	
12	0.72	1.66	3.10	4.46	5.78	7.06	8.32	10.79	13.19		
13	0.79	1.81	3.38	4.87	6.30	7.71	9.07	11.75	14.34		
14	0.86	1.96	3.66	5.27	6.82	8.35	9.84	12.75	15.55		
15	0.92	2.12	3.94	5.68	7.36	8.99	10.59	13.67			
16	0.99	2.27	4.22	6.08	7.88	9.64	11.37	14.74			
17	1.06	2.41	4.52	6.50	8.42	10.26	12.13	15.68			
18	1.13	2.57	4.80	6.92	8.95	10.95	12.91				
19	1.19	2.72	5.09	7.33	9.49	11.61	13.67				
20	1.26	2.88	5.37	7.75	10.04	12.26	14.48				
21	1.33	3.04	5.67	8.16	10.57	12.93	15.28				
22	1.39	3.19	5.96	8.59	11.12	13.54	16.08				
23	1.47	3.35	6.26	9.01	11.67	14.21	16.75				
24	1.54	3.51	6.55	9.44	12.22	14.88					
25	1.61	3.67	6.85	9.85	12.77	15.55					
26	1.68	3.82	7.14	10.28	13.32	16.35					
28	1.82	4.14	7.73	11.14	14.48	17.69					
30	1.96	4.46	8.34	12.01	15.55						
32	2.10	4.78	8.94	12.87	16.62						
35	2.31	5.28	9.84	14.21	18.36						
40	2.67	6.10	11.37	16.35							
45	3.03	6.92	12.94	18.63							

Clasificaciones de caballos de fuerza

Cadena Xceeder® de accionamiento 100

Cantidad de dientes de rueda dentada pequeña	Clasificaciones de caballos de fuerza - Velocidad máxima - Rueda dentada pequeña (r. p. m.)											
	10	25	50	75	100	125	150	175	200	225	250	275
9	0.88	2.02	3.78	5.46	7.06	8.63	10.17	11.69	13.18	14.61	16.08	17.56
10	0.99	2.28	4.24	6.11	7.91	9.68	11.39	13.09	14.74	16.35	18.09	
11	1.10	2.52	4.70	6.77	8.77	10.72	12.63	14.48	16.35	18.23		
12	1.21	2.76	5.16	7.44	9.64	11.78	13.94	15.95	17.96			
13	1.33	3.02	5.63	8.11	10.51	12.84	15.15	17.42				
14	1.43	3.27	6.10	8.79	11.38	13.94	16.35	18.76				
15	1.54	3.52	6.57	9.46	12.26	15.01	17.69					
16	1.65	3.78	7.05	10.15	13.15	16.08	18.90					
17	1.77	4.03	7.52	10.83	14.07	17.16						
18	1.88	4.29	8.00	11.53	14.88	18.23						
19	2.00	5.21	8.48	12.21	15.82	19.30						
20	2.10	4.80	8.97	12.91	16.75	20.51						
21	2.22	5.07	9.45	13.67	17.69							
22	2.33	5.32	9.93	14.34	18.50							
23	2.45	5.59	10.43	15.01	19.43							
24	2.56	5.84	10.91	15.68	20.37							
25	2.68	6.11	11.41	16.49	21.31							
26	2.80	6.38	11.90	17.16								
28	3.03	6.90	12.89	18.63								
30	3.26	7.44	13.94	19.97								
32	3.50	7.97	14.88	21.44								
35	3.86	8.79	16.38									
40	4.45	10.16	18.90									
45	5.05	11.53	21.58									